AENK4L0B.book Page 15 Thursday, August 29, 2019 10:31 AM

Các bộ phận của nắp giàn cò

AENK4L0B1406010

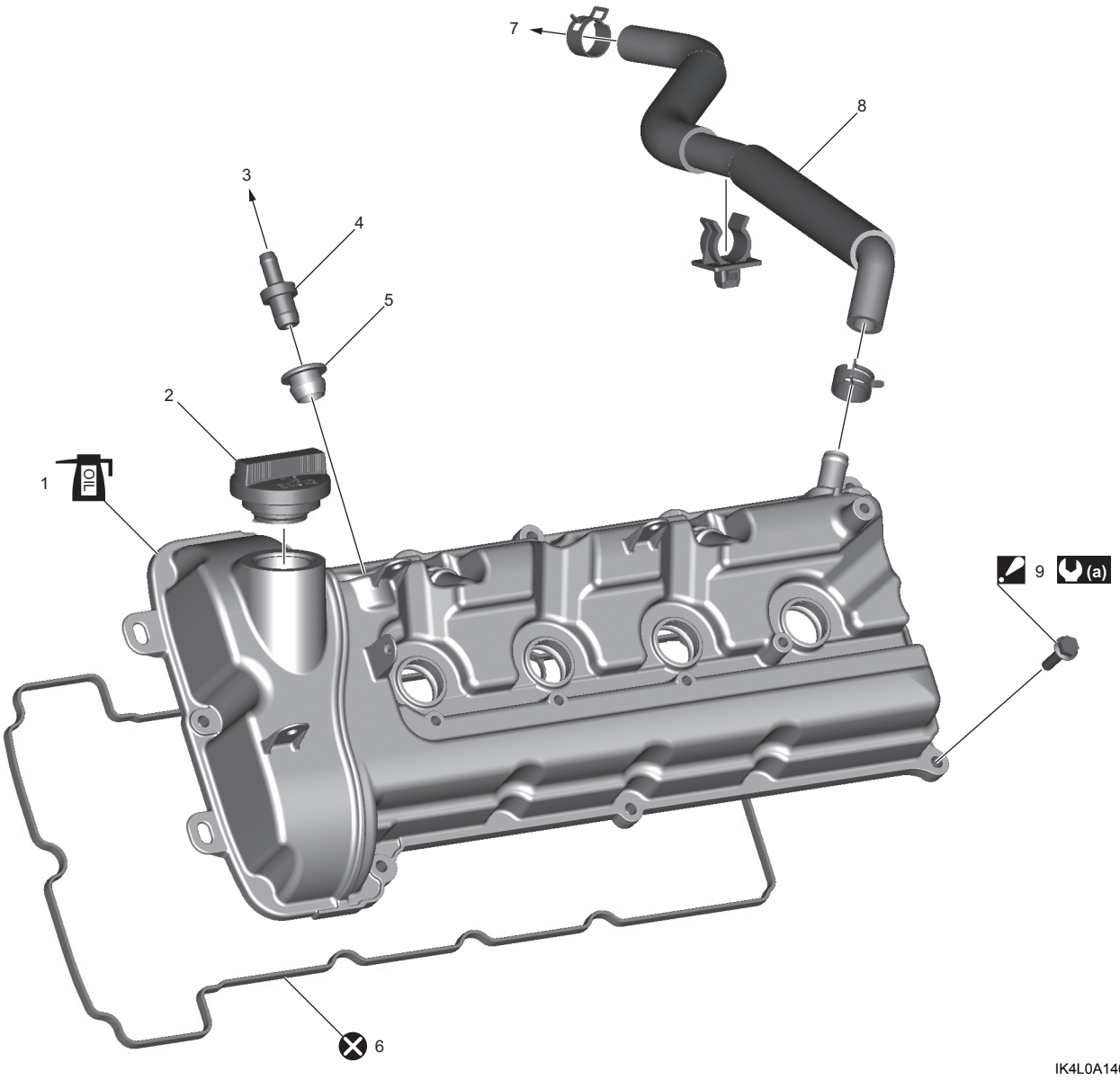

IK4L0A140023-02

1. Nắp giàn cò :Tra nhớt động cơ, tham khảo “Tháo và lắp nắp giàn cò” (Trang 1D-16).	7. Đến vỏ bộ lọc gió phía trên
2. Nắp lọc nhớt	8. Ống thông hơi
3. Đến cổ góp nạp	9. Bu-lông nắp giàn cò : Để biết thông tin về trình tự siết, tham khảo “Tháo và lắp nắp giàn cò” (Trang 1D-16).
4. Van PCV	(a) : 5,0 N·m → 8,0 N·m → 11 N·m (0,51 kgf-m → 0,82 kgf-m → 1,1 kgf-m, 4,0 lbf-ft → 6,0 lbf-ft → 8,5 lbf-ft)
5. Phốt van PCV	: Không tái sử dụng.
6. Gioăng nắp giàn cò	

AENK4L0B.book Page 16 Thursday, August 29, 2019 10:31 AM

Tháo và lắp nắp giàn cò

AENK4L0B1406011

Tháo

1) Xoay công tắc máy về vị trí “OFF”.
2) Tháo các cụm bô-bin. ☞(Trang 1H-6)
3) Tháo các kẹp bộ dây điện động cơ (1) và bu-lông bảo vệ bộ dây điện động cơ (2) khỏi nắp giàn cò (3).
4) Tháo các giắc cắm kim phun nhiên liệu (4).

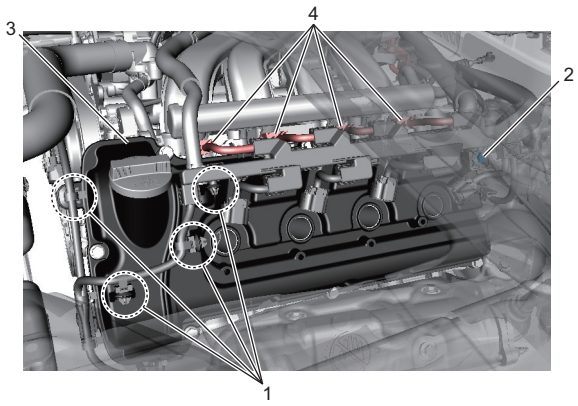

IK4L0A140024-01

5) Rút ống thông hơi (1) khỏi nắp giàn cò (2).
6) Tháo ống van PCV (3) khỏi van PCV (4).
7) Tháo van PCV và phốt van PCV (5) khỏi nắp giàn cò, nếu cần.

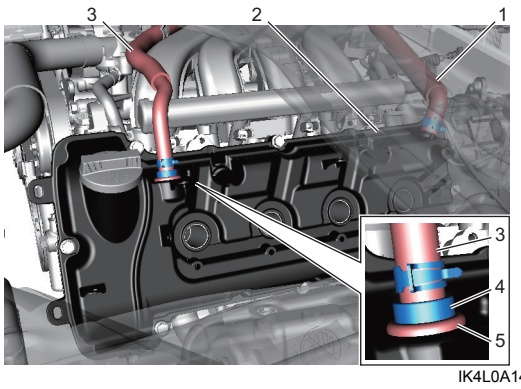

IK4L0A140025-01

8) Nới lỏng bu-lông nắp giàn cò theo thứ tự (“1” – “7”) đều và từ từ.

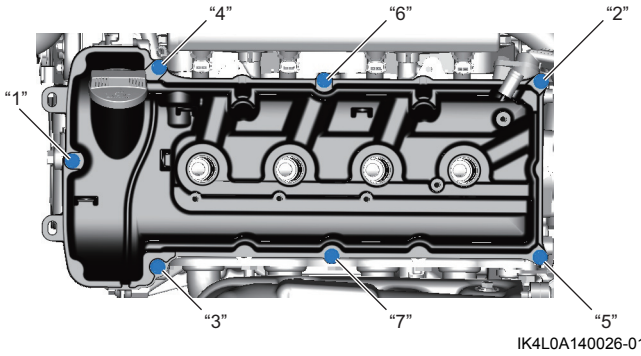

IK4L0A140026-01

9) Tháo nắp giàn cò cùng với vòng đệm.

Lắp

1) Loại bỏ nhớt, keo ron cũ và bụi bẩn khỏi bề mặt kín trên nắp quy lát và nắp giàn cò.
2) Lắp vòng đệm mới (1) vào nắp giàn cò (2).
3) Tra nhớt động cơ vào mặt trong của vòng đệm bô-bin (3).

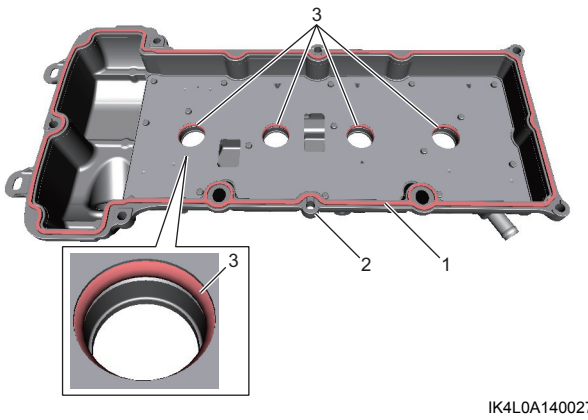

IK4L0A140027-01

4) Bôi keo ron “A” lên bề mặt ăn khớp như trong hình minh họa.

CHÚ Ý

Sau khi đã bôi keo ron, nhớt sẽ bị rò rỉ khi không lắp các-te nhớt ngay.
Lắp các-te nhớt trong vòng 2 phút sau khi bôi keo ron.

“A”: Keo ron 99000-31250 (SUZUKI Bond No.1207F)

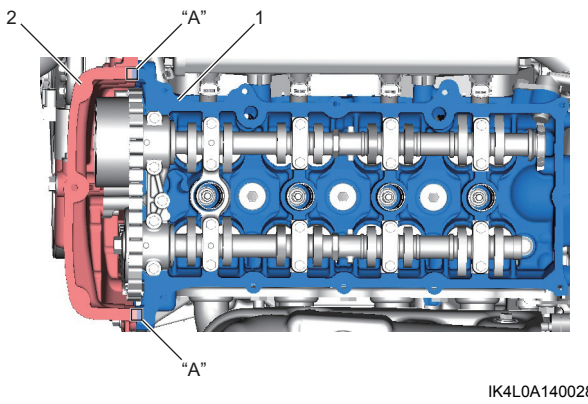

IK4L0A140028-01

1. Nắp xích cam	2. Nắp quy lát

5) Lắp nắp giàn cò vào nắp quy lát.

LƯU Ý

Khi lắp nắp giàn cò, cẩn thận để gioăng nắp giàn cò không lệch khỏi vị trí hoặc rơi ra.