AENK4L0B.book Page 16 Thursday, August 29, 2019 10:31 AM

Tháo và lắp nắp giàn cò

AENK4L0B1406011

Tháo

1) Xoay công tắc máy về vị trí “OFF”.
2) Tháo các cụm bô-bin. ☞(Trang 1H-6)
3) Tháo các kẹp bộ dây điện động cơ (1) và bu-lông bảo vệ bộ dây điện động cơ (2) khỏi nắp giàn cò (3).
4) Tháo các giắc cắm kim phun nhiên liệu (4).

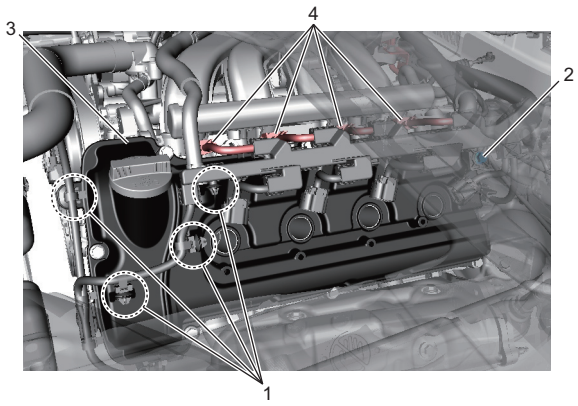

IK4L0A140024-01

5) Rút ống thông hơi (1) khỏi nắp giàn cò (2).
6) Tháo ống van PCV (3) khỏi van PCV (4).
7) Tháo van PCV và phốt van PCV (5) khỏi nắp giàn cò, nếu cần.

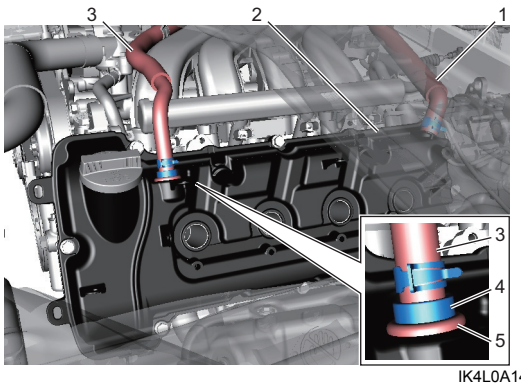

IK4L0A140025-01

8) Nới lỏng bu-lông nắp giàn cò theo thứ tự (“1” – “7”) đều và từ từ.

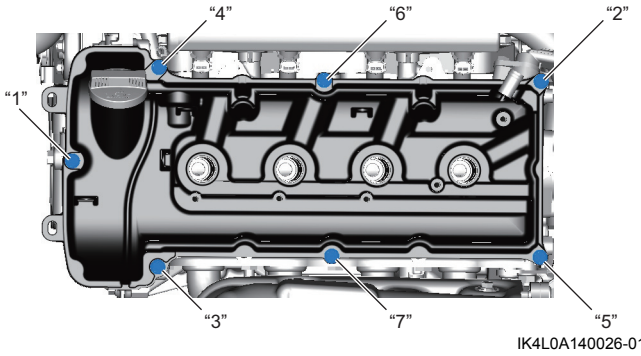

IK4L0A140026-01

9) Tháo nắp giàn cò cùng với vòng đệm.

Lắp

1) Loại bỏ nhớt, keo ron cũ và bụi bẩn khỏi bề mặt kín trên nắp quy lát và nắp giàn cò.
2) Lắp vòng đệm mới (1) vào nắp giàn cò (2).
3) Tra nhớt động cơ vào mặt trong của vòng đệm bô-bin (3).

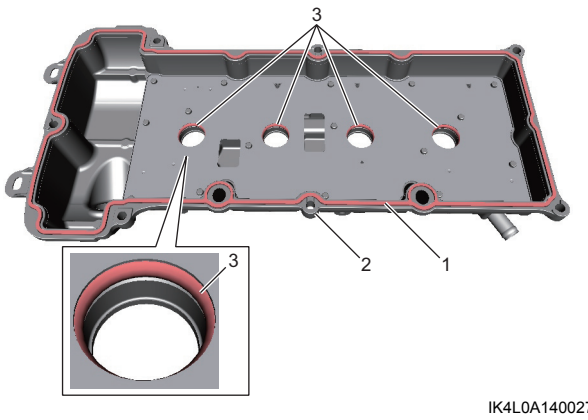

IK4L0A140027-01

4) Bôi keo ron “A” lên bề mặt ăn khớp như trong hình minh họa.

CHÚ Ý

Sau khi đã bôi keo ron, nhớt sẽ bị rò rỉ khi không lắp các-te nhớt ngay.
Lắp các-te nhớt trong vòng 2 phút sau khi bôi keo ron.

“A”: Keo ron 99000-31250 (SUZUKI Bond No.1207F)

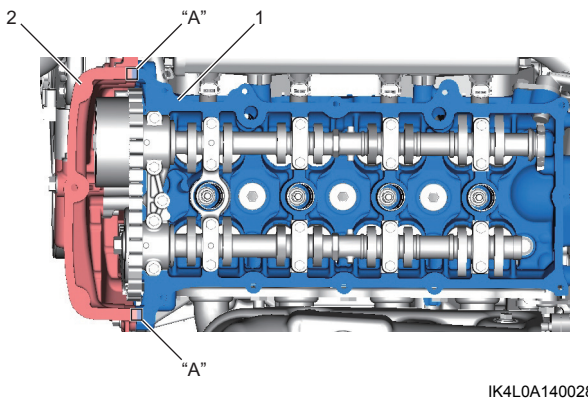

IK4L0A140028-01

1. Nắp xích cam	2. Nắp quy lát

5) Lắp nắp giàn cò vào nắp quy lát.

LƯU Ý

Khi lắp nắp giàn cò, cẩn thận để gioăng nắp giàn cò không lệch khỏi vị trí hoặc rơi ra.

AENK4L0B.book Page 17 Thursday, August 29, 2019 10:31 AM

6) Siết chặt bu-lông nắp giàn cò theo quy trình sau:
   a) Siết chặt bu-lông nắp giàn cò tới 5,0 N·m (0,51 kgf-m, 4,0 lbf-ft) theo thứ tự (“1” – “7”) đều và từ từ.
   b) Siết chặt lại tới 8,0 N·m (0,82 kgf-m, 6,0 lbf-ft) theo cách tương tự như ở Bước a).
   c) Siết chặt lại tới 11 N·m (1,1 kgf-m, 8,5 lbf-ft) theo cách tương tự như ở Bước a).

   Lực siết
   Bu-lông nắp giàn cò* (a): 5,0 N·m → 8,0 N·m → 11 N·m (0,51 kgf-m → 0,82 kgf-m → 1,1 kgf-m, 4,0 lbf-ft → 6,0 lbf-ft → 8,5 lbf-ft)

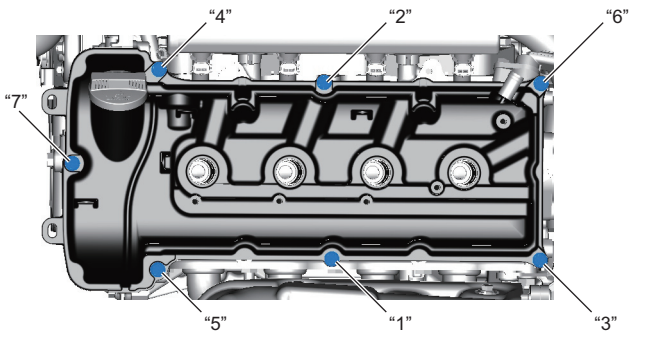

IK4L0A140029-01

7) Lắp van PCV (1) và phốt van PCV (2) vào nắp giàn cò (3), nếu đã tháo.
8) Nối ống PCV (4) vào van PCV.
9) Nối ống thông hơi (5) vào nắp giàn cò.

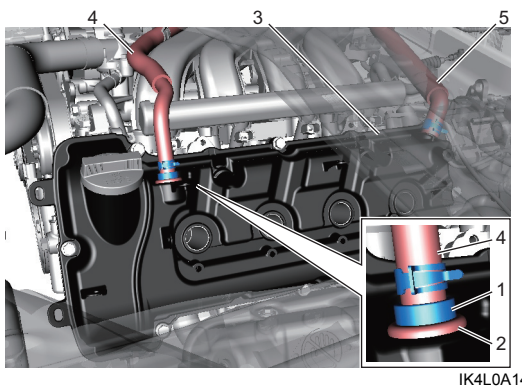

IK4L0A140030-01

10) Lắp các kẹp bộ dây điện động cơ (1) vào nắp giàn cò (2).
11) Siết chặt bu-lông bảo vệ bộ dây điện động cơ (3) đến lực siết quy định.

   Lực siết
   Bu-lông bảo vệ bộ dây điện động cơ (a): 10 N·m (1,0 kgf-m, 7,5 lbf-ft) (phía nắp giàn cò)

12) Nối các giắc cắm kim phun nhiên liệu (4).

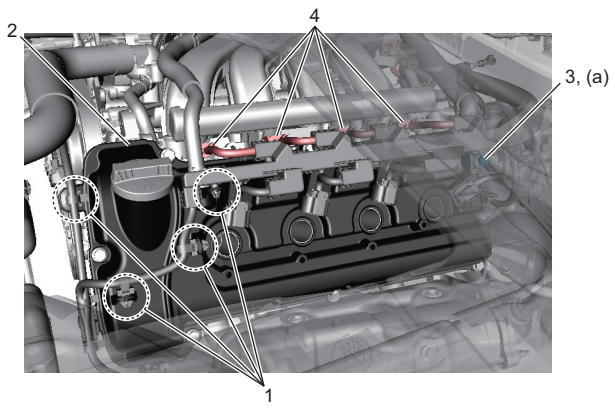

IK4L0A140032-01

13) Lắp các cụm bô-bin. ☞(Trang 1H-6)

AENK4L0B.book Page 18 Thursday, August 29, 2019 10:31 AM

Các bộ phận của trục cam và con đội xu-páp

AENK4L0B1406012

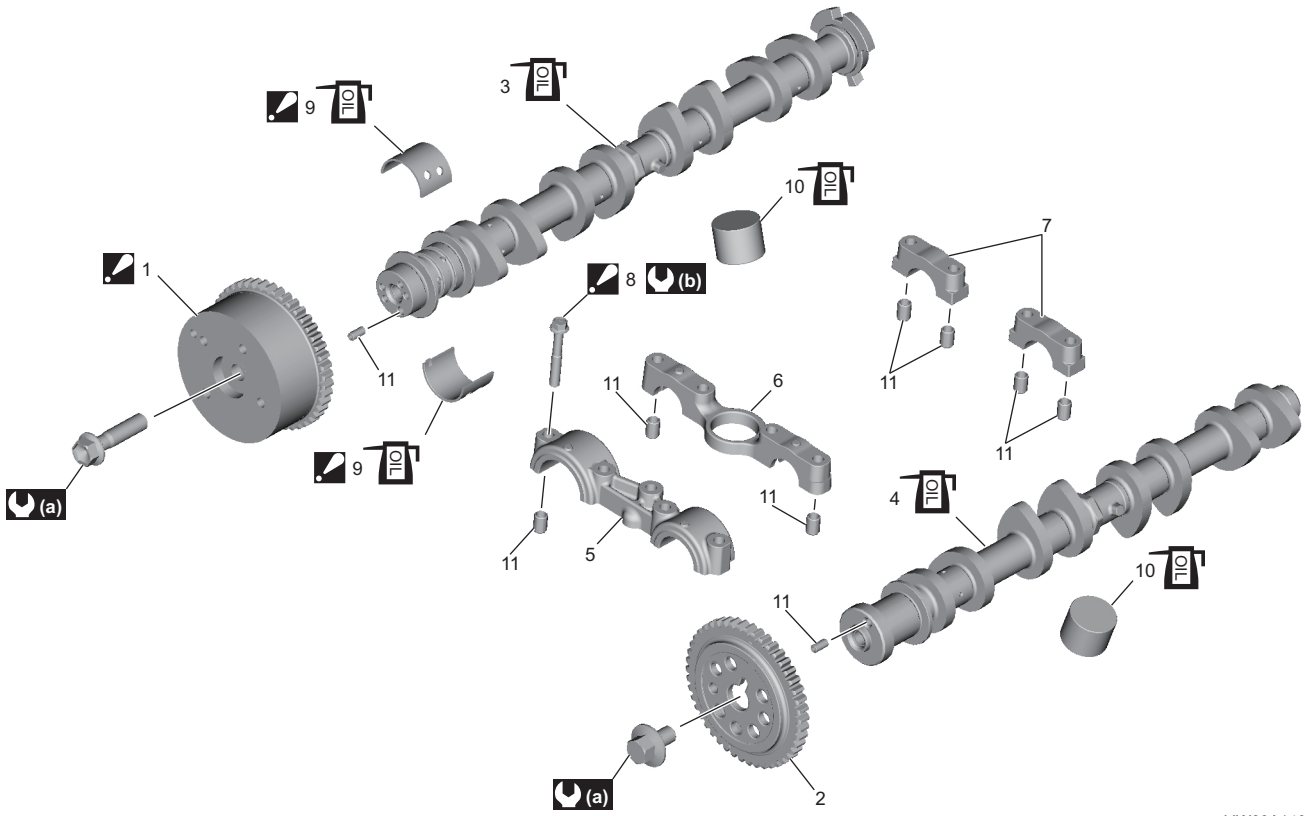

IJW60A140030-01

1. Bộ chấp hành VVT : Không được tháo rời.	6. Nắp trục cam số 2	11. Chốt định vị
2. Nhông cam xả	7. Nắp trục cam số 3 - số 5	(a) : 60 N·m (6,1 kgf-m, 44,5 lbf-ft)
3. Trục cam nạp : Tra nhớt động cơ lên mặt trượt.	8. Bu-lông nắp trục cam : Để biết thông tin về trình tự siết, tham khảo “Tháo và lắp trục cam và con đội xu-páp” (Trang 1D-18).	(b) : 5,0 N·m → 8,0 N·m → 11 N·m (0,51 kgf-m → 0,82 kgf-m → 1,1 kgf-m, 4,0 lbf-ft → 6,0 lbf-ft → 8,5 lbf-ft)
4. Trục cam xả : Tra nhớt động cơ lên mặt trượt.	9. Bạc lót trục cam : Để biết thông tin về tra nhớt động cơ, tham khảo “Tháo và lắp trục cam và con đội xu-páp” (Trang 1D-18).	
5. Nắp trục cam số 1	10. Con đội xu-páp : Tra nhớt động cơ lên mặt trượt.	

Tháo và lắp trục cam và con đội xu-páp

AENK4L0B1406013

Tháo

1) Tháo cụm động cơ khỏi xe. ☞(Trang 1D-30)
2) Tháo nắp giàn cò. ☞(Trang 1D-16)
3) Quay trục khuỷu theo chiều kim đồng hồ và xác định vị trí pít-tông số 1 theo TDC như sau.
   a) Căn chỉnh các dấu (vạch) (1) trên bộ chấp hành VVT (bánh xích) và nhông cam xả với bề mặt của nắp quy lát (2).

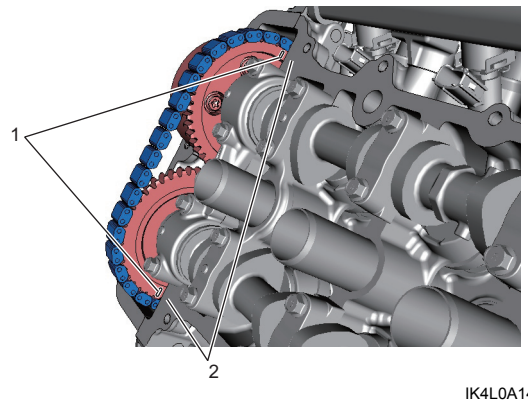

IK4L0A140034-03

   b) Căn chỉnh rãnh lắp ráp (1) trên pu-li trục khuỷu với ký hiệu “0” (2) trên nắp xích cam.