AENK4L0B.book Page 18 Thursday, August 29, 2019 10:31 AM

Các bộ phận của trục cam và con đội xu-páp

AENK4L0B1406012

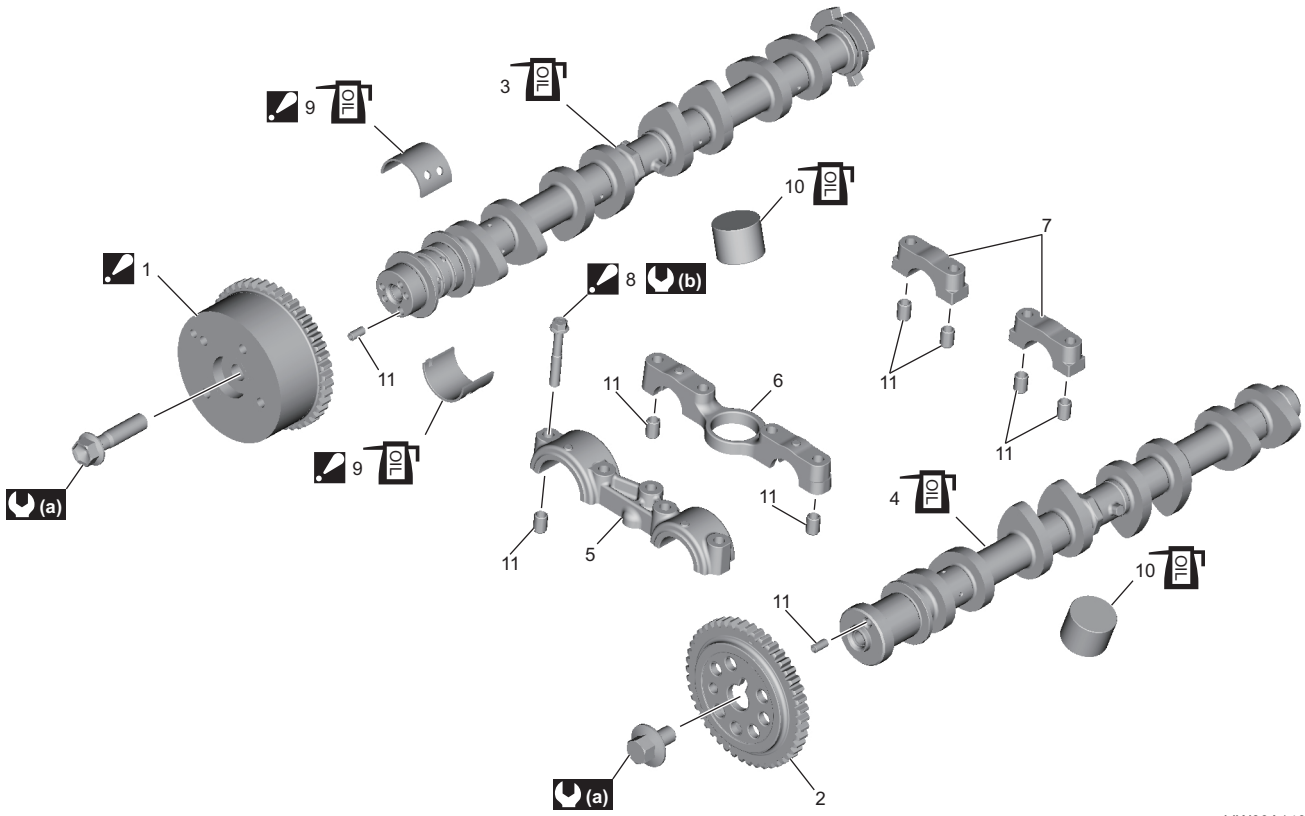

IJW60A140030-01

1. Bộ chấp hành VVT : Không được tháo rời.	6. Nắp trục cam số 2	11. Chốt định vị
2. Nhông cam xả	7. Nắp trục cam số 3 - số 5	(a) : 60 N·m (6,1 kgf-m, 44,5 lbf-ft)
3. Trục cam nạp : Tra nhớt động cơ lên mặt trượt.	8. Bu-lông nắp trục cam : Để biết thông tin về trình tự siết, tham khảo “Tháo và lắp trục cam và con đội xu-páp” (Trang 1D-18).	(b) : 5,0 N·m → 8,0 N·m → 11 N·m (0,51 kgf-m → 0,82 kgf-m → 1,1 kgf-m, 4,0 lbf-ft → 6,0 lbf-ft → 8,5 lbf-ft)
4. Trục cam xả : Tra nhớt động cơ lên mặt trượt.	9. Bạc lót trục cam : Để biết thông tin về tra nhớt động cơ, tham khảo “Tháo và lắp trục cam và con đội xu-páp” (Trang 1D-18).	
5. Nắp trục cam số 1	10. Con đội xu-páp : Tra nhớt động cơ lên mặt trượt.	

Tháo và lắp trục cam và con đội xu-páp

AENK4L0B1406013

Tháo

1) Tháo cụm động cơ khỏi xe. ☞(Trang 1D-30)
2) Tháo nắp giàn cò. ☞(Trang 1D-16)
3) Quay trục khuỷu theo chiều kim đồng hồ và xác định vị trí pít-tông số 1 theo TDC như sau.
   a) Căn chỉnh các dấu (vạch) (1) trên bộ chấp hành VVT (bánh xích) và nhông cam xả với bề mặt của nắp quy lát (2).

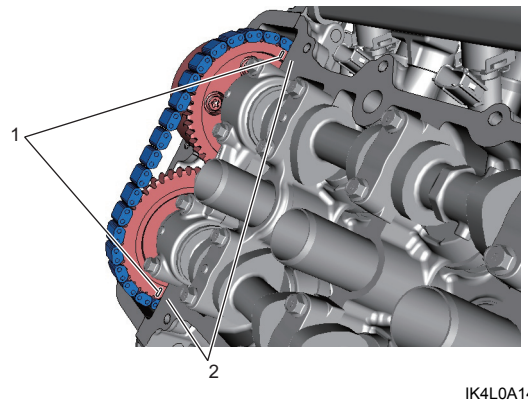

IK4L0A140034-03

   b) Căn chỉnh rãnh lắp ráp (1) trên pu-li trục khuỷu với ký hiệu “0” (2) trên nắp xích cam.