AENK4L0B.book Page 23 Thursday, August 29, 2019 10:31 AM

LƯU Ý

Cần kiểm tra căn chỉnh chính xác.

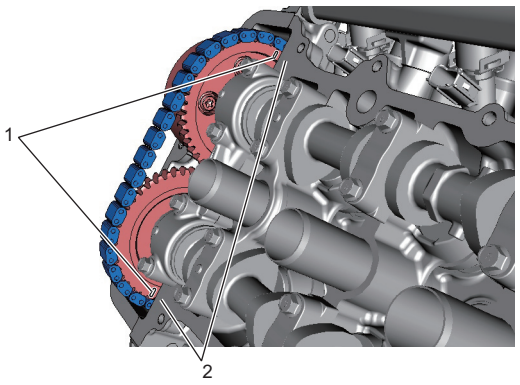

IK4L0A140034-03

b) Kiểm tra để đảm bảo dấu (1) trên pu-li trục khuỷu thẳng hàng với đường “0” (2) trên nắp xích cam.

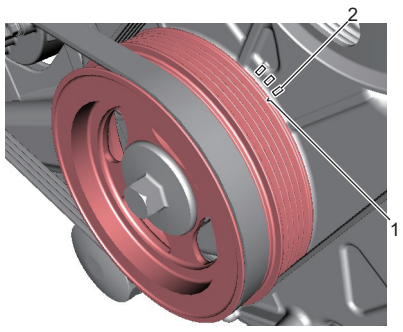

IK4L0A140033-02

c) Xoay trục khuỷu theo chiều kim đồng hồ 720° và kiểm tra lại để đảm bảo các dấu (vạch) (1) trên bánh xích được căn chỉnh với mặt phía trên của nắp quy lát (2).

LƯU Ý

Nếu trục khuỷu chỉ được quay 360°, các dấu (vạch) cân cam trên bộ chấp hành VVT và nhông cam xả sẽ không khớp với mặt phía trên của nắp quy lát.

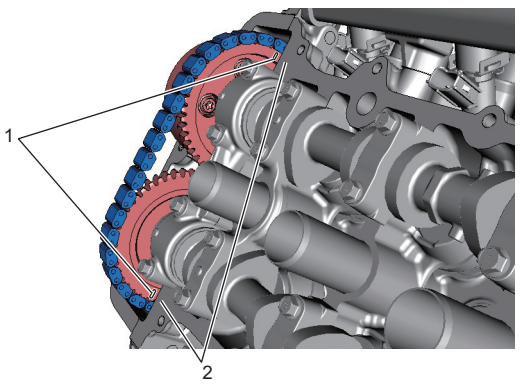

IK4L0A140034-03

15) Kiểm tra khe hở xu-páp. ☞(Trang 1D-7)
16) Lắp nắp giàn cò. ☞(Trang 1D-16)
17) Lắp cụm động cơ vào xe. ☞(Trang 1D-30)

Kiểm tra bộ chấp hành VVT, trục cam và con đội xu-páp

AENK4L0B1406014

Mòn cam

Sử dụng trắc vi kế, đo chiều cao cam “a”. Nếu chiều cao đo được dưới giá trị giới hạn, hãy thay trục cam.

Chiều cao cam “a” của trục cam

	Tiêu chuẩn	Giới hạn
Cam nạp	**44,023 – 44,183 mm (1,7332 – 1,7395 in.)**	**43,923 mm (1,7293 in.)**
Cam xả	**43,958 – 44,118 mm (1,7306 – 1,7369 in.)**	**43,858 mm (1,7267 in.)**

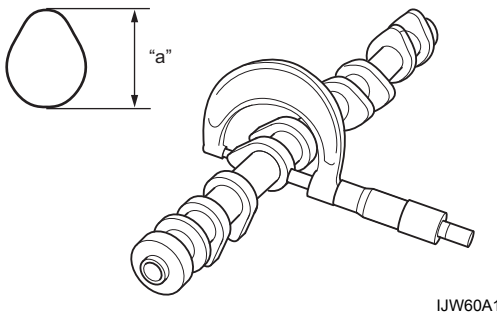

IJW60A140044-01

Độ đảo trục cam

Đặt trục cam giữa hai khối “V”, và đo độ đảo bằng đồng hồ so kế.

Nếu độ đảo đo được vượt quá giới hạn, hãy thay trục cam.

Độ đảo trục cam

Giới hạn: 0,015 mm (0,00059 in.)

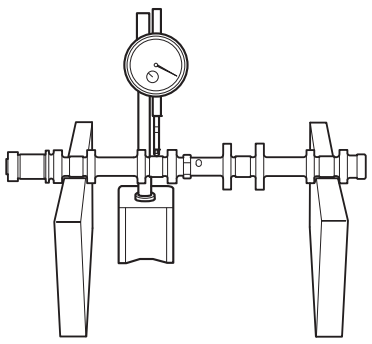

IJW60A140045-01

AENK4L0B.book Page 24 Thursday, August 29, 2019 10:31 AM

Mòn cổ trục cam

Kiểm tra tình trạng lõm, xước, mài mòn hoặc hư hỏng ở các cổ trục cam và nắp trục cam.
Nếu phát hiện bất kỳ hỏng hóc nào, thay cả cụm trục cam và/hoặc nắp quy lát cùng vỏ.

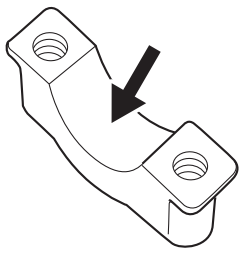

IJW60A140046-01

Kiểm tra khe hở bằng thước nhựa theo quy trình sau.

1) Làm sạch nắp và các cổ trục cam.
2) Tháo tất cả các con đội xu-páp.
3) Lắp trục cam vào nắp quy lát.
4) Đặt một lá thước nhựa lấp đầy chiều rộng của cổ trục cam song song với trục cam.
5) Không tra nhớt động cơ, lắp nắp trục cam theo Bước 1) - 8) của phần “Lắp” trong “Tháo và lắp trục cam và con đội xu-páp” (Trang 1D-18).
6) Tháo vỏ, và dùng thang chia độ (1) trên vỏ của thước đo, đo độ rộng của thước đo (2) ở điểm rộng nhất.

Khe hở cổ trục cam

	Tiêu chuẩn	Giới hạn
Vỏ bên nạp số 1	0,031 – 0,087 mm (0,0012 – 0,0034 in)	0,10 mm (0,0039 in)
Vỏ bên xả số 1	0,045 – 0,087 mm (0,0017 – 0,0034 in)	0,10 mm (0,0039 in)
Khác	0,045 – 0,087 mm (0,0017 – 0,0034 in)	0,10 mm (0,0039 in)

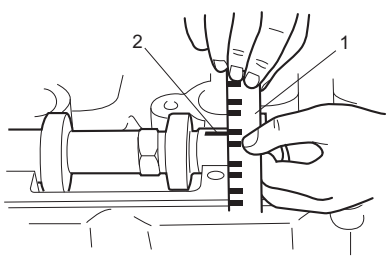

IA1J0P140052-02

Nếu khe hở cổ trục cam vượt quá giới hạn, hãy đo đường kính cổ trục cam và đường kính nòng vỏ cổ trục cam. Thay trục cam hoặc bộ nắp quy lát có độ lệch lớn hơn thông số kỹ thuật.

Đường kính cổ trục cam (vỏ bên nạp số 1)
29,440 – 29,455 mm (1,1590 – 1,1596 in.)

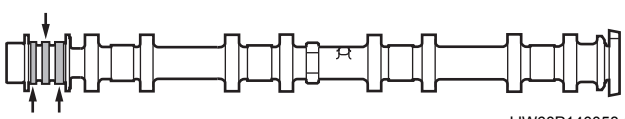

IJW60P140058-01

Đường kính cổ trục cam (vỏ bên xả số 1)
26,934 – 26,955 mm (1,0603 – 1,0612 in.)

Đường kính cổ trục cam (khác)
22,934 – 22,955 mm (0,9029 – 0,9037 in.)

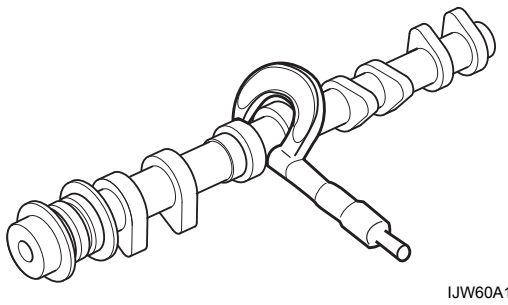

IJW60A140047-01

Đường kính nòng vỏ cổ trục cam

Mục	Tiêu chuẩn
Vỏ bên nạp số 1	32,500 – 32,515 mm (1,2795 – 1,2801 in.)
Vỏ bên xả số 1	27,000 – 27,021 mm (1,0629 – 1,0638 in.)
Khác	23,000 – 23,021 mm (0,9055 – 0,9063 in.)

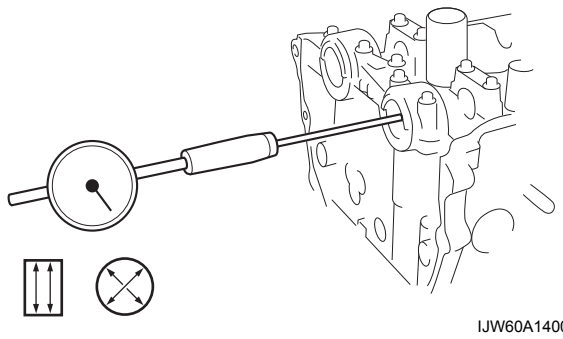

IJW60A140048-01

Độ dày bạc lót trục cam
1,513 – 1,519 mm (0,0595 – 0,0598 in.)

7) Lắp trục cam nạp và xả không có con đội xu-páp, sau đó đo độ rơ nắp trục cam xả và nạp bằng đồng hồ so kế.
Nếu độ rơ đo được vượt quá giới hạn, hãy thay cả cụm trục cam và/hoặc nắp quy lát cùng nắp trục cam.

Độ rơ nắp trục cam
Tiêu chuẩn: 0,10 – 0,35 mm (0,0039 – 0,0137 in.)
Giới hạn: 0,50 mm (0,019 in.)

AENK4L0B.book Page 25 Thursday, August 29, 2019 10:31 AM

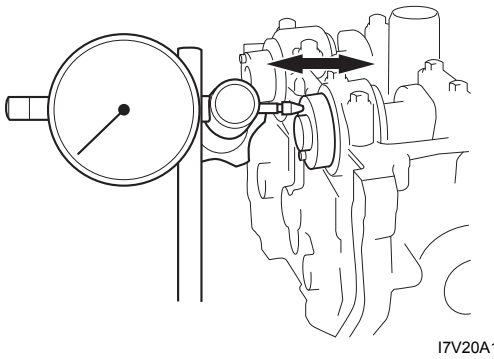

I7V20A141074-01

Độ mòn của con đội xu-páp

Kiểm tra xem có vết lõm, xước hoặc hỏng hóc trên con đội xu-páp hay không.

Nếu phát hiện bất kỳ hỏng hóc nào, hãy thay con đội xu-páp.

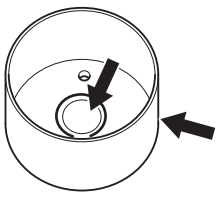

I7V20A141075-01

Đo nòng nắp quy lát và đường kính ngoài của con đội xu-páp để xác định khe hở từ nắp quy lát đến con đội xu-páp. Nếu khe hở vượt quá giới hạn, hãy thay con đội xu-páp hoặc nắp quy lát.

<u>Đường kính bên ngoài con đội xu-páp</u>

Tiêu chuẩn: 27,959 – 27,975 mm (1,1007 – 1,1013 in.)

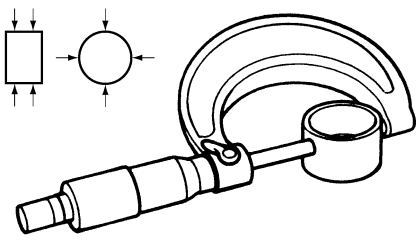

IJW60A140049-01

<u>Lỗ lắp con đội xu-páp trên nắp quy lát</u>

Tiêu chuẩn: 28,000 – 28,021 mm (1,1023 – 1,1031 in.)

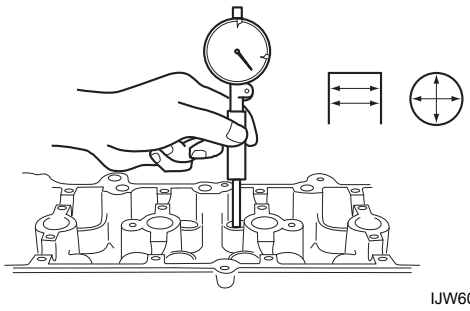

IJW60A140050-01

<u>Khe hở từ nắp quy lát đến con đội xu-páp</u>

Tiêu chuẩn: 0,025 – 0,062 mm (0,0098 – 0,024 in.)

Giới hạn: 0,10 mm (0,0039 in.)

Bộ chấp hành VVT

Lắp bộ chấp hành VVT vào trục cam và giữ phần lục giác của trục cam bằng cờ-lê hoặc cờ lê điều chỉnh được.

Kiểm tra xem có thể dùng tay để quay bộ chấp hành VVT (1) được không.

Nếu di chuyển được, hãy thay bộ chấp hành VVT.

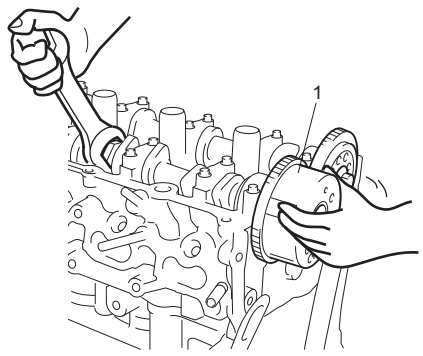

IAP70B140015-01

Nhông cam xả

Kiểm tra nhông cam xả xem có bị nứt hoặc hỏng không.

Nếu phát hiện bất kỳ hỏng hóc nào, hãy thay nhông cam xả.

Rô-to tín hiệu

Kiểm tra nứt gãy và hỏng hóc ở rô-to tín hiệu (1). Nếu phát hiện bất kỳ hư hỏng nào, hãy thay trục cam.

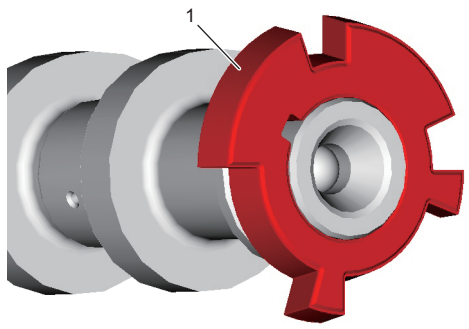

IFRA0A141084-01

AENK4L0B.book Page 26 Thursday, August 29, 2019 10:31 AM

Tháo và lắp phốt dầu nắp xích cam

AENK4L0B1406015

Tháo

1) Xoay công tắc máy về vị trí “OFF”.
2) Xả nước làm mát. ☞(Trang 1F-12)
3) Tháo két nước. ☞(Trang 1F-16)
4) Đối với model có trang bị hệ thống điều hòa A/C, tháo đai truyền động máy nén. ☞(Trang 7B-49)
5) Tháo đai truyền động của bơm nước / máy phát điện. ☞(Trang 1J-8)
6) Tháo bu-lông pu-li trục khuỷu (1).
   Để khóa pu-li trục khuỷu (2), dùng dụng cụ chuyên dụng như được minh họa trong hình.

   Dụng cụ chuyên dụng
   (A): 09917-68222

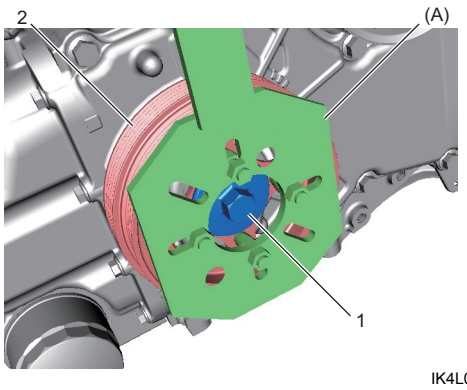

IK4L0A140047-01

7) Tháo pu-li trục khuỷu (1).
   Nếu khó tháo, sử dụng dụng cụ chuyên dụng.

   Dụng cụ chuyên dụng
   (A): 09926-58010
   (B): 09913-66710

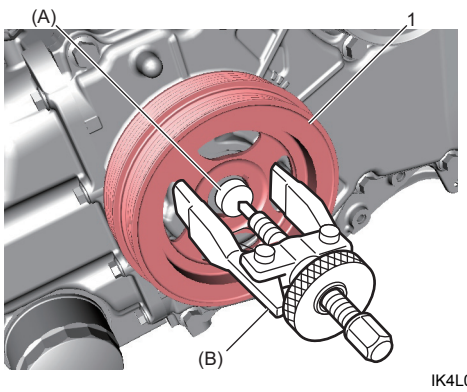

IK4L0A140048-01

8) Tháo phốt dầu (1) khỏi nắp xích cam (2).

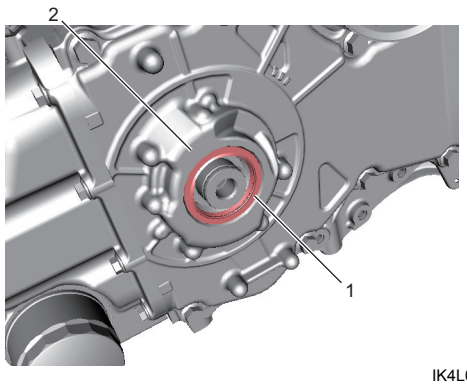

IK4L0A140052-01

Lắp

1) Lắp phốt dầu mới (1) vào nắp xích cam (2), sử dụng dụng cụ chuyên dụng.

   Dụng cụ chuyên dụng
   (A): 09913-70123

   <u>Độ sâu</u>
   “a”: 1,15 – 1,35 mm (0,046 – 0,053 in.)

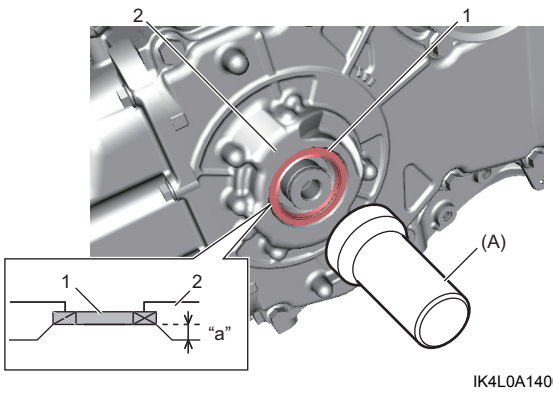

IK4L0A140053-01

2) Làm sạch pu-li trục khuỷu và tra nhớt động cơ lên bề mặt kín (1).

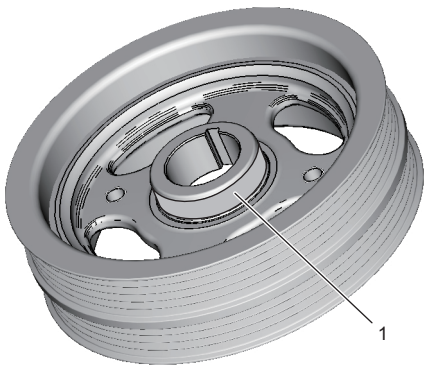

IHSB0A141003-01

3) Lắp pu-li trục khuỷu thẳng hàng với rãnh then (1) với then (2) trên trục khuỷu.