AENK4L0B.book Page 26 Thursday, August 29, 2019 10:31 AM

Tháo và lắp phốt dầu nắp xích cam

AENK4L0B1406015

Tháo

1) Xoay công tắc máy về vị trí “OFF”.
2) Xả nước làm mát. ☞(Trang 1F-12)
3) Tháo két nước. ☞(Trang 1F-16)
4) Đối với model có trang bị hệ thống điều hòa A/C, tháo đai truyền động máy nén. ☞(Trang 7B-49)
5) Tháo đai truyền động của bơm nước / máy phát điện. ☞(Trang 1J-8)
6) Tháo bu-lông pu-li trục khuỷu (1).
   Để khóa pu-li trục khuỷu (2), dùng dụng cụ chuyên dụng như được minh họa trong hình.

   Dụng cụ chuyên dụng
   (A): 09917-68222

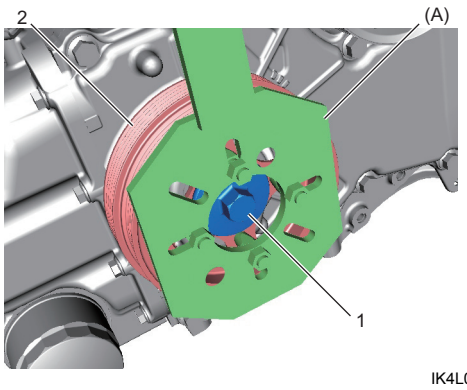

IK4L0A140047-01

7) Tháo pu-li trục khuỷu (1).
   Nếu khó tháo, sử dụng dụng cụ chuyên dụng.

   Dụng cụ chuyên dụng
   (A): 09926-58010
   (B): 09913-66710

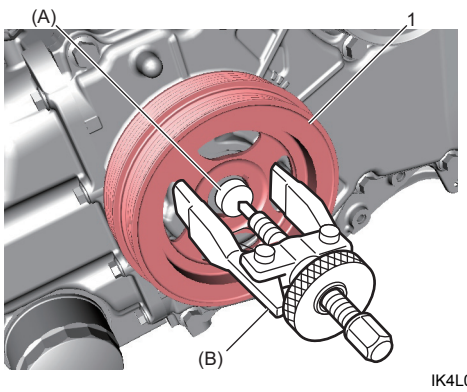

IK4L0A140048-01

8) Tháo phốt dầu (1) khỏi nắp xích cam (2).

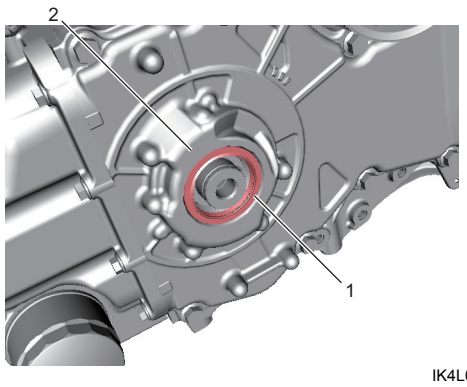

IK4L0A140052-01

Lắp

1) Lắp phốt dầu mới (1) vào nắp xích cam (2), sử dụng dụng cụ chuyên dụng.

   Dụng cụ chuyên dụng
   (A): 09913-70123

   <u>Độ sâu</u>
   “a”: 1,15 – 1,35 mm (0,046 – 0,053 in.)

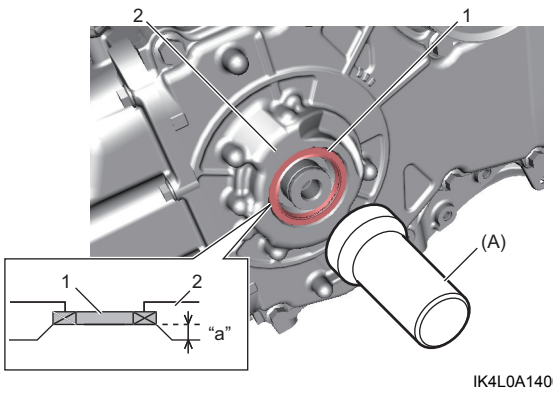

IK4L0A140053-01

2) Làm sạch pu-li trục khuỷu và tra nhớt động cơ lên bề mặt kín (1).

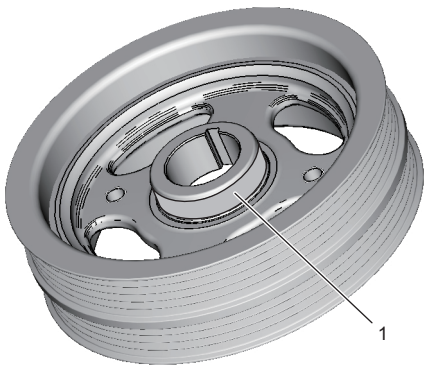

IHSB0A141003-01

3) Lắp pu-li trục khuỷu thẳng hàng với rãnh then (1) với then (2) trên trục khuỷu.

AENK4L0B.book Page 27 Thursday, August 29, 2019 10:31 AM

CHÚ Ý

Mép phốt dầu bị lật hoặc lò xo bên trong bị bật ra có thể dẫn đến rò rỉ nhớt.
Trong khi lắp pu-li trục khuỷu, chú ý không làm hỏng mép phốt dầu hoặc làm lò xo bên trong bật ra.

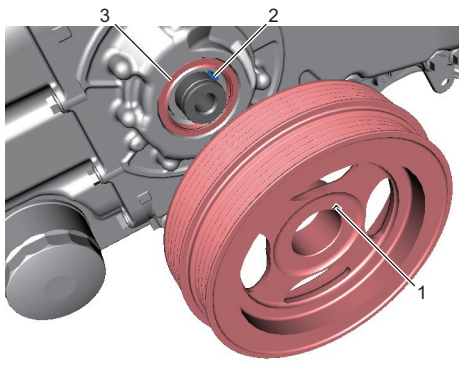

IK4L0A140055-01

3. Phốt dầu

4) Siết chặt bu-lông pu-li trục khuỷu theo quy trình sau.

LƯU Ý

Khi không thể sử dụng dụng cụ chuyên dụng để siết góc (cần siết lực góc, v.v.), hãy tham khảo các mục sau.

- **Trước khi lắp bu-lông pu-li trục khuỷu, đặt vạch dấu khớp A (2) và vạch dấu khớp B (3) trên bu-lông pu-li trục khuỷu (1) bằng dụng cụ đo góc, v.v.**
- **Thực hiện bước c) theo quy trình sau, sau đó kiểm tra vị trí của các vạch dấu khớp bằng gương, v.v.**
  - **a. Đặt vạch dấu khớp C (5) trên pu-li trục khuỷu (4), thẳng hàng với vạch dấu khớp B.**
  - **b. Siết chặt lại bu-lông pu-li trục khuỷu đến khi vạch dấu khớp A thẳng hàng với vạch dấu khớp C.**

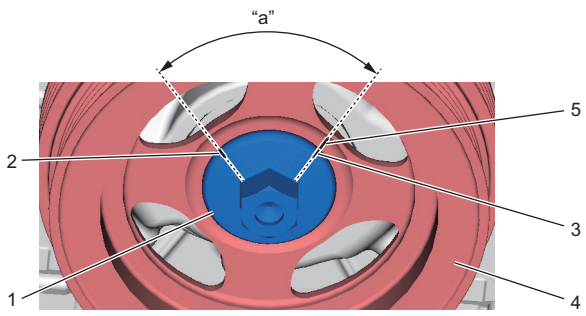

IJW60A140097-01

"a": 75°

- **Ngay cả khi sử dụng 12 góc đầu tuýp (1) thay thế cho dụng cụ đo góc, vẫn có thể đặt các vạch dấu khớp trên bu-lông pu-li trục khuỷu.**

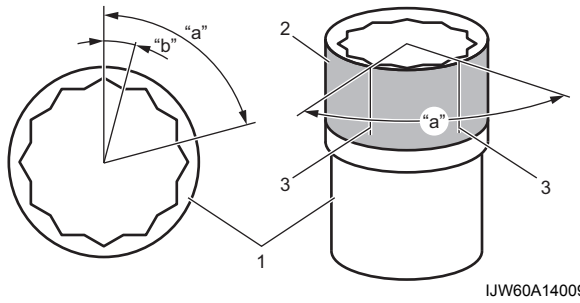

IJW60A140098-01

"a": 75°	2. Quấn băng bảo vệ bề mặt.
"b": 15°	3. Nạp đầy đến vạch để xác nhận 75°.

a) Giữ pu-li trục khuỷu (1), sử dụng dụng cụ chuyên dụng.

Dụng cụ chuyên dụng
(A): 09917-68222

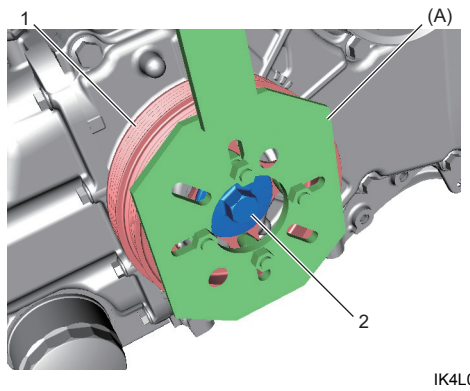

IK4L0A140056-01

2. Bu-lông pu-li trục khuỷu

b) Siết chặt bu-lông pu-li trục khuỷu đến 19 N·m (1,9 kgf-m, 14,0 lbf-ft).

c) Siết chặt lại đến 75°.

Lực siết
Bu-lông pu-li trục khuỷu* (a):
19 N·m (1,9 kgf-m, 14,0 lbf-ft) → +75°

5) Đối với model có trang bị hệ thống điều hòa A/C, lắp đai truyền động máy nén. ☞(Trang 7B-49)
6) Lắp két nước. ☞(Trang 1F-16)
7) Nạp đầy nước làm mát vào hệ thống làm mát. ☞(Trang 1F-12)
8) Kiểm tra xem có rò rỉ nước làm mát và nhớt không.
   - Rò rỉ nước làm mát: ☞(Trang 1F-11)

AENK4L0B.book Page 28 Thursday, August 29, 2019 10:31 AM

Tháo và lắp phốt dầu phía sau động cơ

AENK4L0B1406016

Tháo

1) Tháo cụm động cơ khỏi xe. ☞(Trang 1D-30)
2) Tháo cụm hộp số khỏi cụm động cơ. ☞(Trang 5B-12)
3) Tháo vỏ ly hợp và đĩa ly hợp. ☞(Trang 5C-10)
4) Tháo bánh đà khỏi trục khuỷu. ☞(Trang 1D-38)
5) Tháo các-te nhớt. ☞(Trang 1E-8)
6) Tháo vỏ phốt dầu và phốt dầu sau tham khảo Bước 8) – 9) của phần “Tháo” trong “Tháo và lắp bạc lót trục khuỷu, trục khuỷu và thân máy” (Trang 1D-67).

Lắp

1) Kiểm tra độ nhẵn của mặt bích trục khuỷu và tra nhớt động cơ lên bề mặt kín.
2) Lắp phốt dầu sau và vỏ phốt dầu tham khảo Bước 8) – 13) của phần “Lắp” trong “Tháo và lắp bạc lót trục khuỷu, trục khuỷu và thân máy” (Trang 1D-67).
3) Lắp các-te nhớt. ☞(Trang 1E-8)
4) Lắp bánh đà vào trục khuỷu. ☞(Trang 1D-38)
5) Lắp vỏ ly hợp và đĩa ly hợp. ☞(Trang 5C-10)
6) Lắp cụm hộp số vào cụm động cơ. ☞(Trang 5B-12)
7) Lắp cụm động cơ vào xe. ☞(Trang 1D-30)