AENK4L0B.book Page 29 Thursday, August 29, 2019 10:31 AM

Các bộ phận của giá lắp động cơ

AENK4L0B1406017

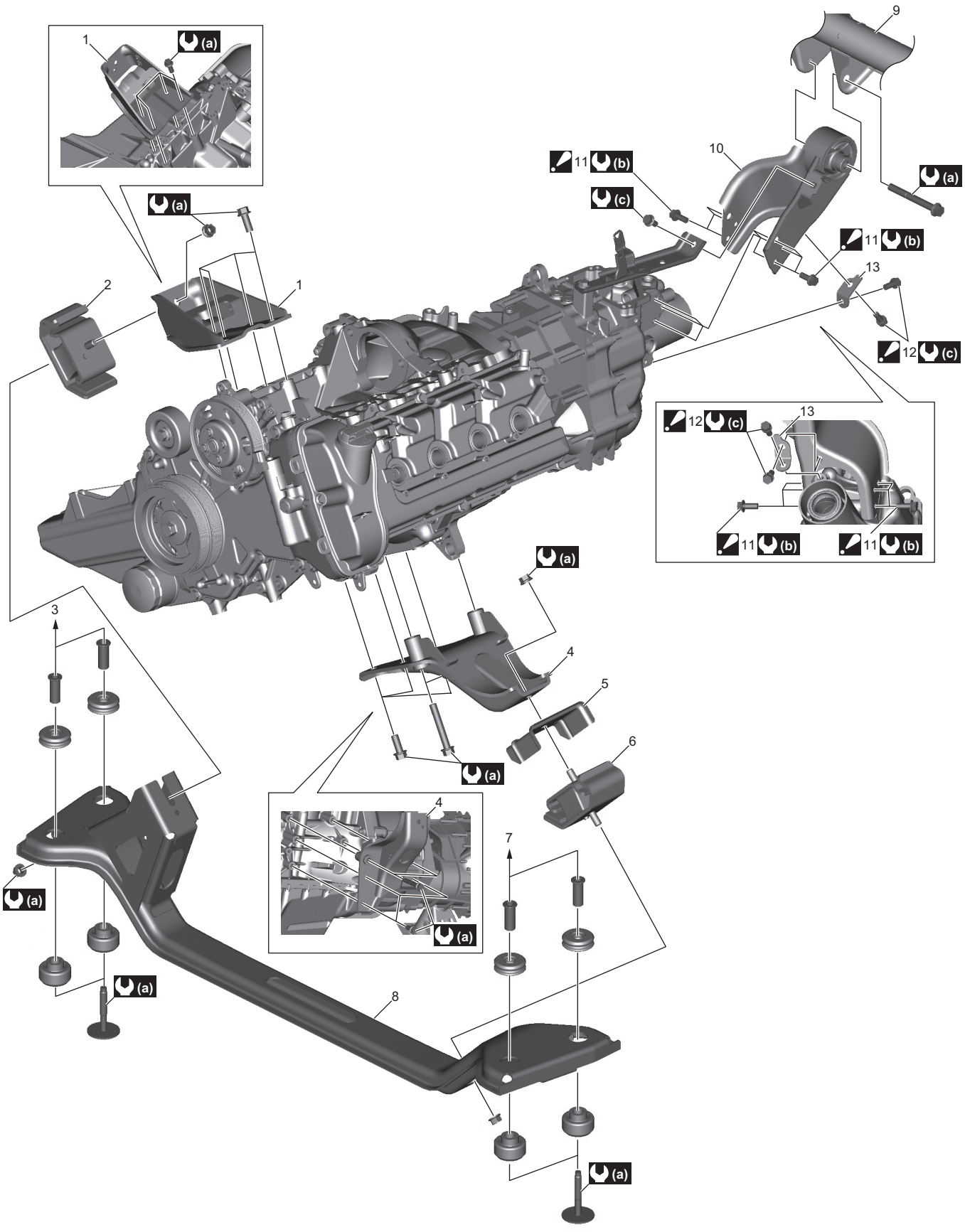

IK4L0A140057-01

AENK4L0B.book Page 30 Thursday, August 29, 2019 10:31 AM

1. Giá lắp phía trước động cơ bên phải	7. Đến khung trước sàn xe bên trái	13. Thanh gia cường số 1 lắp phía sau động cơ và hộp số
2. Giá lắp bên phải động cơ	8. Thanh gắn phía trước động cơ	(a) : 55 N·m (5,6 kgf-m, 40,5 lbf-ft)
3. Đến khung trước sàn xe bên phải	9. Thanh ngang sau giá lắp động cơ	(b) : 45 N·m (4,6 kgf-m, 33,5 lbf-ft)
4. Giá lắp phía trước động cơ bên trái	10. Giá phía sau	(c) : 23 N·m (2,3 kgf-m, 17,0 lbf-ft)
5. Ốp gắn phía trước bên trái	11. Bu-lông giá phía sau : Tham khảo “Tháo rời và lắp lại cụm hộp số sàn” trong Phần 5B (Trang 5B-12).	
6. Giá lắp bên trái động cơ	12. Bu-lông thanh gia cường số 1 lắp phía sau động cơ và hộp số : Tham khảo “Tháo rời và lắp lại cụm hộp số sàn” trong Phần 5B (Trang 5B-12).	

Tháo và lắp cụm động cơ

AENK4L0B1406018

Tháo

1) Giảm áp suất nhiên liệu. ☞(Trang 1G-16)
2) Ngắt cáp âm (–) ở bình điện. ☞(Trang 1J-6)
3) Xả nước làm mát. ☞(Trang 1F-12)
4) Tháo ốp trước hộp rơ-le (1) khỏi thân xe.
5) Tháo ống chân không phanh số 3 (2) khỏi đường ống chân không phanh số 2 (3).

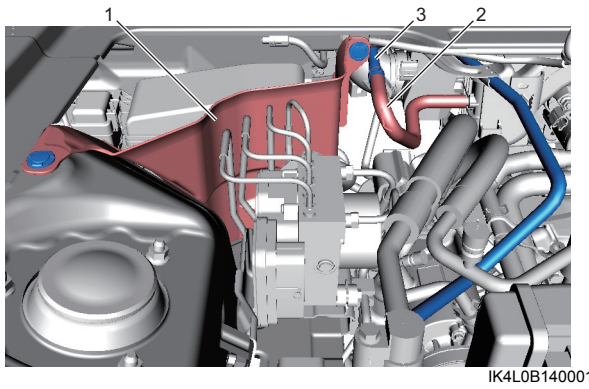

IK4L0B140001-01

6) Tháo bộ dây điện động cơ (1) khỏi ECM (2) và hộp rơ-le (3).
7) Tháo các kẹp bộ dây điện động cơ (4).
8) Đối với model có trang bị hệ thống ABS/ESP®, tháo các bu-lông bảo vệ bộ dây điện động cơ (5).

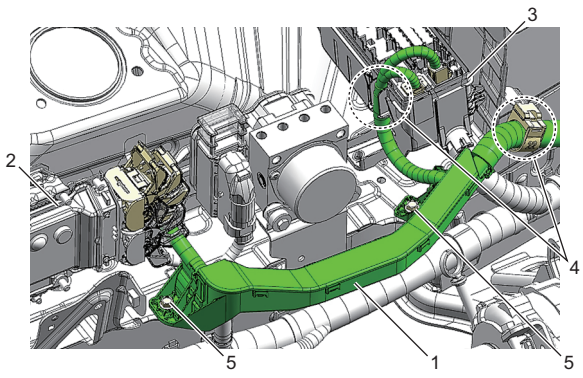

IK4L0B140002-01

9) Tháo đai ốc cáp mô-tơ khởi động (1), sau đó tháo cáp bình điện (cáp mô-tơ khởi động) (2) khỏi mô-tơ khởi động (3).

LƯU Ý

Tháo máy phát điện (4), nếu cần. ☞(Trang 1J-8)

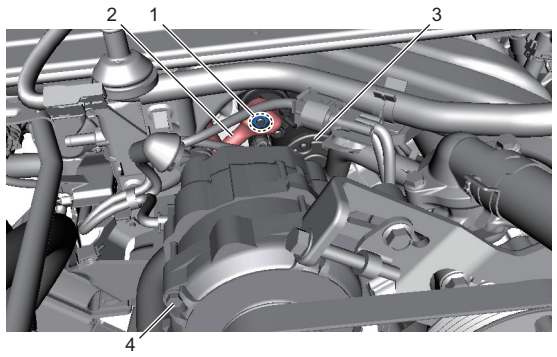

IK4L0A140066-01

10) Tháo ống dẫn vào giàn sưởi (1), ống dẫn ra giàn sưởi (2) và ống ra két nước (3) khỏi đường dẫn nước vào (4). ☞(Trang 1F-10)
11) Tháo máy nén A/C (5) theo quy trình sau. ☞(Trang 7B-51)
    a) Tháo đai truyền động máy nén.
    b) Rút giắc cắm dây dẫn ly hợp từ.
    c) Với ống được nối, tháo máy nén A/C khỏi khay chứa nhớt.
12) Treo máy nén A/C bằng dây cáp.

CHÚ Ý

Khi máy nén bị treo bởi các ống cao áp và ống thấp áp, các ống này có thể bị hỏng. Treo máy nén A/C vào thân xe bằng dây cáp, trong khi tháo máy nén A/C khỏi động cơ.

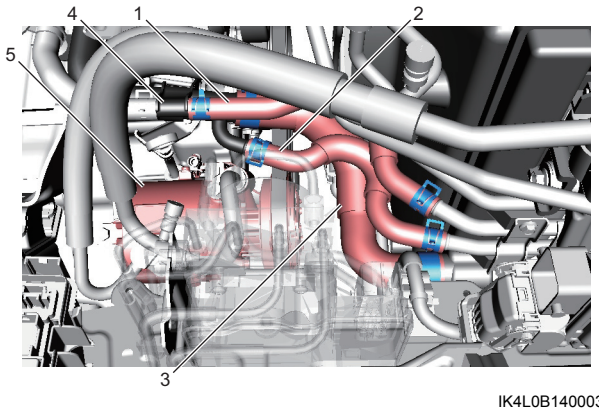

IK4L0B140003-01