AENK4L0B.book Page 34 Thursday, August 29, 2019 10:31 AM

Các bộ phận của nắp xích cam

AENK4L0B1406019

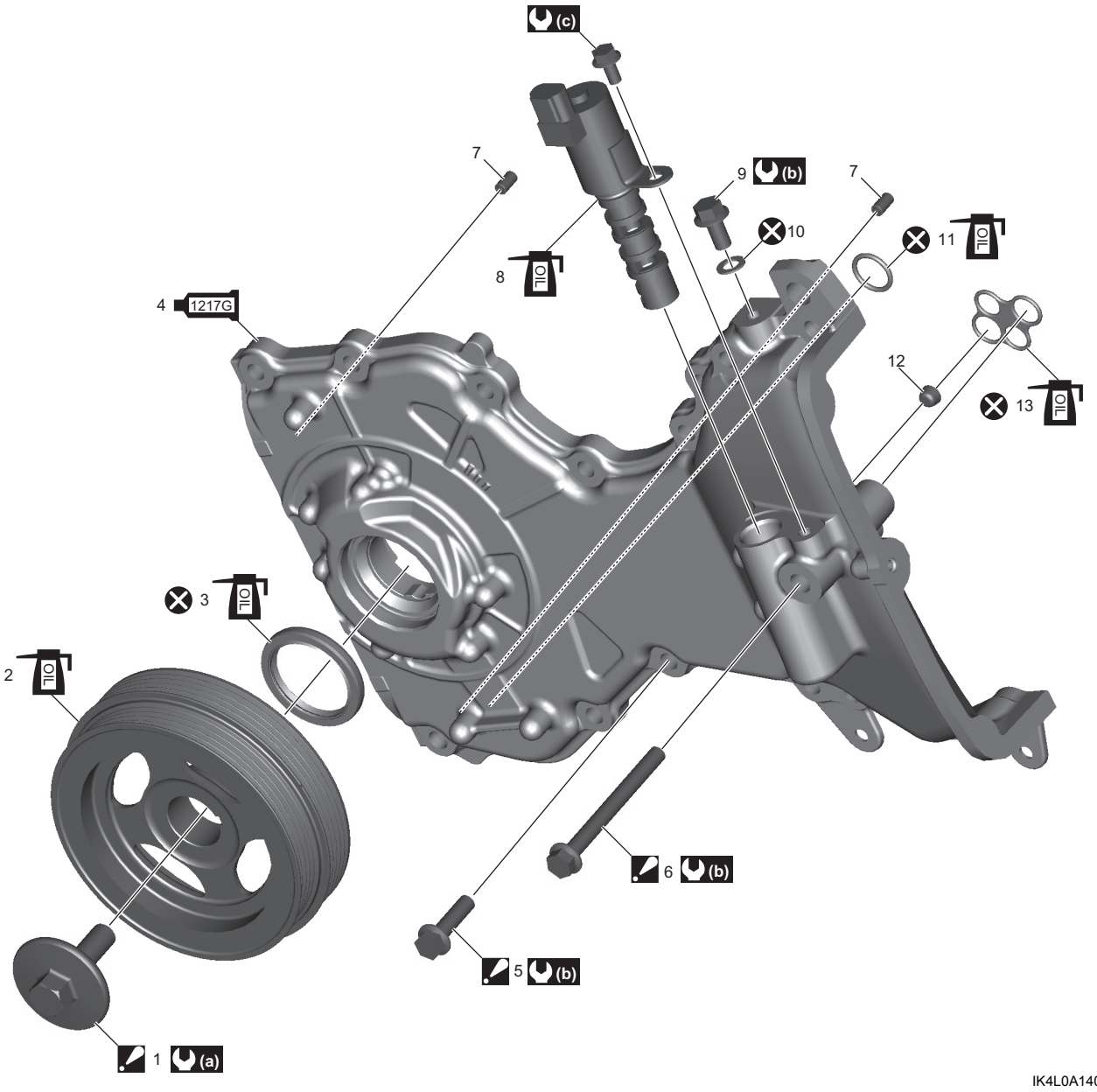

IK4L0A140078-01

1. Bu-lông pu-li trục khuỷu : Để biết thông tin về trình tự siết, tham khảo “Tháo và lắp nắp xích cam” (Trang 1D-35).	10. Vòng đệm chốt nắp xích cam
2. Pu-li trục khuỷu : Tra nhớt động cơ lên mặt trượt của phốt dầu.	11. Phốt chữ O bơm nhớt : Tra nhớt động cơ.
3. Phốt dầu : Tra nhớt động cơ lên mép phốt dầu.	12. Lọc nhớt
4. Nắp xích cam : Bôi keo ron 99000-31260. : Để biết chi tiết, tham khảo “Tháo và lắp nắp xích cam” (Trang 1D-35).	13. Vòng đệm : Tra nhớt động cơ.
5. Bu-lông nắp xích cam số 2 : Để biết thông tin về trình tự siết, tham khảo “Tháo và lắp nắp xích cam” (Trang 1D-35).	(a) : 19 N·m (1,9 kgf-m, 14,0 lbf-ft) → 75 ±3°
6. Bu-lông nắp xích cam số 1 : Để biết thông tin về trình tự siết, tham khảo “Tháo và lắp nắp xích cam” (Trang 1D-35).	(b) : 25 N·m (2,5 kgf-m, 18,5 lbf-ft)
7. Chốt định vị	(c) : 11 N·m (1,1 kgf-m, 8,5 lbf-ft)
8. OCV : Tra nhớt động cơ vào phốt chữ O.	: Không tái sử dụng.
9. Chốt nắp xích cam	

AENK4L0B.book Page 35 Thursday, August 29, 2019 10:31 AM

Tháo và lắp nắp xích cam

AENK4L0B1406020

Tháo

1) Tháo cụm động cơ khỏi xe. ☞(Trang 1D-30)
2) Tháo đai truyền động của bơm nước / máy phát điện. ☞(Trang 1J-8)
3) Tháo pu-li bơm nước. ☞(Trang 1F-17)
4) Tháo pu-li căng đai. ☞(Trang 1J-9)
5) Tháo các cụm bô-bin. ☞(Trang 1H-6)
6) Tháo nắp giàn cò. ☞(Trang 1D-16)
7) Lắp móc (1) bằng bu-lông và đai ốc như được minh họa trong hình và sử dụng móc này và móc khác (2) trên cổ góp xả để nâng cụm động cơ, cụm hộp số và thanh gắn phía trước động cơ lên cùng nhau.

⚠ CẢNH BÁO

Cụm động cơ, cụm hộp số và thanh gắn phía trước động cơ được nâng cùng nhau có thể rơi và gây thương tích cá nhân nghiêm trọng hoặc tử vong.
Không thực hiện bất kỳ công việc nào bên dưới khi nâng các bộ phận này.

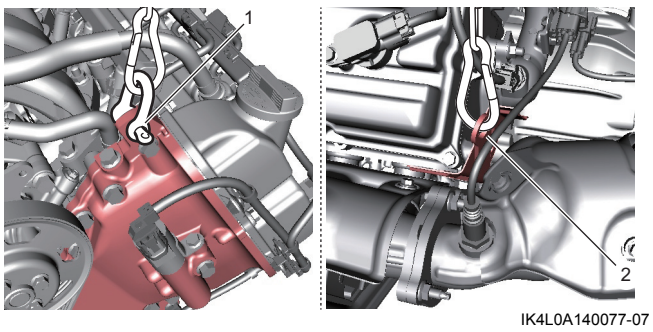

IK4L0A140077-07

8) Tháo thanh gắn phía trước động cơ. ☞(Trang 1D-29)
9) Xả nhớt động cơ. ☞(Trang 1E-4)
10) Tháo các-te nhớt. ☞(Trang 1E-8)
11) Lắp tạm thời thanh gắn phía trước động cơ, sau đó hạ thấp cụm động cơ, cụm hộp số và thanh gắn phía trước động cơ cùng lúc.
12) Tháo pu-li trục khuỷu. ☞(Trang 1D-26)
13) Rút giắc cắm OCV (1).
14) Tháo các kẹp bộ dây điện động cơ (2) khỏi nắp xích cam (3).
15) Tháo nắp xích cam. ☞(Trang 1D-34)

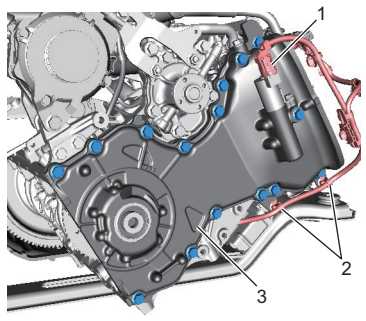

IK4L0A140079-02

16) Tháo phốt chữ O (1) khỏi bơm nhớt (2).
17) Tháo vòng đệm (3) khỏi nắp xích cam (4).
18) Tháo lọc nhớt (5) khỏi nắp xích cam, nếu cần.

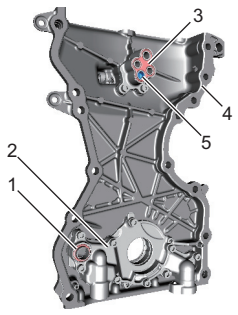

IK4L0A140080-03

19) Tháo các bộ phận sau, nếu cần. ☞(Trang 1D-34)
    - Phốt dầu
    - OCV
20) Tháo bơm nhớt khỏi nắp xích cam, nếu cần. ☞(Trang 1E-12)

Lắp

1) Làm sạch bề mặt ăn khớp của nắp xích cam, nắp quy lát và thân máy. Loại bỏ vòng đệm cũ và bụi bẩn khỏi bề mặt ăn khớp.
2) Lắp bơm nhớt vào nắp xích cam, nếu đã tháo. ☞(Trang 1E-12)
3) Kiểm tra hỏng hóc ở mép phốt dầu.
   Nếu phát hiện bất kỳ lỗi nào, hãy thay phốt dầu mới. Ngoài ra, lắp phốt dầu mới khi phốt dầu được tháo khỏi nắp xích cam. ☞(Trang 1D-26)
4) Lắp OCV vào nắp xích cam, nếu đã tháo. ☞(Trang 1D-37)
5) Tra nhớt động cơ vào phốt chữ O (1) và lắp vào bơm nhớt (2).
6) Tra nhớt động cơ vào vòng đệm mới (3) và lắp vòng đệm vào nắp xích cam (4).