AENK4L0B.book Page 35 Thursday, August 29, 2019 10:31 AM

Tháo và lắp nắp xích cam

AENK4L0B1406020

Tháo

1) Tháo cụm động cơ khỏi xe. ☞(Trang 1D-30)
2) Tháo đai truyền động của bơm nước / máy phát điện. ☞(Trang 1J-8)
3) Tháo pu-li bơm nước. ☞(Trang 1F-17)
4) Tháo pu-li căng đai. ☞(Trang 1J-9)
5) Tháo các cụm bô-bin. ☞(Trang 1H-6)
6) Tháo nắp giàn cò. ☞(Trang 1D-16)
7) Lắp móc (1) bằng bu-lông và đai ốc như được minh họa trong hình và sử dụng móc này và móc khác (2) trên cổ góp xả để nâng cụm động cơ, cụm hộp số và thanh gắn phía trước động cơ lên cùng nhau.

⚠ CẢNH BÁO

Cụm động cơ, cụm hộp số và thanh gắn phía trước động cơ được nâng cùng nhau có thể rơi và gây thương tích cá nhân nghiêm trọng hoặc tử vong.
Không thực hiện bất kỳ công việc nào bên dưới khi nâng các bộ phận này.

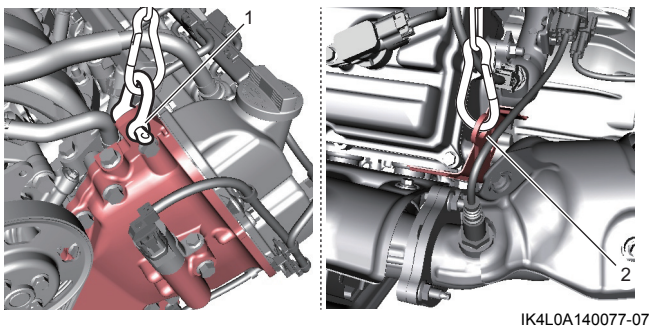

IK4L0A140077-07

8) Tháo thanh gắn phía trước động cơ. ☞(Trang 1D-29)
9) Xả nhớt động cơ. ☞(Trang 1E-4)
10) Tháo các-te nhớt. ☞(Trang 1E-8)
11) Lắp tạm thời thanh gắn phía trước động cơ, sau đó hạ thấp cụm động cơ, cụm hộp số và thanh gắn phía trước động cơ cùng lúc.
12) Tháo pu-li trục khuỷu. ☞(Trang 1D-26)
13) Rút giắc cắm OCV (1).
14) Tháo các kẹp bộ dây điện động cơ (2) khỏi nắp xích cam (3).
15) Tháo nắp xích cam. ☞(Trang 1D-34)

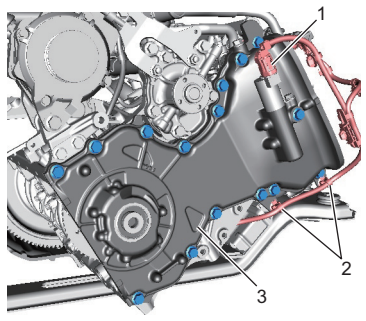

IK4L0A140079-02

16) Tháo phốt chữ O (1) khỏi bơm nhớt (2).
17) Tháo vòng đệm (3) khỏi nắp xích cam (4).
18) Tháo lọc nhớt (5) khỏi nắp xích cam, nếu cần.

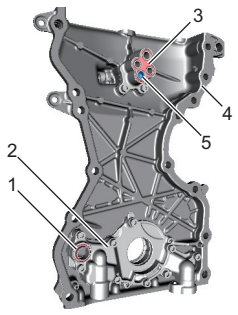

IK4L0A140080-03

19) Tháo các bộ phận sau, nếu cần. ☞(Trang 1D-34)
    - Phốt dầu
    - OCV
20) Tháo bơm nhớt khỏi nắp xích cam, nếu cần. ☞(Trang 1E-12)

Lắp

1) Làm sạch bề mặt ăn khớp của nắp xích cam, nắp quy lát và thân máy. Loại bỏ vòng đệm cũ và bụi bẩn khỏi bề mặt ăn khớp.
2) Lắp bơm nhớt vào nắp xích cam, nếu đã tháo. ☞(Trang 1E-12)
3) Kiểm tra hỏng hóc ở mép phốt dầu.
   Nếu phát hiện bất kỳ lỗi nào, hãy thay phốt dầu mới. Ngoài ra, lắp phốt dầu mới khi phốt dầu được tháo khỏi nắp xích cam. ☞(Trang 1D-26)
4) Lắp OCV vào nắp xích cam, nếu đã tháo. ☞(Trang 1D-37)
5) Tra nhớt động cơ vào phốt chữ O (1) và lắp vào bơm nhớt (2).
6) Tra nhớt động cơ vào vòng đệm mới (3) và lắp vòng đệm vào nắp xích cam (4).

AENK4L0B.book Page 36 Thursday, August 29, 2019 10:31 AM

7) Kiểm tra độ sạch của lọc nhớt (5) và lắp chúng vào nắp xích cam, nếu đã tháo.

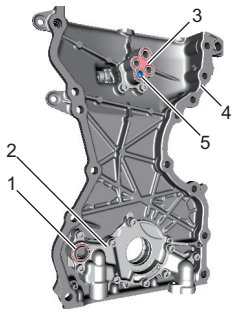

IK4L0A140080-03

8) Kiểm tra để đảm bảo các chốt định vị (1) được lắp vào thân máy.

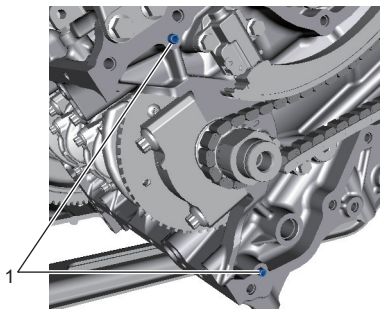

IK4L0A140081-01

9) Làm sạch bề mặt ăn khớp của nắp xích cam, nắp quy lát và thân máy bằng dung môi làm sạch.

10) Bôi keo ron “A” lên bề mặt ăn khớp (1) của nắp quy lát và thân máy.

11) Bôi keo ron “A” lên bề mặt ăn khớp của nắp xích cam.

CHÚ Ý

Sau khi đã bôi keo ron, nhớt sẽ bị rò rỉ khi không lắp các-te nhớt ngay.
Lắp các-te nhớt trong vòng 2 phút sau khi bôi keo ron.

“A”: Keo ron 99000-31260 (Keo ron SUZUKI Bond No.1217G)

<u>Lượng keo ron cho nắp xích cam</u>
Độ rộng “a”: 3 mm (0,12 in.)
Chiều cao “b”: 2 mm (0,08 in.)

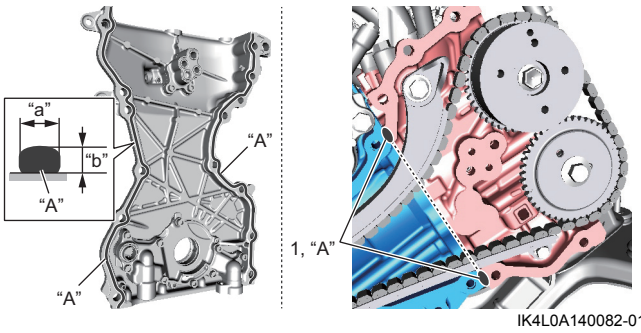

IK4L0A140082-01

12) Lắp nắp xích cam, chú ý các điểm sau.
- Tra nhớt động cơ vào mép phốt dầu (1).
- Cẩn thận để mép phốt dầu không bị hỏng và lò xo phốt dầu không bật ra.
- Căn chỉnh các vạch thẳng (2) của rô-to trong bơm nhớt với các vạch thẳng (3) của bánh xích chia thì trục khuỷu.

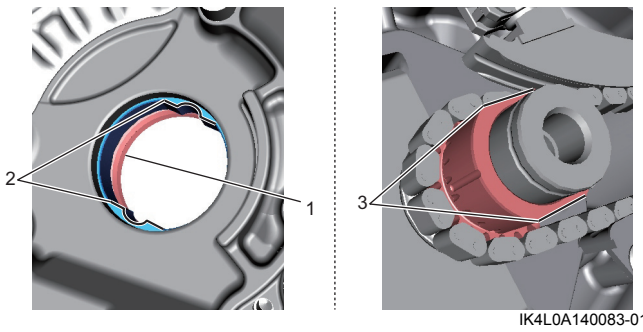

IK4L0A140083-01

- Kiểm tra xem phốt chữ O (1) và vòng đệm (3) đã được lắp chính xác chưa.

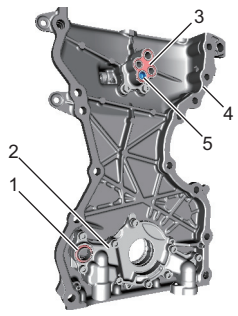

IK4L0A140080-03

2.	Bơm nhớt
4.	Nắp xích cam
5.	Lọc nhớt

13) Siết chặt các bu-lông nắp xích cam số 1 và số 2 theo thứ tự (“1” – “15”) đều và từ từ đến lực siết quy định.

Lực siết
Bu-lông nắp xích cam số 1* (a): 25 N·m (2,5 kgf-m, 18,5 lbf-ft)
Bu-lông nắp xích cam số 2* (b): 25 N·m (2,5 kgf-m, 18,5 lbf-ft)

14) Cắm giắc cắm OCV (1) và lắp các kẹp bộ dây điện động cơ (2).

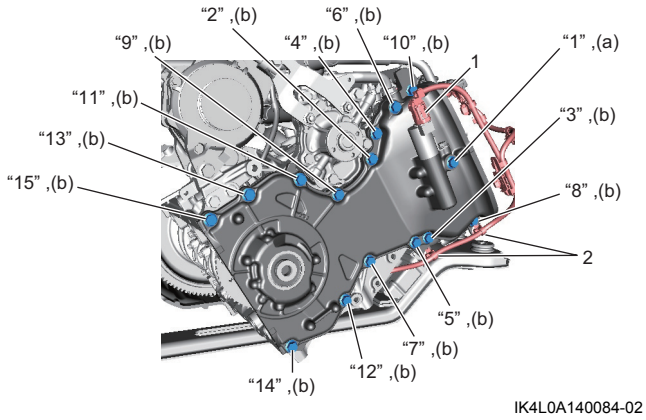

IK4L0A140084-02

15) Làm sạch pu-li trục khuỷu và tra nhớt động cơ lên bề mặt kín. ☞(Trang 1D-26)

AENK4L0B.book Page 37 Thursday, August 29, 2019 10:31 AM

16) Lắp pu-li trục khuỷu vào trục khuỷu. ☞(Trang 1D-26)
17) Lắp móc (1) bằng bu-lông và đai ốc như được minh họa trong hình và sử dụng móc này và móc khác (2) trên cổ góp xả để nâng cụm động cơ, cụm hộp số và thanh gắn phía trước động cơ lên cùng nhau.

⚠ CẢNH BÁO

Cụm động cơ, cụm hộp số và thanh gắn phía trước động cơ được nâng cùng nhau có thể rơi và gây thương tích cá nhân nghiêm trọng hoặc tử vong.
Không thực hiện bất kỳ công việc nào bên dưới khi nâng các bộ phận này.

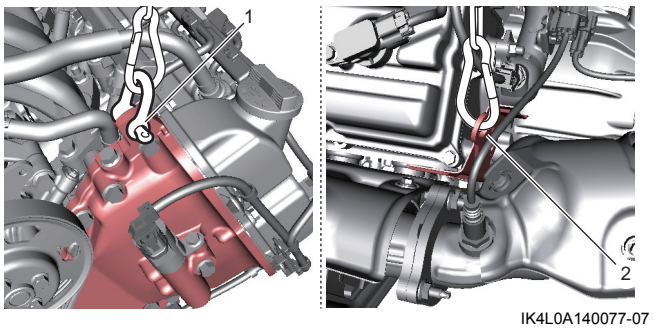

IK4L0A140077-07

18) Tháo thanh gắn phía trước động cơ. ☞(Trang 1D-29)
19) Lắp các-te nhớt. ☞(Trang 1E-8)
20) Lắp thanh gắn phía trước động cơ. ☞(Trang 1D-29)
21) Hạ thấp cụm động cơ với cụm hộp số và thanh gắn phía trước động cơ.
22) Lắp nắp giàn cò. ☞(Trang 1D-16)
23) Lắp các cụm bô-bin. ☞(Trang 1H-6)
24) Lắp pu-li căng đai. ☞(Trang 1J-9)
25) Lắp pu-li bơm nước. ☞(Trang 1F-17)
26) Lắp đai truyền động của bơm nước/máy phát điện. ☞(Trang 1J-8)
27) Lắp cụm động cơ vào xe. ☞(Trang 1D-30)

Kiểm tra nắp xích cam

AENK4L0B1406021

Phốt dầu

Kiểm tra xem mép phốt dầu có bị lỗi hoặc hư hỏng nào khác hay không. Thay thế nếu cần.

Nắp xích cam

Kiểm tra các ống dẫn nhớt (1) và lọc nhớt (2) cho bộ chấp hành VVT.
Làm sạch các ống dẫn nhớt và lọc nhớt nếu bị nghẹt hoặc có vật lạ.

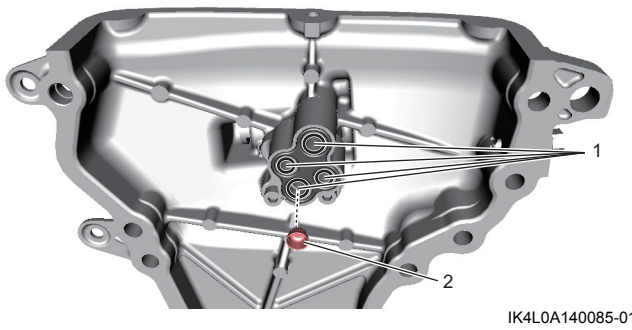

IK4L0A140085-01

Tháo và lắp OCV

AENK4L0B1406022

Tháo

1) Xoay công tắc máy về vị trí “OFF”.
2) Rút giắc cắm OCV (1).
3) Tháo OCV (2) khỏi nắp xích cam (3).

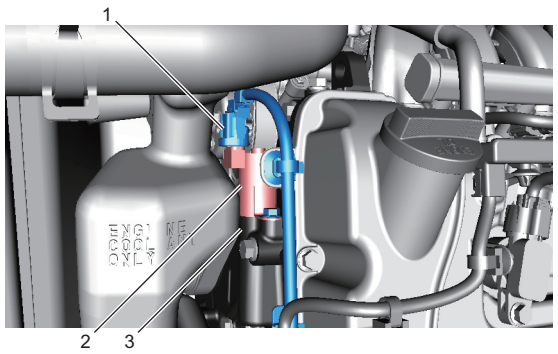

IK4L0A140086-02

Lắp

Thực hiện ngược lại quy trình tháo, lưu ý những điểm sau.

- Kiểm tra độ sạch của đường dẫn nhớt trong nắp xích cam (1) và OCV (2).
- Nếu phốt chữ O bị hỏng, hãy thay OCV mới.
- Tra nhớt động cơ vào phốt chữ O.
- Lắp cẩn thận OCV vào nắp xích cam
- Siết chặt bu-lông OCV (3) đến lực siết quy định.

Lực siết
Bu-lông OCV (a): 11 N·m (1,1 kgf-m, 8,5 lbf-ft)

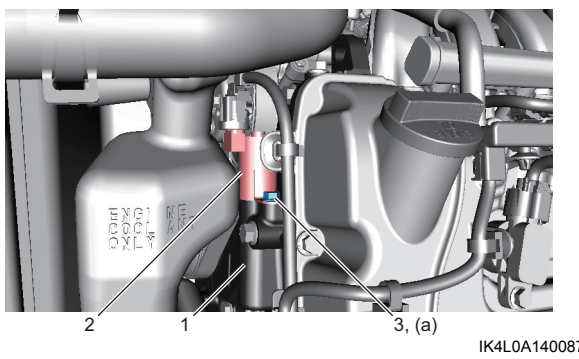

IK4L0A140087-02