AENK4L0B.book Page 37 Thursday, August 29, 2019 10:31 AM

16) Lắp pu-li trục khuỷu vào trục khuỷu. ☞(Trang 1D-26)
17) Lắp móc (1) bằng bu-lông và đai ốc như được minh họa trong hình và sử dụng móc này và móc khác (2) trên cổ góp xả để nâng cụm động cơ, cụm hộp số và thanh gắn phía trước động cơ lên cùng nhau.

⚠ CẢNH BÁO

Cụm động cơ, cụm hộp số và thanh gắn phía trước động cơ được nâng cùng nhau có thể rơi và gây thương tích cá nhân nghiêm trọng hoặc tử vong.
Không thực hiện bất kỳ công việc nào bên dưới khi nâng các bộ phận này.

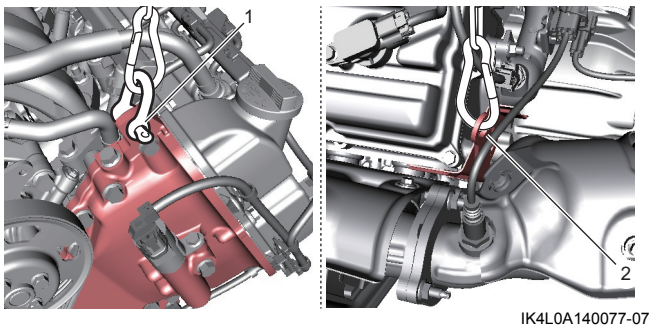

IK4L0A140077-07

18) Tháo thanh gắn phía trước động cơ. ☞(Trang 1D-29)
19) Lắp các-te nhớt. ☞(Trang 1E-8)
20) Lắp thanh gắn phía trước động cơ. ☞(Trang 1D-29)
21) Hạ thấp cụm động cơ với cụm hộp số và thanh gắn phía trước động cơ.
22) Lắp nắp giàn cò. ☞(Trang 1D-16)
23) Lắp các cụm bô-bin. ☞(Trang 1H-6)
24) Lắp pu-li căng đai. ☞(Trang 1J-9)
25) Lắp pu-li bơm nước. ☞(Trang 1F-17)
26) Lắp đai truyền động của bơm nước/máy phát điện. ☞(Trang 1J-8)
27) Lắp cụm động cơ vào xe. ☞(Trang 1D-30)

Kiểm tra nắp xích cam

AENK4L0B1406021

Phốt dầu

Kiểm tra xem mép phốt dầu có bị lỗi hoặc hư hỏng nào khác hay không. Thay thế nếu cần.

Nắp xích cam

Kiểm tra các ống dẫn nhớt (1) và lọc nhớt (2) cho bộ chấp hành VVT.
Làm sạch các ống dẫn nhớt và lọc nhớt nếu bị nghẹt hoặc có vật lạ.

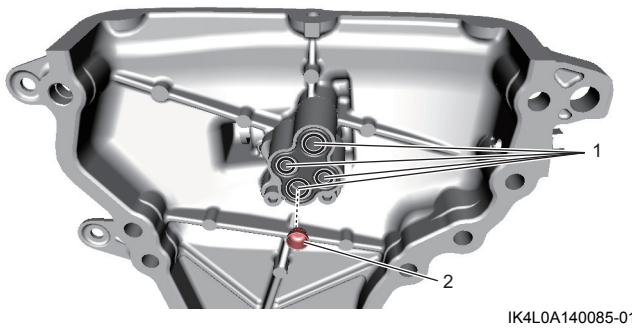

IK4L0A140085-01

Tháo và lắp OCV

AENK4L0B1406022

Tháo

1) Xoay công tắc máy về vị trí “OFF”.
2) Rút giắc cắm OCV (1).
3) Tháo OCV (2) khỏi nắp xích cam (3).

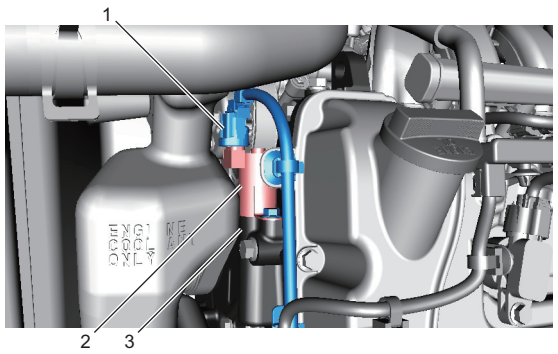

IK4L0A140086-02

Lắp

Thực hiện ngược lại quy trình tháo, lưu ý những điểm sau.

- Kiểm tra độ sạch của đường dẫn nhớt trong nắp xích cam (1) và OCV (2).
- Nếu phốt chữ O bị hỏng, hãy thay OCV mới.
- Tra nhớt động cơ vào phốt chữ O.
- Lắp cẩn thận OCV vào nắp xích cam
- Siết chặt bu-lông OCV (3) đến lực siết quy định.

Lực siết
Bu-lông OCV (a): 11 N·m (1,1 kgf-m, 8,5 lbf-ft)

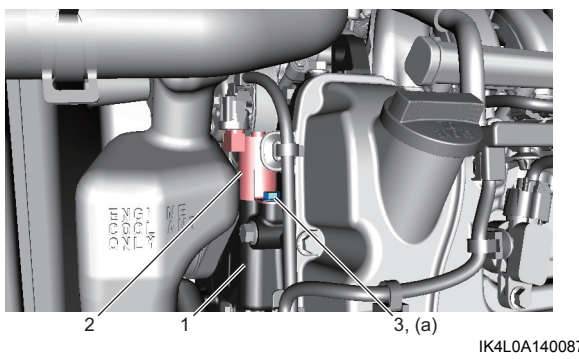

IK4L0A140087-02

AENK4L0B.book Page 38 Thursday, August 29, 2019 10:31 AM

Tháo và lắp bánh đà

AENK4L0B1406023

Tháo

1) Tháo cụm hộp số khỏi xe. ☞(Trang 5B-12)
2) Tháo vỏ ly hợp và đĩa ly hợp. ☞(Trang 5C-10)
3) Lắp dụng cụ chuyên dụng vào răng của vòng răng (1) để khóa bánh đà như được minh họa trong hình.

Dụng cụ chuyên dụng
(A): 09924-17811

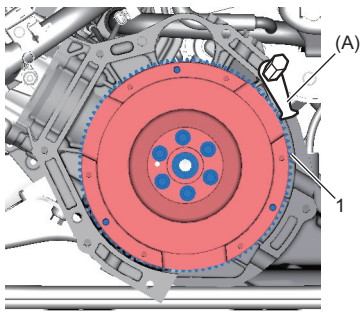

IK4L0A140088-01

4) Tháo bánh đà khỏi trục khuỷu.
5) Tháo bạc đạn trục sơ cấp (1) khỏi bánh đà (2) bằng dụng cụ chuyên dụng.

Dụng cụ chuyên dụng
(A): 09921-20210
(B): 09930-30104

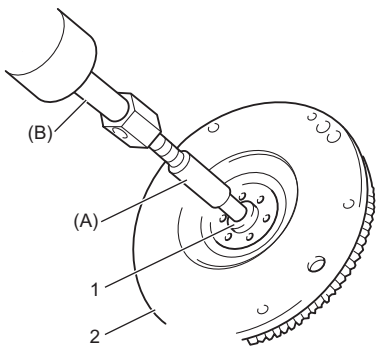

IJW60A140074-01

Lắp

Thực hiện ngược lại quy trình tháo, lưu ý những điểm sau.

- Lắp bạc đạn trục sơ cấp (1) bằng dụng cụ chuyên dụng và máy ép thủy lực (2), nếu đã tháo.

Độ sâu
"a": 0 – 0,5 mm (0 – 0,01 in.)

Dụng cụ chuyên dụng
(A): 09913-75821

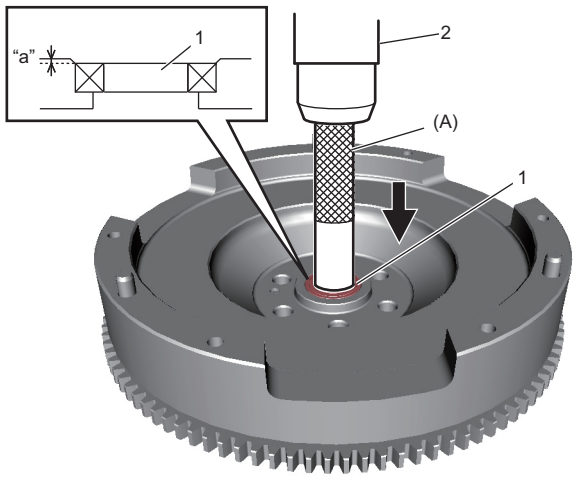

IK4L0A140090-01

- Lắp các bu-lông bánh đà mới theo quy trình sau.

CHÚ Ý

Các bu-lông bánh đà được phủ một lớp keo làm kín. Nếu tái sử dụng những bu-lông này thì chúng có thể bị lỏng.
Thay mới các bu-lông bánh đà bất cứ khi nào tháo chúng ra.

a. Lắp dụng cụ chuyên dụng vào răng của vòng răng (1) để khóa bánh đà.

Dụng cụ chuyên dụng
(A): 09924-17811

b. Siết chặt các bu-lông mới đến lực siết quy định.
Lực siết
Bu-lông bánh đà (a):
76 N·m (7,7 kgf-m, 56,0 lbf-ft)

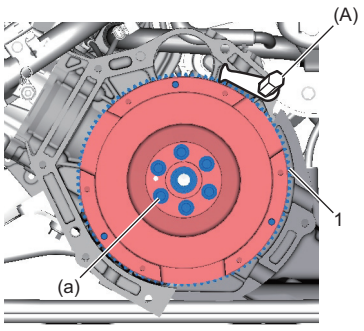

IK4L0A140091-01