AENK4L0B.book Page 38 Thursday, August 29, 2019 10:31 AM

Tháo và lắp bánh đà

AENK4L0B1406023

Tháo

1) Tháo cụm hộp số khỏi xe. ☞(Trang 5B-12)
2) Tháo vỏ ly hợp và đĩa ly hợp. ☞(Trang 5C-10)
3) Lắp dụng cụ chuyên dụng vào răng của vòng răng (1) để khóa bánh đà như được minh họa trong hình.

Dụng cụ chuyên dụng
(A): 09924-17811

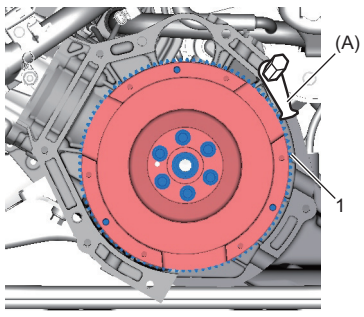

IK4L0A140088-01

4) Tháo bánh đà khỏi trục khuỷu.
5) Tháo bạc đạn trục sơ cấp (1) khỏi bánh đà (2) bằng dụng cụ chuyên dụng.

Dụng cụ chuyên dụng
(A): 09921-20210
(B): 09930-30104

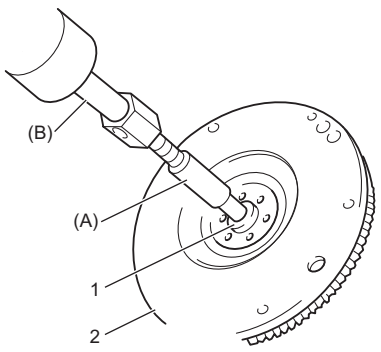

IJW60A140074-01

Lắp

Thực hiện ngược lại quy trình tháo, lưu ý những điểm sau.

- Lắp bạc đạn trục sơ cấp (1) bằng dụng cụ chuyên dụng và máy ép thủy lực (2), nếu đã tháo.

Độ sâu
"a": 0 – 0,5 mm (0 – 0,01 in.)

Dụng cụ chuyên dụng
(A): 09913-75821

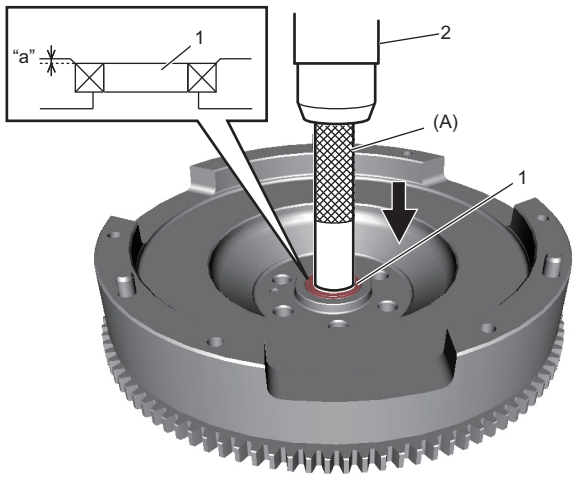

IK4L0A140090-01

- Lắp các bu-lông bánh đà mới theo quy trình sau.

CHÚ Ý

Các bu-lông bánh đà được phủ một lớp keo làm kín. Nếu tái sử dụng những bu-lông này thì chúng có thể bị lỏng.
Thay mới các bu-lông bánh đà bất cứ khi nào tháo chúng ra.

a. Lắp dụng cụ chuyên dụng vào răng của vòng răng (1) để khóa bánh đà.

Dụng cụ chuyên dụng
(A): 09924-17811

b. Siết chặt các bu-lông mới đến lực siết quy định.
Lực siết
Bu-lông bánh đà (a):
76 N·m (7,7 kgf-m, 56,0 lbf-ft)

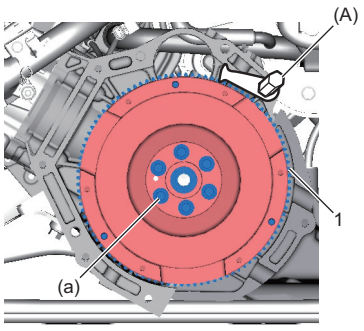

IK4L0A140091-01

AENK4L0B.book Page 39 Thursday, August 29, 2019 10:31 AM

Kiểm tra bánh đà

AENK4L0B1406024

Kiểm tra bằng mắt thường

- Nếu vòng răng (1) bị hỏng, nứt hoặc mòn, hãy thay bánh đà.
- Nếu bề mặt (2) tiếp xúc với đĩa ly hợp bị hỏng hoặc quá mòn, hãy thay bánh đà.
- Nếu bạc đạn trục sơ cấp (3) bị hỏng hoặc không quay êm, hãy thay bạc đạn trục sơ cấp.

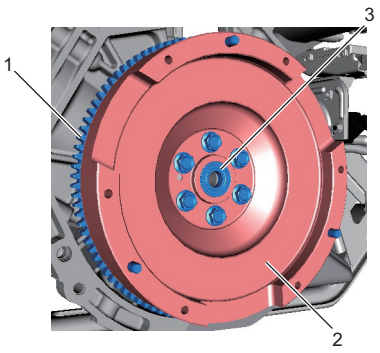

IK4L0A140093-01

Độ đảo mặt bánh đà

Đo độ đảo của bề mặt tiếp xúc đĩa ly hợp (1) bằng đồng hồ so kế.
Nếu độ đảo vượt quá giới hạn, hãy thay bánh đà.

Giới hạn giá trị của độ đảo bánh đà
Bề mặt tiếp xúc đĩa ly hợp: 0,2 mm (0,0079 in.)

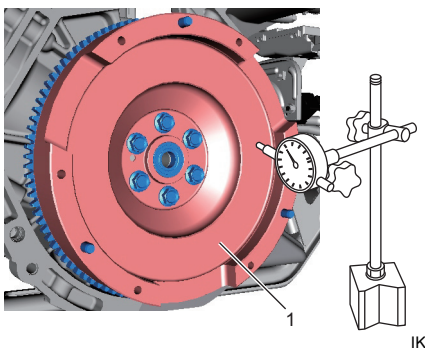

IK4L0A140092-01