AENK4L0B.book Page 39 Thursday, August 29, 2019 10:31 AM

Kiểm tra bánh đà

AENK4L0B1406024

Kiểm tra bằng mắt thường

- Nếu vòng răng (1) bị hỏng, nứt hoặc mòn, hãy thay bánh đà.
- Nếu bề mặt (2) tiếp xúc với đĩa ly hợp bị hỏng hoặc quá mòn, hãy thay bánh đà.
- Nếu bạc đạn trục sơ cấp (3) bị hỏng hoặc không quay êm, hãy thay bạc đạn trục sơ cấp.

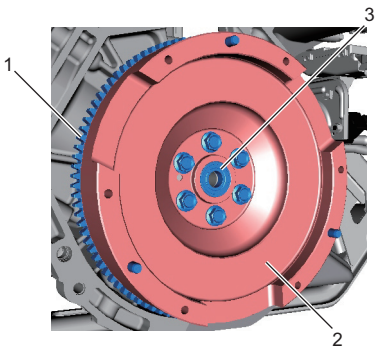

IK4L0A140093-01

Độ đảo mặt bánh đà

Đo độ đảo của bề mặt tiếp xúc đĩa ly hợp (1) bằng đồng hồ so kế.
Nếu độ đảo vượt quá giới hạn, hãy thay bánh đà.

Giới hạn giá trị của độ đảo bánh đà
Bề mặt tiếp xúc đĩa ly hợp: 0,2 mm (0,0079 in.)

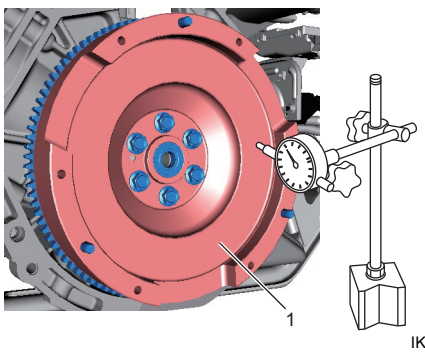

IK4L0A140092-01

AENK4L0B.book Page 40 Thursday, August 29, 2019 10:31 AM

Các bộ phận của xích cam và bộ căng xích cam

AENK4L0B1406025

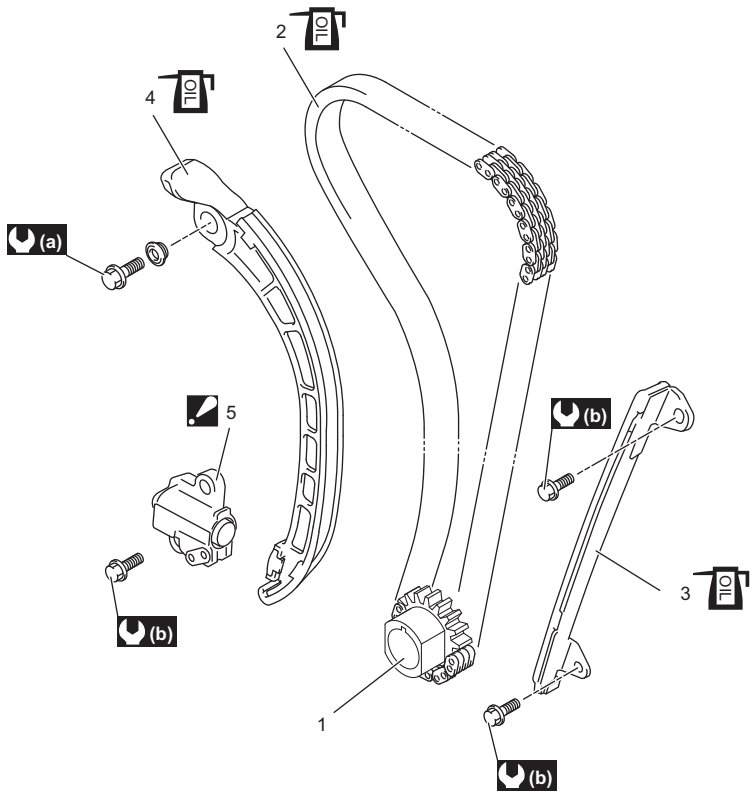

IGSB0A143035-01

1. Bánh xích chia thì trục khuỷu	4. Bộ căng xích cam : Tra nhớt động cơ lên mặt trượt.	(b) : 11 N·m (1,1 kgf-m, 8,5 lbf-ft)
2. Xích cam : Tra nhớt động cơ.	5. Bộ điều chỉnh căng xích cam : Để biết thông tin về cách lắp đặt, tham khảo “Tháo và lắp xích cam và bộ căng xích cam” (Trang 1D-41).	
3. Dẫn hướng xích cam : Tra nhớt động cơ lên mặt trượt.	(a) : 25 N·m (2,5 kgf-m, 18,5 lbf-ft)	