AENK4L0B.book Page 40 Thursday, August 29, 2019 10:31 AM

Các bộ phận của xích cam và bộ căng xích cam

AENK4L0B1406025

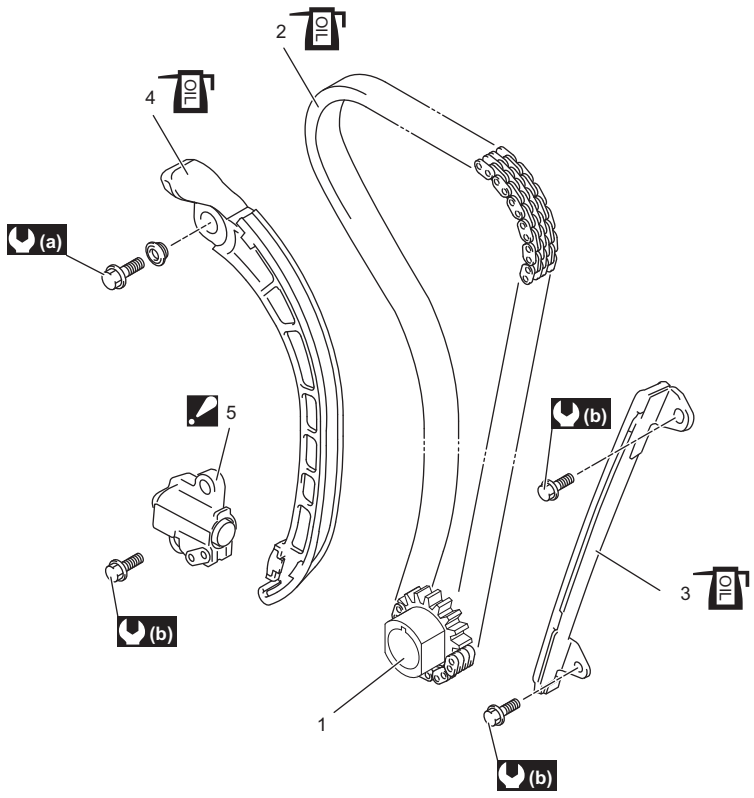

IGSB0A143035-01

1. Bánh xích chia thì trục khuỷu	4. Bộ căng xích cam : Tra nhớt động cơ lên mặt trượt.	(b) : 11 N·m (1,1 kgf-m, 8,5 lbf-ft)
2. Xích cam : Tra nhớt động cơ.	5. Bộ điều chỉnh căng xích cam : Để biết thông tin về cách lắp đặt, tham khảo “Tháo và lắp xích cam và bộ căng xích cam” (Trang 1D-41).	
3. Dẫn hướng xích cam : Tra nhớt động cơ lên mặt trượt.	(a) : 25 N·m (2,5 kgf-m, 18,5 lbf-ft)	

AENK4L0B.book Page 41 Thursday, August 29, 2019 10:31 AM

Tháo và lắp xích cam và bộ căng xích cam

AENK4L0B1406026

Tháo

CHÚ Ý

Sau khi đã tháo xích cam, nếu quay trục cam hoặc trục khuỷu vượt quá góc quay cho phép như được minh họa trong hình thì sẽ gây cản trở hoạt động giữa các pít-tông và xu-páp hoặc giữa các xu-páp với nhau và sẽ làm hư hỏng các bộ phận này và/hoặc các bộ phận có liên quan.
Cần tránh quay trục cam hoặc trục khuỷu vượt quá góc quay được hiển thị trong hình.

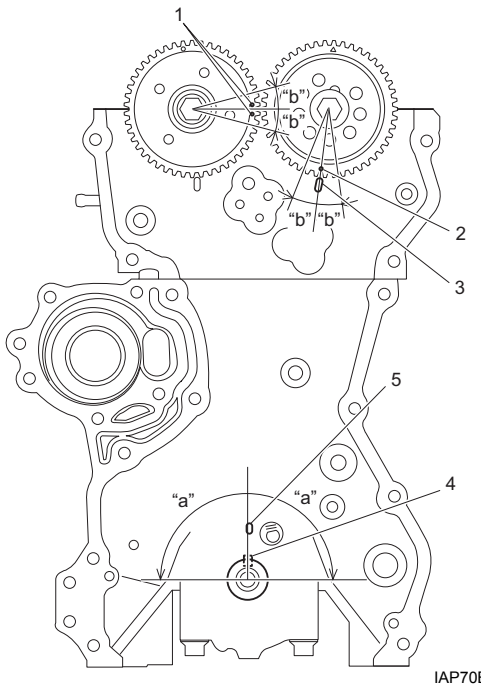

IAP70B140027-01

"a": 90°	3. Vạch dấu khớp trên nắp quy lát
"b": 15°	4. Then bán nguyệt bánh răng trục khuỷu
1. Dấu cân cam trên bộ chấp hành VVT	5. Vạch dấu khớp trên thân máy
2. Dấu cân cam trên nhông cam xả	

LƯU Ý

Nếu cần quay trục cam khi đã tháo xích cam, hãy xoay trục cam sau khi quay trục khuỷu ngược chiều kim đồng hồ từ 30° – 90° như được minh họa trong hình.

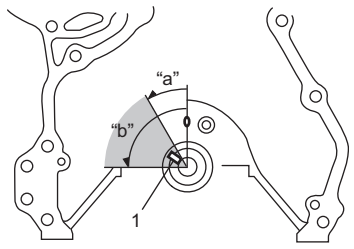

I7V20A141058-01

"a": 30°	"b": 90°	1. Chốt bánh xích trục cam

1) Tháo nắp xích cam. ☞(Trang 1D-35)
2) Bằng cách quay trục khuỷu, căn chỉnh trục cam và trục khuỷu ở vị trí quy định như sau.
   a) Căn chỉnh dấu cân cam (1) trên bộ chấp hành VVT với bề mặt của nắp quy lát (2).
   b) Căn chỉnh dấu cân cam (3) trên nhông cam xả với vạch dấu khớp (4) trên nắp quy lát.
   c) Kiểm tra để đảm bảo then bán nguyệt bánh răng trục khuỷu (5) thẳng hàng với vạch dấu khớp (6) trên thân máy.
3) Tháo bộ điều chỉnh căng xích cam (7).
4) Tháo bộ căng xích cam (8).
5) Tháo dẫn hướng xích cam (9).
6) Tháo xích cam (10), bánh xích chia thì trục khuỷu (11) và then bán nguyệt bánh răng trục khuỷu.

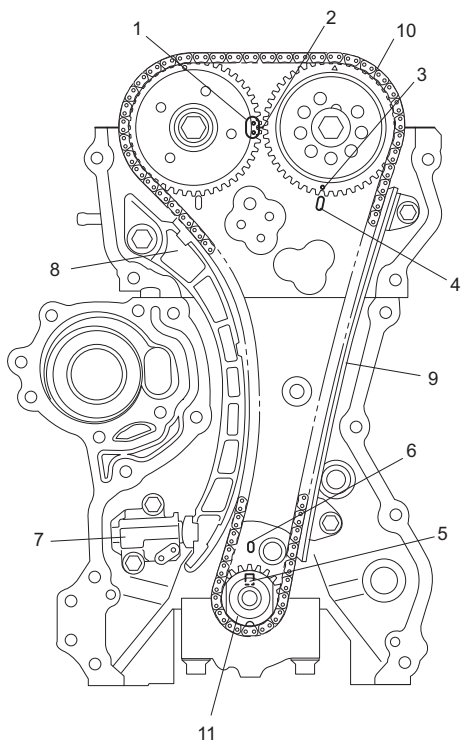

IGSB0A143036-01