AENK4L0B.book Page 41 Thursday, August 29, 2019 10:31 AM

Tháo và lắp xích cam và bộ căng xích cam

AENK4L0B1406026

Tháo

CHÚ Ý

Sau khi đã tháo xích cam, nếu quay trục cam hoặc trục khuỷu vượt quá góc quay cho phép như được minh họa trong hình thì sẽ gây cản trở hoạt động giữa các pít-tông và xu-páp hoặc giữa các xu-páp với nhau và sẽ làm hư hỏng các bộ phận này và/hoặc các bộ phận có liên quan.
Cần tránh quay trục cam hoặc trục khuỷu vượt quá góc quay được hiển thị trong hình.

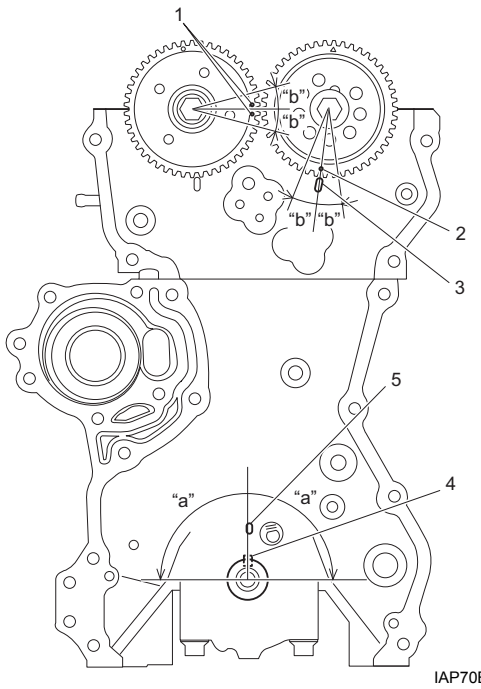

IAP70B140027-01

"a": 90°	3. Vạch dấu khớp trên nắp quy lát
"b": 15°	4. Then bán nguyệt bánh răng trục khuỷu
1. Dấu cân cam trên bộ chấp hành VVT	5. Vạch dấu khớp trên thân máy
2. Dấu cân cam trên nhông cam xả	

LƯU Ý

Nếu cần quay trục cam khi đã tháo xích cam, hãy xoay trục cam sau khi quay trục khuỷu ngược chiều kim đồng hồ từ 30° – 90° như được minh họa trong hình.

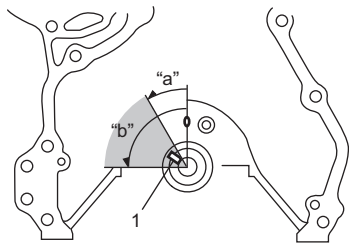

I7V20A141058-01

"a": 30°	"b": 90°	1. Chốt bánh xích trục cam

1) Tháo nắp xích cam. ☞(Trang 1D-35)
2) Bằng cách quay trục khuỷu, căn chỉnh trục cam và trục khuỷu ở vị trí quy định như sau.
   a) Căn chỉnh dấu cân cam (1) trên bộ chấp hành VVT với bề mặt của nắp quy lát (2).
   b) Căn chỉnh dấu cân cam (3) trên nhông cam xả với vạch dấu khớp (4) trên nắp quy lát.
   c) Kiểm tra để đảm bảo then bán nguyệt bánh răng trục khuỷu (5) thẳng hàng với vạch dấu khớp (6) trên thân máy.
3) Tháo bộ điều chỉnh căng xích cam (7).
4) Tháo bộ căng xích cam (8).
5) Tháo dẫn hướng xích cam (9).
6) Tháo xích cam (10), bánh xích chia thì trục khuỷu (11) và then bán nguyệt bánh răng trục khuỷu.

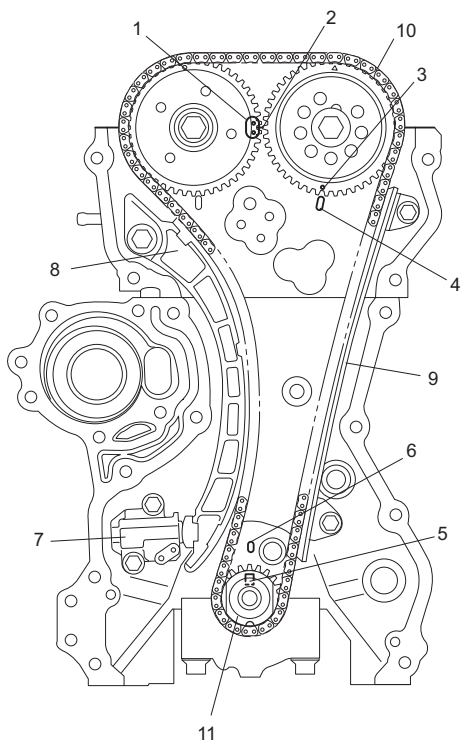

IGSB0A143036-01

AENK4L0B.book Page 42 Thursday, August 29, 2019 10:31 AM

Lắp

1) Cố định then bán nguyệt bánh răng trục khuỷu (1) trong khoảng 30° – 90° (2) ngược chiều kim đồng hồ so với vạch dấu khớp (3) trên thân máy.
2) Căn chỉnh dấu cân cam (4) trên bộ chấp hành VVT với bề mặt của nắp quy lát (5).
3) Căn chỉnh dấu cân cam (6) trên nhông cam xả với vạch dấu khớp (7) trên nắp quy lát.

LƯU Ý

Trục cam có thể xoay nhẹ do lò xo xu-páp đẩy và không giữ nguyên ở vị trí được căn chỉnh. Dùng cờ lê để cố định trục cam tại vị trí đã căn chỉnh một cách cẩn thận.

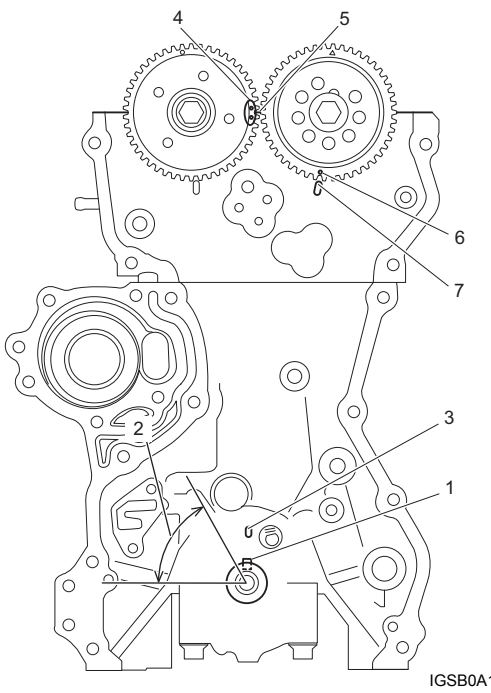

IGSB0A143041-01

4) Đặt xích cam trong khi căn chỉnh hai mắt xích màu (1) của xích cam với dấu cân cam (2) trên bộ chấp hành VVT và nhông cam xả.
5) Đặt then trục khuỷu (3) và căn chỉnh với vạch dấu khớp (4) trên thân máy bằng cách xoay trục khuỷu.
6) Lắp xích cam vào bánh xích chia thì trục khuỷu bằng cách căn chỉnh mắt xích màu (5) với rãnh (6) của bánh xích.
7) Sau khi lắp xích cam, hãy lắp bánh xích chia thì trục khuỷu vào trục khuỷu bằng cách căn chỉnh rãnh khóa với khóa trục khuỷu.

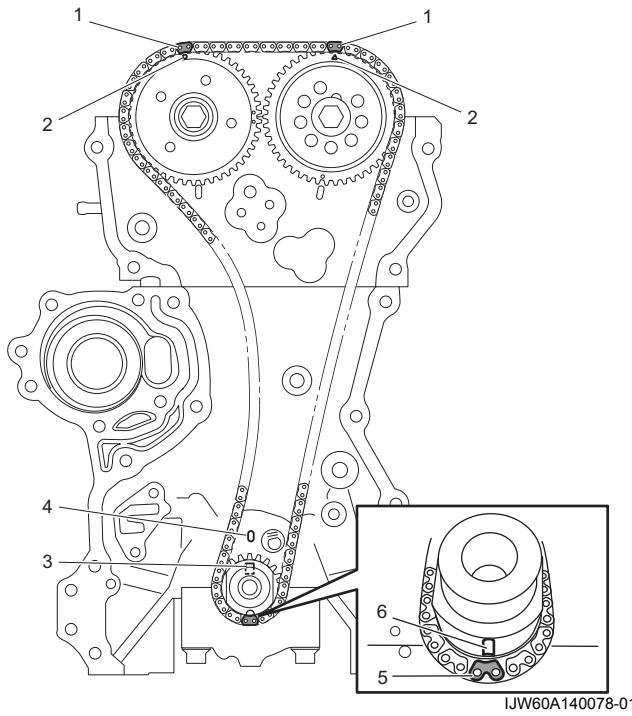

IJW60A140078-01

8) Tra nhớt động cơ lên mặt trượt của dẫn hướng xích cam (1) và bộ căng xích cam (2).
9) Lắp dẫn hướng xích cam và siết chặt bu-lông dẫn hướng xích cam (3) đến lực siết quy định.

Lực siết
Bu-lông dẫn hướng xích cam (a): 11 N·m (1,1 kgf-m, 8,5 lbf-ft)

10) Lắp bộ căng xích cam và ống lót (4), sau đó siết chặt bu-lông bộ căng xích cam (5) đến lực siết quy định.

Lực siết
Bu-lông bộ căng xích cam (b): 25 N·m (2,5 kgf-m, 18,5 lbf-ft)

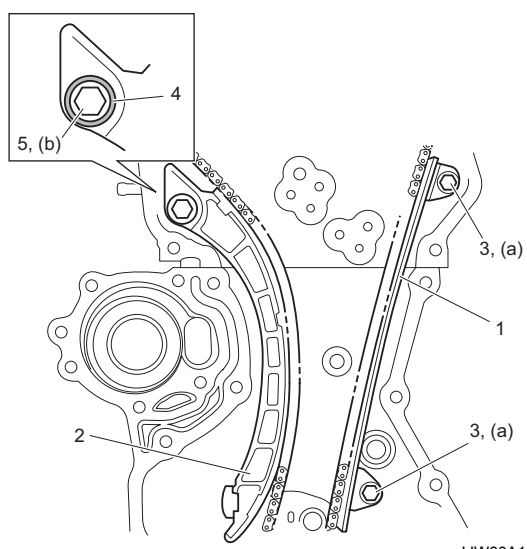

IJW60A140079-01

AENK4L0B.book Page 43 Thursday, August 29, 2019 10:31 AM

11) Kiểm tra để đảm bảo tất cả các mắt xích màu (1) trên xích cam thẳng hàng với các dấu cân cam (2) trên bộ chấp hành VVT, nhông cam xả và bánh xích chia thì.

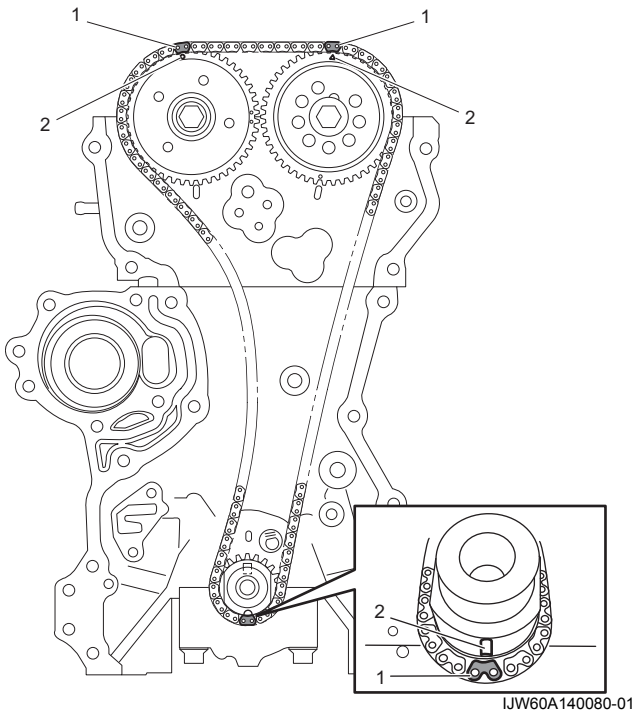

IJW60A140080-01

12) Lắp bộ điều chỉnh căng xích cam (1) như sau.
   a) Tháo tấm nối điều chỉnh cam khóa (2) theo chiều mũi tên và đẩy pít-tông (3) vào hoàn toàn.
   b) Lắp chốt hãm (sử dụng dây có đường kính 1,0 – 1,2 mm (0,039 – 0,047 in.) hoặc dụng cụ loại tương đương) vào lỗ (4) để cố định pít-tông.

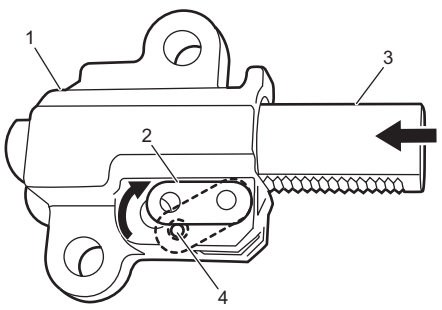

IJW60A140099-01

   c) Lắp bộ điều chỉnh căng xích cam (1) với chốt hãm (2) đã được lắp.
   Siết chặt các bu-lông bộ điều chỉnh căng xích cam (3) đến lực siết quy định.

   Lực siết
   Bu-lông bộ điều chỉnh căng xích cam (a): 11 N·m (1,1 kgf-m, 8,5 lbf-ft)

   d) Tháo chốt hãm khỏi bộ điều chỉnh căng xích cam.

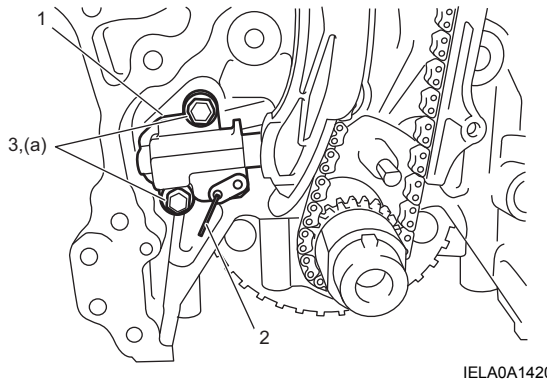

IELA0A142071-02

13) Tra nhớt động cơ vào xích cam.
14) Quay trục khuỷu 720° theo chiều kim đồng hồ, và kiểm tra để đảm bảo những điều kiện sau đây được thỏa mãn:
   - Dấu cân cam (1) trên bộ chấp hành VVT được căn chỉnh thẳng hàng với bề mặt của nắp quy lát (2).
   - Dấu cân cam (3) trên nhông cam xả thẳng hàng với vạch dấu khớp (4) trên nắp quy lát.
   - Then bán nguyệt bánh răng trục khuỷu (5) thẳng hàng với vạch dấu khớp (6) trên thân máy.

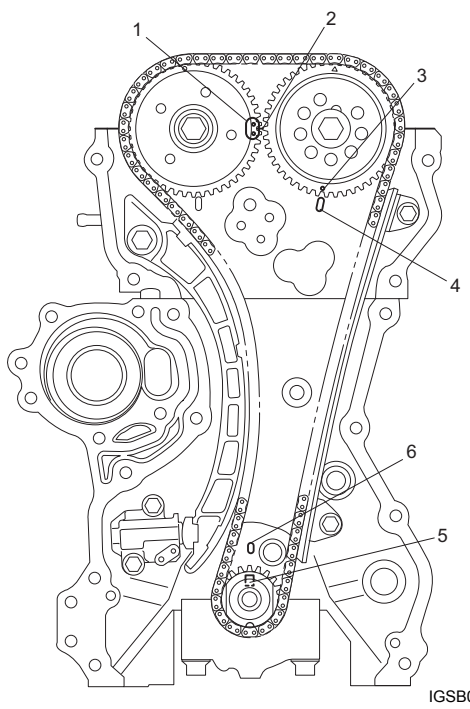

IGSB0A143037-01

15) Lắp nắp xích cam. ☞(Trang 1D-35)

AENK4L0B.book Page 44 Thursday, August 29, 2019 10:31 AM

Kiểm tra xích cam và bộ căng xích cam

AENK4L0B1406027

Dẫn hướng xích cam

Kiểm tra xem mặt trượt của dẫn hướng xích cam (1) có bị mòn hay hư hỏng không.
Nếu phát hiện bất kỳ sự khác thường nào, hãy thay dẫn hướng xích cam.

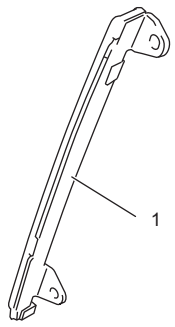

I7V20A141066-01

Bộ căng xích cam

Kiểm tra xem mặt trượt của bộ căng xích cam (1) có bị mòn hay hư hỏng không.
Nếu phát hiện bất kỳ sự khác thường nào, hãy thay bộ căng xích cam.

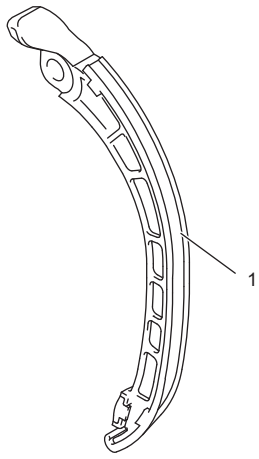

I7V20A141067-01

Bánh xích chia thì trục khuỷu

Kiểm tra xem các răng của bánh xích có bị mòn hay hư hỏng không.
Nếu phát hiện bất kỳ sự khác thường nào, hãy thay bánh xích chia thì trục khuỷu.

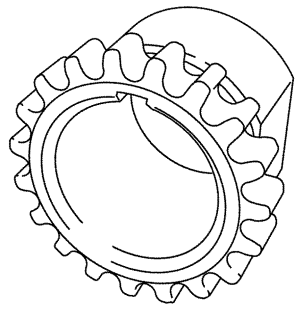

I2RH0B140070-01

Xích cam

Kiểm tra xích cam xem có bị mòn hay hỏng hóc không.
Nếu phát hiện bất kỳ sự khác thường nào, hãy thay xích cam.

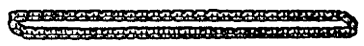

I2RH01140077-01

Bộ điều chỉnh căng xích cam

Kiểm tra để đảm bảo răng (1) không bị hỏng.
Nếu phát hiện bất kỳ sự khác thường nào, hãy thay bộ điều chỉnh căng xích cam.

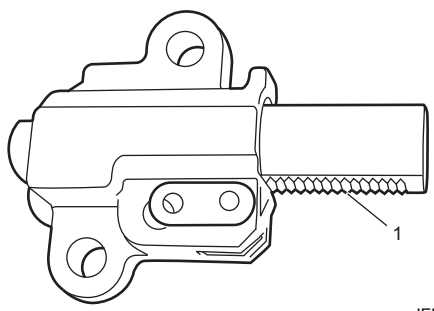

IELA0A142075-02