AENK4L0B.book Page 44 Thursday, August 29, 2019 10:31 AM

Kiểm tra xích cam và bộ căng xích cam

AENK4L0B1406027

Dẫn hướng xích cam

Kiểm tra xem mặt trượt của dẫn hướng xích cam (1) có bị mòn hay hư hỏng không.
Nếu phát hiện bất kỳ sự khác thường nào, hãy thay dẫn hướng xích cam.

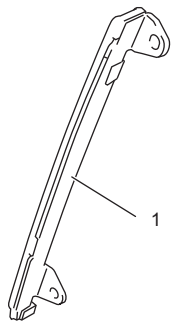

I7V20A141066-01

Bộ căng xích cam

Kiểm tra xem mặt trượt của bộ căng xích cam (1) có bị mòn hay hư hỏng không.
Nếu phát hiện bất kỳ sự khác thường nào, hãy thay bộ căng xích cam.

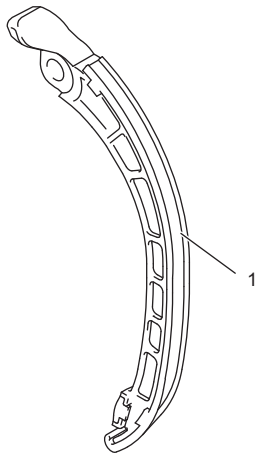

I7V20A141067-01

Bánh xích chia thì trục khuỷu

Kiểm tra xem các răng của bánh xích có bị mòn hay hư hỏng không.
Nếu phát hiện bất kỳ sự khác thường nào, hãy thay bánh xích chia thì trục khuỷu.

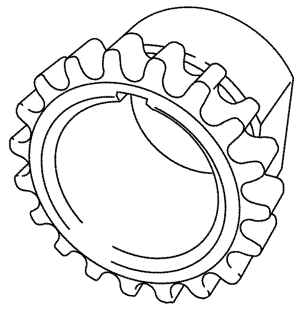

I2RH0B140070-01

Xích cam

Kiểm tra xích cam xem có bị mòn hay hỏng hóc không.
Nếu phát hiện bất kỳ sự khác thường nào, hãy thay xích cam.

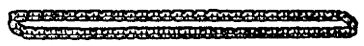

I2RH01140077-01

Bộ điều chỉnh căng xích cam

Kiểm tra để đảm bảo răng (1) không bị hỏng.
Nếu phát hiện bất kỳ sự khác thường nào, hãy thay bộ điều chỉnh căng xích cam.

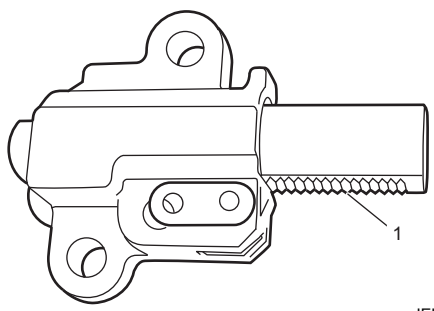

IELA0A142075-02

AENK4L0B.book Page 45 Thursday, August 29, 2019 10:31 AM

Các bộ phận của xu-páp và nắp quy lát

AENK4L0B1406028

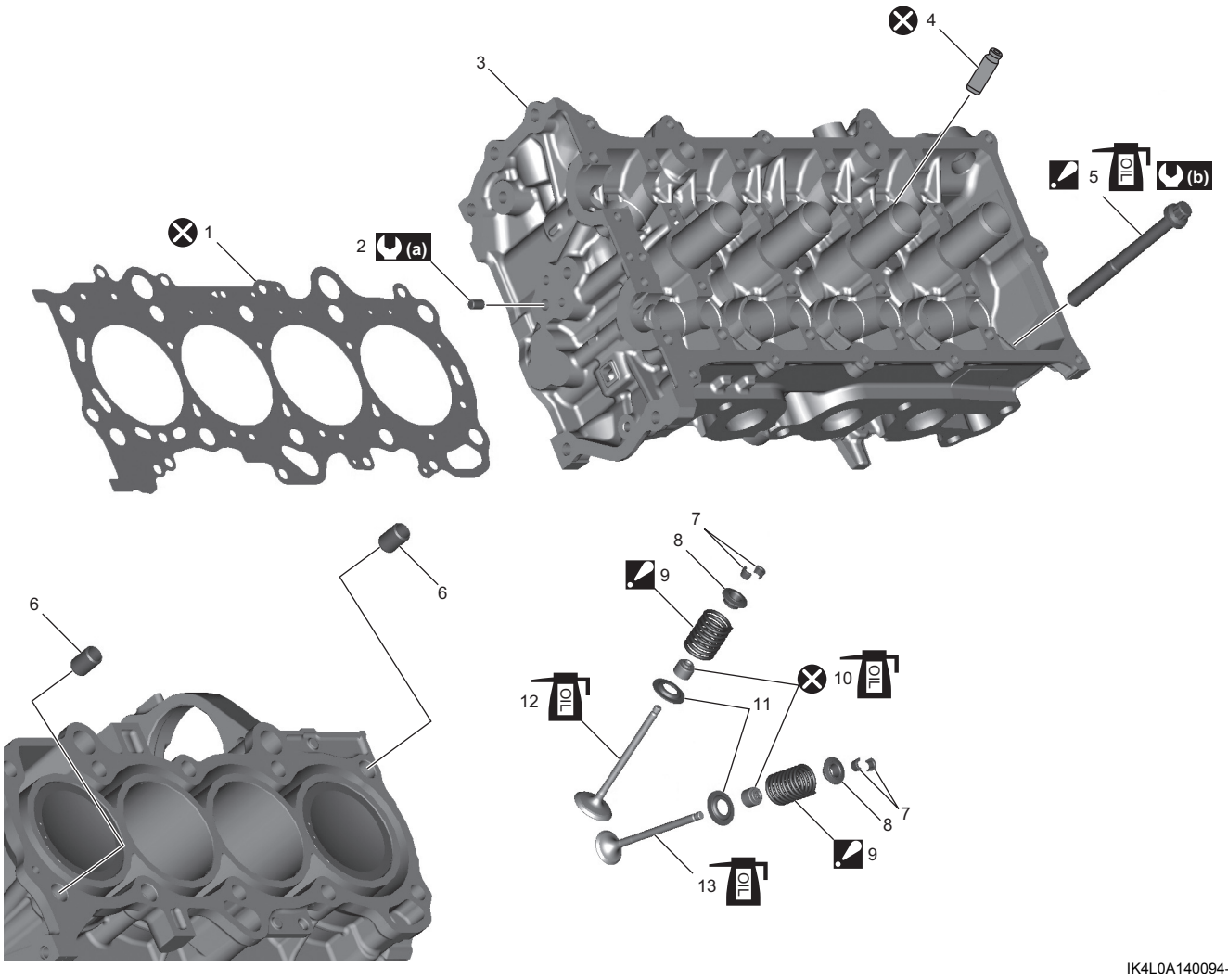

IK4L0A140094-01

1. Gioăng nắp quy lát	9. Lò xo xu-páp : Để biết thông tin về cách lắp đặt, tham khảo “Tháo rời và lắp lại xu-páp và nắp quy lát” (Trang 1D-47).
2. Nút dẫn nhớt	10. Phốt gic xu-páp : Tra nhớt động cơ vào mép phốt gic xu-páp.
3. Nắp quy lát	11. Đế lò xo xu-páp
4. Dẫn hướng xu-páp	12. Xu-páp nạp : Tra nhớt động cơ lên mặt trượt.
5. Bu-lông nắp quy lát : Kiểm tra xem bu-lông nắp quy lát có bị biến dạng không để tái sử dụng. ☞(Trang 1D-53) : Tra nhớt động cơ vào ren bu-lông. : Để biết thông tin về trình tự siết, tham khảo “Tháo và lắp xu-páp và nắp quy lát” (Trang 1D-46).	13. Xu-páp xả : Tra nhớt động cơ lên mặt trượt.
6. Chốt định vị	(a) : 3,5 N·m (0,36 kgf-m, 2,5 lbf-ft)
7. Móng xu-páp	(b) : 20 N·m → 40 N·m → +60° → +60° (2,0 kgf-m → 4,1 kgf-m → +60° → +60°, 15,0 lbf-ft → 29,5 lbf-ft → +60° → +60°)
8. Chén chặn lò xo xu-páp	: Không tái sử dụng.