AENK4L0B.book Page 45 Thursday, August 29, 2019 10:31 AM

Các bộ phận của xu-páp và nắp quy lát

AENK4L0B1406028

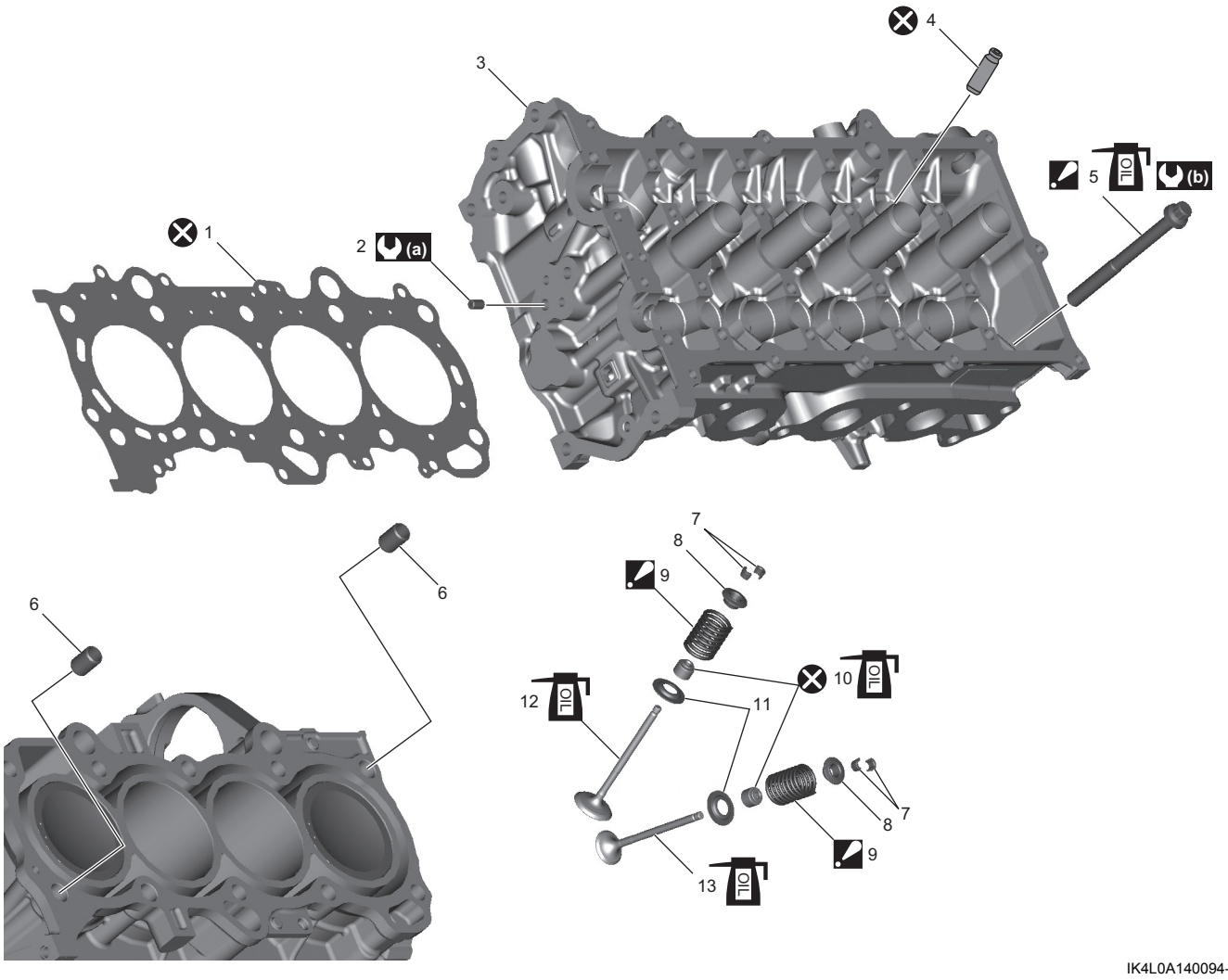

IK4L0A140094-01

1. Gioăng nắp quy lát	9. Lò xo xu-páp : Để biết thông tin về cách lắp đặt, tham khảo “Tháo rời và lắp lại xu-páp và nắp quy lát” (Trang 1D-47).
2. Nút dẫn nhớt	10. Phốt gic xu-páp : Tra nhớt động cơ vào mép phốt gic xu-páp.
3. Nắp quy lát	11. Đế lò xo xu-páp
4. Dẫn hướng xu-páp	12. Xu-páp nạp : Tra nhớt động cơ lên mặt trượt.
5. Bu-lông nắp quy lát : Kiểm tra xem bu-lông nắp quy lát có bị biến dạng không để tái sử dụng. ☞(Trang 1D-53) : Tra nhớt động cơ vào ren bu-lông. : Để biết thông tin về trình tự siết, tham khảo “Tháo và lắp xu-páp và nắp quy lát” (Trang 1D-46).	13. Xu-páp xả : Tra nhớt động cơ lên mặt trượt.
6. Chốt định vị	(a) : 3,5 N·m (0,36 kgf-m, 2,5 lbf-ft)
7. Móng xu-páp	(b) : 20 N·m → 40 N·m → +60° → +60° (2,0 kgf-m → 4,1 kgf-m → +60° → +60°, 15,0 lbf-ft → 29,5 lbf-ft → +60° → +60°)
8. Chén chặn lò xo xu-páp	: Không tái sử dụng.

AENK4L0B.book Page 46 Thursday, August 29, 2019 10:31 AM

Tháo và lắp xu-páp và nắp quy lát

AENK4L0B1406029

Tháo

1) Tháo cụm động cơ khỏi xe. ☞(Trang 1D-30)
2) Tháo cổ góp nạp. ☞(Trang 1D-13)
3) Tháo kim phun nhiên liệu. ☞(Trang 1G-19)
4) Tháo nắp xả nước. ☞(Trang 1F-10)
5) Tháo ống dẫn nước nối tắt khỏi nắp quy lát. ☞(Trang 1F-10)
6) Tháo nắp xích cam. ☞(Trang 1D-35)
7) Tháo cổ góp xả. ☞(Trang 1K-3)
8) Tháo xích cam, bộ căng xích cam và dẫn hướng xích cam. ☞(Trang 1D-41)
9) Tháo trục cam nạp, trục cam xả, bạc lót trục cam và con đội xu-páp. ☞(Trang 1D-18)
10) Tháo bu-lông nắp quy lát theo thứ tự (“1” – “10”) đều và từ từ.

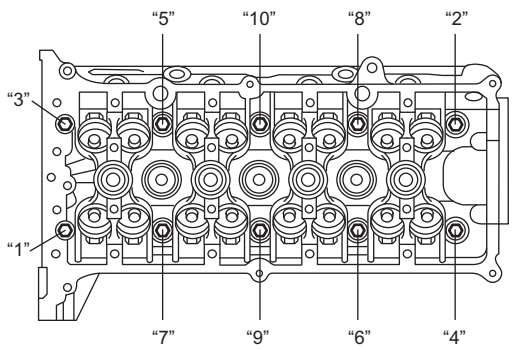

I9P60A141002-01

11) Tháo nắp quy lát (1), chốt định vị (2) và gioăng nắp quy lát (3) khỏi thân máy.

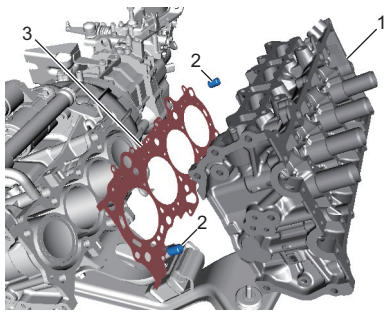

IK4L0A140095-01

12) Tháo các bộ phận sau khỏi nắp quy lát, nếu cần.
    - Cảm biến CMP: ☞(Trang 1C-10)
    - Bu-gi: ☞(Trang 1H-5)

Lắp

1) Làm sạch bề mặt ăn khớp của nắp quy lát và thân máy. Loại bỏ nhớt, vòng đệm cũ và bụi bẩn khỏi bề mặt ăn khớp.
2) Lắp các chốt định vị (1) vào thân máy.
3) Đặt gioăng nắp quy lát mới (2) vào thân máy.

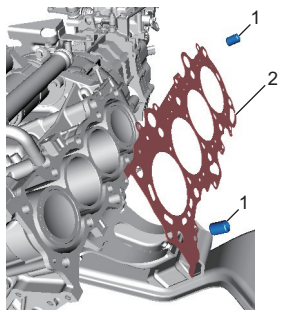

IK4L0A140096-01

4) Lắp nắp quy lát vào thân máy theo quy trình sau.

LƯU Ý

Nếu bu-lông nắp quy lát được tái sử dụng, kiểm tra bu-lông xem có bị biến dạng không. ☞(Trang 1D-53)

a) Xoay trục khuỷu ngược chiều kim đồng hồ và xác định vị trí của then bán nguyệt bánh răng trục khuỷu (1) nằm trong khoảng góc từ 30° – 90°.

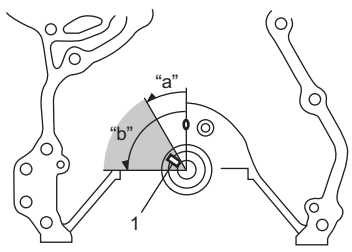

I7V20A141058-01

“a”: 30°	“b”: 90°

b) Lắp nắp quy lát vào thân máy.
c) Tra nhớt động cơ vào phần ren cách đầu dưới bu-lông nắp quy lát 4 mm (0,16 in.).
d) Siết chặt bu-lông nắp quy lát đến 20 N·m (2,0 kgf-m, 15,0 lbf-ft) theo thứ tự (“1” – “10”) như trong hình.
e) Theo cách tương tự như ở Bước d), siết chặt chúng tới 40 N·m (4,1 kgf-m, 29,5 lbf-ft).
f) Siết chặt lại tất cả bu-lông nắp quy lát 60° theo thứ tự như được minh họa trong hình.