AENK4L0B.book Page 46 Thursday, August 29, 2019 10:31 AM

Tháo và lắp xu-páp và nắp quy lát

AENK4L0B1406029

Tháo

1) Tháo cụm động cơ khỏi xe. ☞(Trang 1D-30)
2) Tháo cổ góp nạp. ☞(Trang 1D-13)
3) Tháo kim phun nhiên liệu. ☞(Trang 1G-19)
4) Tháo nắp xả nước. ☞(Trang 1F-10)
5) Tháo ống dẫn nước nối tắt khỏi nắp quy lát. ☞(Trang 1F-10)
6) Tháo nắp xích cam. ☞(Trang 1D-35)
7) Tháo cổ góp xả. ☞(Trang 1K-3)
8) Tháo xích cam, bộ căng xích cam và dẫn hướng xích cam. ☞(Trang 1D-41)
9) Tháo trục cam nạp, trục cam xả, bạc lót trục cam và con đội xu-páp. ☞(Trang 1D-18)
10) Tháo bu-lông nắp quy lát theo thứ tự (“1” – “10”) đều và từ từ.

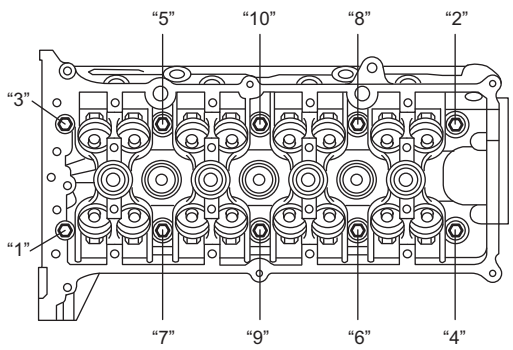

I9P60A141002-01

11) Tháo nắp quy lát (1), chốt định vị (2) và gioăng nắp quy lát (3) khỏi thân máy.

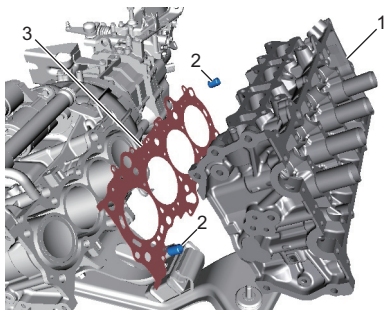

IK4L0A140095-01

12) Tháo các bộ phận sau khỏi nắp quy lát, nếu cần.
    - Cảm biến CMP: ☞(Trang 1C-10)
    - Bu-gi: ☞(Trang 1H-5)

Lắp

1) Làm sạch bề mặt ăn khớp của nắp quy lát và thân máy. Loại bỏ nhớt, vòng đệm cũ và bụi bẩn khỏi bề mặt ăn khớp.
2) Lắp các chốt định vị (1) vào thân máy.
3) Đặt gioăng nắp quy lát mới (2) vào thân máy.

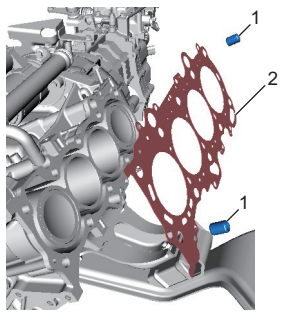

IK4L0A140096-01

4) Lắp nắp quy lát vào thân máy theo quy trình sau.

LƯU Ý

Nếu bu-lông nắp quy lát được tái sử dụng, kiểm tra bu-lông xem có bị biến dạng không. ☞(Trang 1D-53)

a) Xoay trục khuỷu ngược chiều kim đồng hồ và xác định vị trí của then bán nguyệt bánh răng trục khuỷu (1) nằm trong khoảng góc từ 30° – 90°.

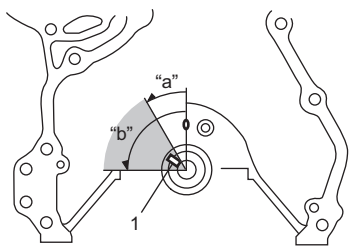

I7V20A141058-01

“a”: 30°	“b”: 90°

b) Lắp nắp quy lát vào thân máy.
c) Tra nhớt động cơ vào phần ren cách đầu dưới bu-lông nắp quy lát 4 mm (0,16 in.).
d) Siết chặt bu-lông nắp quy lát đến 20 N·m (2,0 kgf-m, 15,0 lbf-ft) theo thứ tự (“1” – “10”) như trong hình.
e) Theo cách tương tự như ở Bước d), siết chặt chúng tới 40 N·m (4,1 kgf-m, 29,5 lbf-ft).
f) Siết chặt lại tất cả bu-lông nắp quy lát 60° theo thứ tự như được minh họa trong hình.

AENK4L0B.book Page 47 Thursday, August 29, 2019 10:31 AM

g) Siết chặt lại tất cả bu-lông nắp quy lát 60° theo thứ tự như được minh họa trong hình.

Lực siết
Bu-lông nắp quy lát* (a): 20 N·m → 40 N·m → +60° → +60° (2,0 kgf-m → 4,1 kgf-m → +60° → +60°, 15,0 lbf-ft → 29,5 lbf-ft → +60° → +60°)

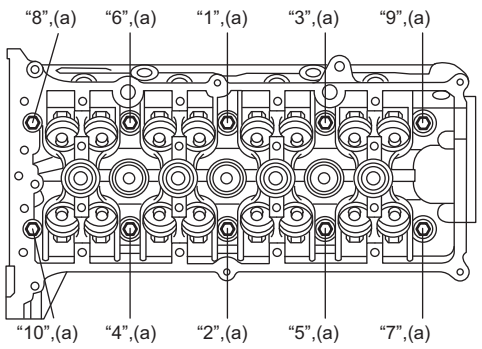

I9P60A141005-02

5) Lắp các bộ phận sau vào nắp quy lát, nếu đã tháo.
   - Cảm biến CMP: ☞(Trang 1C-10)
   - Bu-gi: ☞(Trang 1H-5)
6) Lắp trục cam nạp, trục cam xả, bạc lót trục cam và con đội xu-páp. ☞(Trang 1D-18)
7) xích cam, bộ căng xích cam và dẫn hướng xích cam. ☞(Trang 1D-41)
8) Lắp cổ góp xả. ☞(Trang 1K-3)
9) Lắp nắp xích cam. ☞(Trang 1D-35)
10) Lắp nắp xả nước. ☞(Trang 1F-10)
11) Lắp kim phun nhiên liệu. ☞(Trang 1G-19)
12) Lắp cổ góp nạp. ☞(Trang 1D-13)
13) Lắp cụm động cơ vào xe. ☞(Trang 1D-30)

Tháo rời và lắp lại xu-páp và nắp quy lát

AENK4L0B1406030

Tháo rời

CHÚ Ý

Nếu lắp lại bất kỳ bộ phận nào được liệt kê dưới đây vào vị trí khác so với vị trí ban đầu, có thể xảy ra các sự cố động cơ.
Nếu các bộ phận này được tái sử dụng, hãy xếp chúng theo thứ tự để có thể lắp lại vào vị trí ban đầu.

- **Móng xu-páp**
- **Chén chặn lò xo xu-páp**
- **Lò xo xu-páp**
- **Đế lò xo xu-páp**
- **Xu-páp nạp**
- **Xu-páp xả**

1) Tháo nút dẫn nhớt (1).

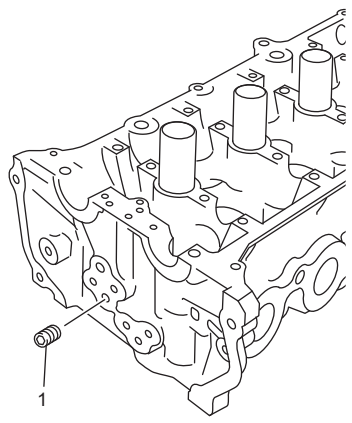

I9P60A141070-01

2) Sử dụng các dụng cụ chuyên dụng (A) và (B) để nén lò xo xu-páp.

Dụng cụ chuyên dụng
(A): 09916-14510
(B): 09916-14522

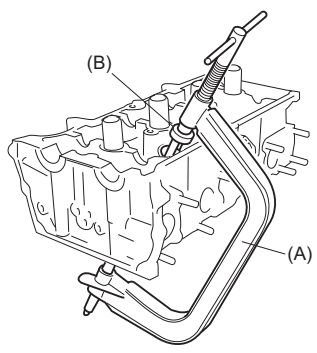

IJW60A140081-01

3) Sử dụng dụng cụ chuyên dụng (A) để tháo móng xu-páp (1).

Dụng cụ chuyên dụng
(A): 09916-84511