AENK4L0B.book Page 47 Thursday, August 29, 2019 10:31 AM

g) Siết chặt lại tất cả bu-lông nắp quy lát 60° theo thứ tự như được minh họa trong hình.

Lực siết
Bu-lông nắp quy lát* (a): 20 N·m → 40 N·m → +60° → +60° (2,0 kgf-m → 4,1 kgf-m → +60° → +60°, 15,0 lbf-ft → 29,5 lbf-ft → +60° → +60°)

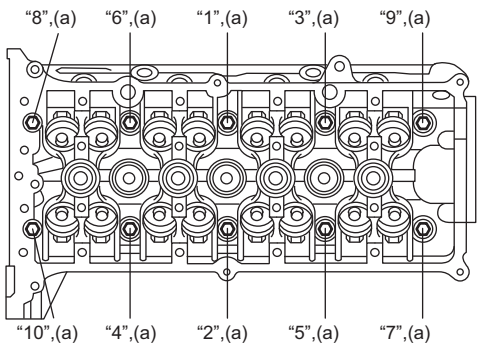

I9P60A141005-02

5) Lắp các bộ phận sau vào nắp quy lát, nếu đã tháo.
   - Cảm biến CMP: ☞(Trang 1C-10)
   - Bu-gi: ☞(Trang 1H-5)
6) Lắp trục cam nạp, trục cam xả, bạc lót trục cam và con đội xu-páp. ☞(Trang 1D-18)
7) xích cam, bộ căng xích cam và dẫn hướng xích cam. ☞(Trang 1D-41)
8) Lắp cổ góp xả. ☞(Trang 1K-3)
9) Lắp nắp xích cam. ☞(Trang 1D-35)
10) Lắp nắp xả nước. ☞(Trang 1F-10)
11) Lắp kim phun nhiên liệu. ☞(Trang 1G-19)
12) Lắp cổ góp nạp. ☞(Trang 1D-13)
13) Lắp cụm động cơ vào xe. ☞(Trang 1D-30)

Tháo rời và lắp lại xu-páp và nắp quy lát

AENK4L0B1406030

Tháo rời

CHÚ Ý

Nếu lắp lại bất kỳ bộ phận nào được liệt kê dưới đây vào vị trí khác so với vị trí ban đầu, có thể xảy ra các sự cố động cơ.
Nếu các bộ phận này được tái sử dụng, hãy xếp chúng theo thứ tự để có thể lắp lại vào vị trí ban đầu.

- **Móng xu-páp**
- **Chén chặn lò xo xu-páp**
- **Lò xo xu-páp**
- **Đế lò xo xu-páp**
- **Xu-páp nạp**
- **Xu-páp xả**

1) Tháo nút dẫn nhớt (1).

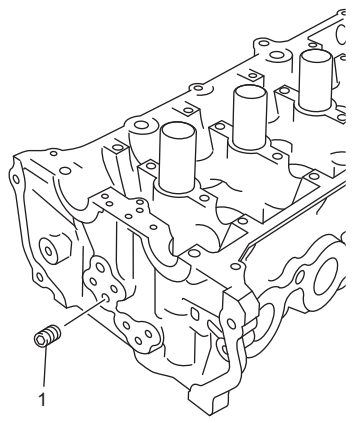

I9P60A141070-01

2) Sử dụng các dụng cụ chuyên dụng (A) và (B) để nén lò xo xu-páp.

Dụng cụ chuyên dụng
(A): 09916-14510
(B): 09916-14522

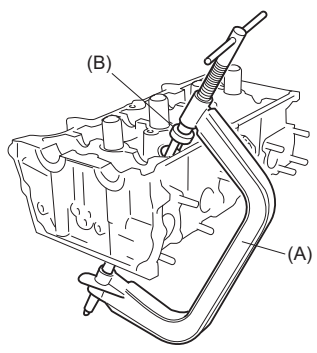

IJW60A140081-01

3) Sử dụng dụng cụ chuyên dụng (A) để tháo móng xu-páp (1).

Dụng cụ chuyên dụng
(A): 09916-84511

AENK4L0B.book Page 48 Thursday, August 29, 2019 10:31 AM

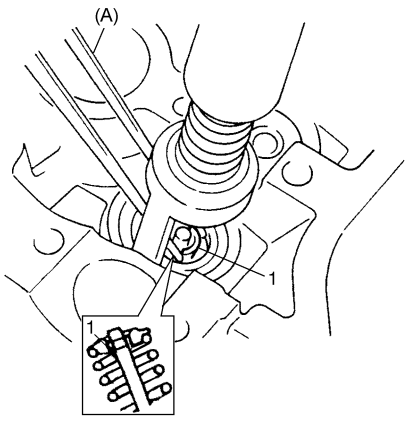

IJW60A140100-01

4) Tháo dụng cụ chuyên dụng, sau đó tháo chốt hãm lò xo và lò xo xu-páp.
5) Tháo xu-páp phía buồng đốt.
6) Tháo phốt gic xu-páp (1) và đế lò xo xu-páp (2).

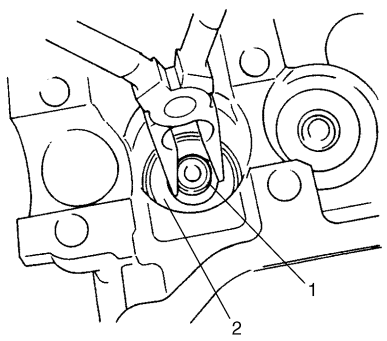

I2RH0B140094-01

7) Dùng dụng cụ chuyên dụng (A), tháo dẫn hướng xu-páp từ phía buồng đốt đến phía lò xo xu-páp.

⚠ CẨN THẬN

Nếu nắp quy lát được làm nóng, nắp quy lát có thể đủ nóng để gây bỏng.
Hãy đeo găng tay bảo hộ.

LƯU Ý

Làm nóng nắp quy lát trong khoảng nhiệt độ từ 80 đến 100 °C (176 đến 212 °F) có thể giúp tháo dẫn hướng xu-páp dễ hơn.

Dụng cụ chuyên dụng
(A): 09916-44310

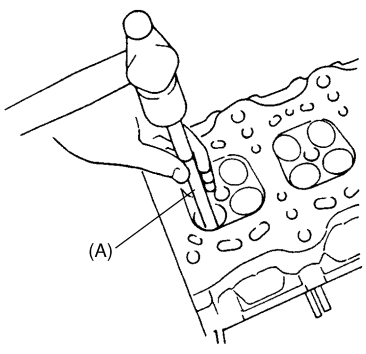

I2RH0B140095-01

Lắp lại

CHÚ Ý

Động cơ có thể bị hư hỏng nếu vẫn còn các mảnh vụn kim loại bên trong lỗ dẫn hướng xu-páp sau khi khoan.
Loại bỏ hoàn toàn các mảnh vụn kim loại khỏi lỗ khoan.

1) Trước khi lắp dẫn hướng xu-páp vào nắp quy lát, hãy khoan lỗ dẫn hướng bằng dụng cụ chuyên dụng để loại bỏ phần gờ sắc và làm cho lỗ thật tròn.

Dụng cụ chuyên dụng
(A): 09916-37320
(B): 09916-34542

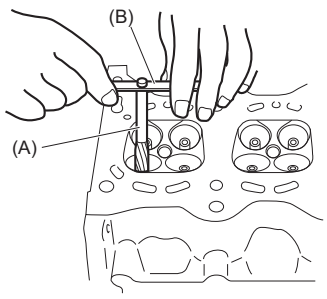

IJW60A140082-01

2) Dùng dụng cụ chuyên dụng, lắp dẫn hướng xu-páp mới vào nắp quy lát như sau.

Dụng cụ chuyên dụng
(A): 09916-56011
(B): 09916-57330

a) Làm nóng đều nắp quy lát đến nhiệt độ 80 - 100 °C (176 đến 212 °F) sao cho nắp quy lát không bị biến dạng và đưa dẫn hướng xu-páp mới vào lỗ bằng dụng cụ chuyên dụng.

⚠ CẨN THẬN

Nếu nắp quy lát được làm nóng, nắp quy lát có thể đủ nóng để gây bỏng. Hãy đeo găng tay bảo hộ.

b) Lắp dẫn hướng xu-páp mới cho tới khi dụng cụ chuyên dụng (B) tiếp xúc với nắp quy lát.
c) Kiểm tra để đảm bảo dẫn hướng xu-páp nhô ra khỏi nắp quy lát theo kích thước quy định “a”.

<u>Độ nhô dẫn hướng xu-páp (Nạp và Xả)</u>
“a”: 11,0 – 11,5 mm (0,433 – 0,452 in.)

AENK4L0B.book Page 49 Thursday, August 29, 2019 10:31 AM

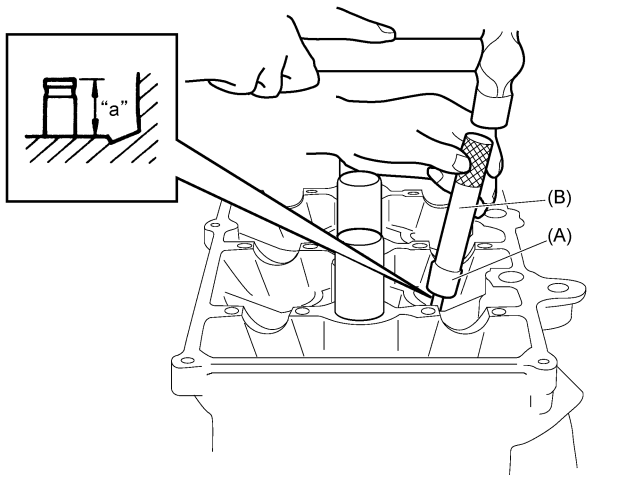

IJW60A140083-01

3) Khoan nòng dẫn hướng xu-páp bằng dụng cụ chuyên dụng.
   Sau khi khoan, hãy vệ sinh nòng.

   Dụng cụ chuyên dụng
   (A): 09916-34570
   (B): 09916-34542

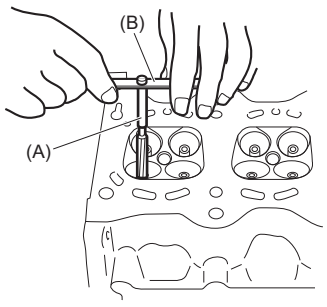

IJW60A140084-01

4) Lắp đế lò xo xu-páp vào nắp quy lát.
5) Sau khi tra nhớt động cơ vào phốt gic xu-páp (1) và trục của dụng cụ chuyên dụng (B), lắp phốt gic xu-páp vào trục, sau đó lắp phốt gic xu-páp vào dẫn hướng xu-páp bằng cách dùng tay ấn dụng cụ chuyên dụng.
   Sau khi lắp, kiểm tra để đảm bảo phốt gic xu-páp được cố định chặt vào dẫn hướng xu-páp.

   CHÚ Ý

   Nếu phốt gic xu-páp được lắp bằng cách dùng búa hoặc dụng cụ loại tương đương gõ vào dụng cụ chuyên dụng, phốt gic xu-páp có thể bị hư hỏng, làm cho nhớt chảy qua phốt.
   Phải dùng tay ấn dụng cụ chuyên dụng để đưa phốt gic xu-páp vào vị trí.

   Dụng cụ chuyên dụng
   (A): 09917-98221
   (B): 09916-57330

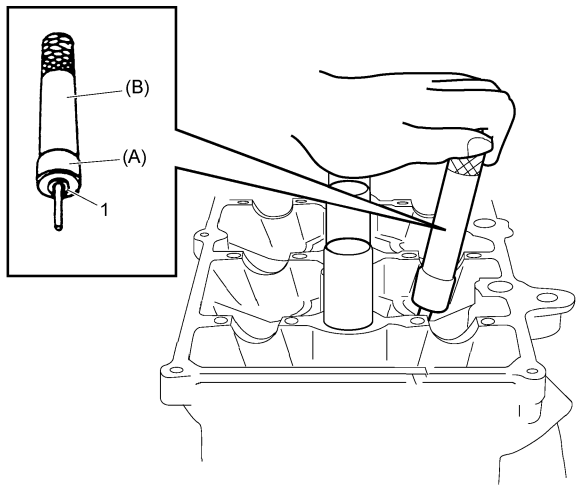

IJW60A140085-01

6) Tra nhớt động cơ vào mép phốt gic xu-páp và thân xu-páp.
7) Lắp xu-páp vào dẫn hướng xu-páp.
8) Lắp lò xo xu-páp và chốt hãm lò xo.
   Mỗi lò xo xu-páp có đầu đỉnh (đầu bước ren lớn (1)) và đầu đáy (đầu bước ren nhỏ (2)). Đặt lò xo đúng vị trí với đầu đáy (đầu bước ren nhỏ) quay về phía đáy (phía đế lò xo xu-páp).

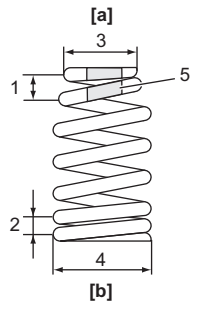

IJW60A140101-01

[a]: Phía chén chặn lò xo xu-páp	3. Đường kính nhỏ
[b]: Phía đế lò xo xu-páp	4. Đường kính lớn
1. Bước ren lớn	5. Dấu sơn
2. Bước ren nhỏ	

9) Dùng dụng cụ chuyên dụng để nén lò xo xu-páp và lắp hai móng xu-páp (1) vào rãnh trên thân xu-páp.

   CHÚ Ý

   Đế của móng xu-páp giữa chốt hãm và cổ thân xu-páp không đủ có thể làm văng chốt giữ sau khi khởi động động cơ.
   Kiểm tra vị trí đế của chốt giữ cẩn thận khi lắp. Dùng búa nhựa gõ vào đầu thân xu-páp sau khi lắp chốt giữ sẽ giúp cố định đế chắc chắn.

AENK4L0B.book Page 50 Thursday, August 29, 2019 10:31 AM

LƯU Ý

Tra một lượng nhỏ mỡ lên móng xu-páp có thể giúp việc lắp đặt dễ dàng hơn.

Dụng cụ chuyên dụng
(A): 09916-14510
(B): 09916-14522
(C): 09916-84511

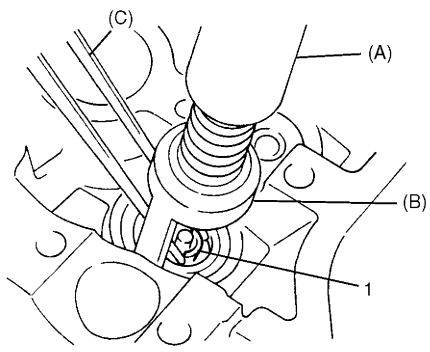

I2RH0B140101-01

10) Lắp nút dẫn nhớt (1) và siết chặt nút dẫn nhớt đến lực siết quy định.

Lực siết
Nút dẫn nhớt (a): 3,5 N·m (0,36 kgf-m, 2,5 lbf-ft)

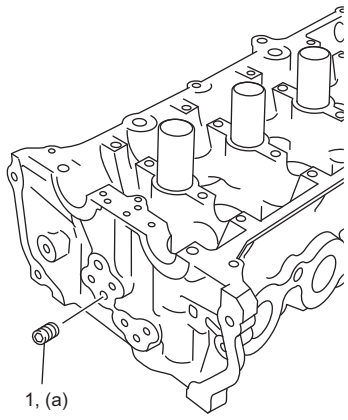

I9P60A141003-01

Kiểm tra xu-páp và dẫn hướng xu-páp

AENK4L0B1406031

Dẫn hướng xu-páp
Khe hở giữa thân xu-páp và dẫn hướng xu-páp
Sử dụng trắc vi kế và dụng cụ đo trong, lấy các chỉ số đường kính trên thân xu-páp và dẫn hướng xu-páp để kiểm tra khe hở từ thân xu-páp tới dẫn hướng xu-páp.
Lấy chỉ số ở nhiều vị trí dọc chiều dài của mỗi thân xu-páp và dẫn hướng xu-páp.
Nếu khe hở vượt quá giới hạn, hãy thay xu-páp và dẫn hướng xu-páp.

Thông số kỹ thuật của thân xu-páp và dẫn hướng xu-páp

Mục		Tiêu chuẩn	Giới hạn
Đường kính ngoài thân xu-páp [A]	Nạp	4,965 – 4,980 mm (0,1954 – 0,1960 in.)	—
	Xả	4,940 – 4,955 mm (0,1944 – 0,1950 in.)	—
Đường kính trong dẫn hướng xu-páp [B]	Nạp & Xả	5,000 – 5,012 mm (0,1968 – 0,1973 in.)	—
Khe hở giữa thân xu-páp và dẫn hướng xu-páp	Nạp	0,020 – 0,047 mm (0,0007 – 0,0018 in.)	0,070 mm (0,0027 in.)
	Xả	0,045 – 0,072 mm (0,0017 – 0,0028 in.)	0,090 mm (0,0035 in.)

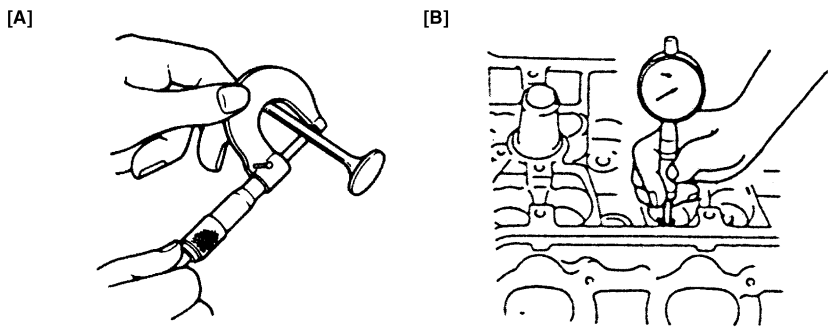

I4RS0B140016-01