AENK4L0B.book Page 50 Thursday, August 29, 2019 10:31 AM

LƯU Ý

Tra một lượng nhỏ mỡ lên móng xu-páp có thể giúp việc lắp đặt dễ dàng hơn.

Dụng cụ chuyên dụng
(A): 09916-14510
(B): 09916-14522
(C): 09916-84511

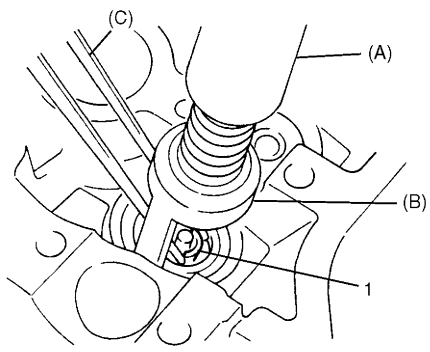

I2RH0B140101-01

10) Lắp nút dẫn nhớt (1) và siết chặt nút dẫn nhớt đến lực siết quy định.

Lực siết
Nút dẫn nhớt (a): 3,5 N·m (0,36 kgf-m, 2,5 lbf-ft)

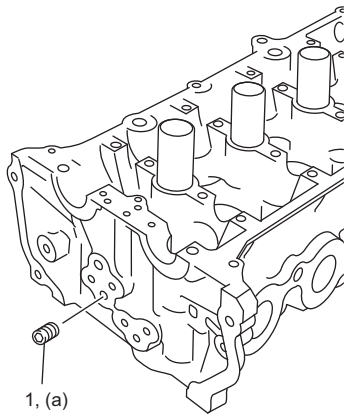

I9P60A141003-01

Kiểm tra xu-páp và dẫn hướng xu-páp

AENK4L0B1406031

Dẫn hướng xu-páp
Khe hở giữa thân xu-páp và dẫn hướng xu-páp
Sử dụng trắc vi kế và dụng cụ đo trong, lấy các chỉ số đường kính trên thân xu-páp và dẫn hướng xu-páp để kiểm tra khe hở từ thân xu-páp tới dẫn hướng xu-páp.
Lấy chỉ số ở nhiều vị trí dọc chiều dài của mỗi thân xu-páp và dẫn hướng xu-páp.
Nếu khe hở vượt quá giới hạn, hãy thay xu-páp và dẫn hướng xu-páp.

Thông số kỹ thuật của thân xu-páp và dẫn hướng xu-páp

Mục		Tiêu chuẩn	Giới hạn
Đường kính ngoài thân xu-páp [A]	Nạp	4,965 – 4,980 mm (0,1954 – 0,1960 in.)	—
	Xả	4,940 – 4,955 mm (0,1944 – 0,1950 in.)	—
Đường kính trong dẫn hướng xu-páp [B]	Nạp & Xả	5,000 – 5,012 mm (0,1968 – 0,1973 in.)	—
Khe hở giữa thân xu-páp và dẫn hướng xu-páp	Nạp	0,020 – 0,047 mm (0,0007 – 0,0018 in.)	0,070 mm (0,0027 in.)
	Xả	0,045 – 0,072 mm (0,0017 – 0,0028 in.)	0,090 mm (0,0035 in.)

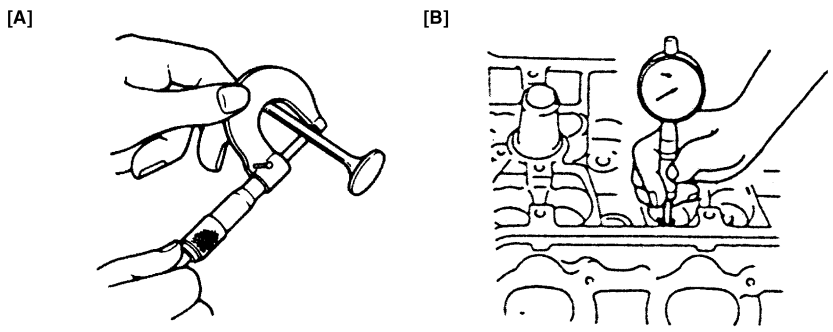

I4RS0B140016-01

AENK4L0B.book Page 51 Thursday, August 29, 2019 10:31 AM

Độ lệch của đầu thân xu-páp

Nếu không có sẵn dụng cụ đo trong, hãy kiểm tra độ lệch của thân xu-páp bằng đồng hồ so kế.
Di chuyển đầu thân xu-páp theo các hướng (1) và (2) để đo độ lệch của đầu.
Nếu độ lệch vượt quá giới hạn, hãy thay xu-páp và dẫn hướng xu-páp.

Giới hạn độ lệch của đầu thân xu-páp
Nạp: 0,14 mm (0,0055 in.)
Xả: 0,18 mm (0,0070 in.)

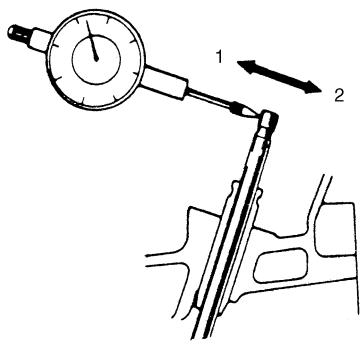

I8V101140017-01

Xu-páp

Kiểm tra bằng mắt thường

- Loại bỏ các muội than khỏi xu-páp (1) và bệ xu-páp (2).
- Kiểm tra xem mặt và thân mỗi xu-páp có bị mòn, cháy hoặc biến dạng không, và thay nếu cần.
- Đo độ nhô xu-páp “a”.
  Nếu độ dài đo được vượt quá giá trị tiêu chuẩn, hãy thay xu-páp.

  Tiêu chuẩn độ nhô xu-páp “a”
  Nạp: 34,6 – 35,4 mm (1,36 – 1,39 in.)
  Xả: 34,5 – 35,3 mm (1,35 – 1,38 in.)

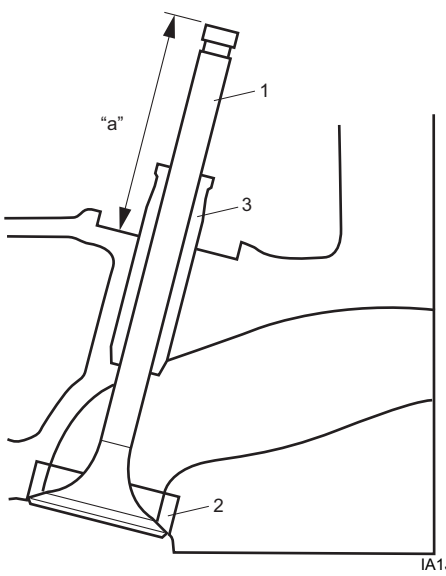

IA1J0P140160-01

3. Dẫn hướng xu-páp

Độ đảo hướng tâm đầu xu-páp

Kiểm tra độ đảo hướng tâm đầu xu-páp bằng đồng hồ so kế và khối “V”. Để kiểm tra độ đảo, hãy quay xu-páp từ từ. Nếu độ đảo vượt quá giới hạn, hãy thay xu-páp.

Độ đảo hướng tâm đầu xu-páp

	Tiêu chuẩn	Giới hạn
Xu-páp nạp	0 – 0,05 mm (0 – 0,0019 in)	0,08 mm (0,0031 in)
Xu-páp xả	0 – 0,03 mm (0 – 0,0011 in)	0,08 mm (0,0031 in)

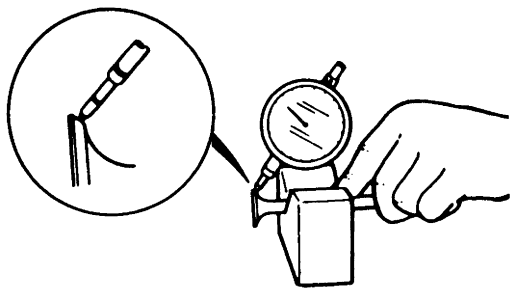

I2RH01140136-01

Độ rộng tiếp xúc đế

Tạo phần tiếp xúc trên mỗi xu-páp theo cách thông thường, như bằng cách mạ hợp chất đánh dấu đồng đều lên bệ xu-páp và bằng cách quay và gõ nhẹ vào bệ xu-páp bằng đầu xu-páp. Phải sử dụng dụng cụ doa bệ xu-páp (dụng cụ được dùng để doa bệ xu-páp).
Phần được tạo ra trên mặt bệ xu-páp phải là một vòng liền mạch không bị đứt gãy, và độ rộng của phần này phải trong khoảng quy định.

Độ rộng bệ xu-páp tiêu chuẩn “a” được thể hiện bởi phần tiếp xúc trên mặt xu-páp
Nạp và xả: 1,0 – 1,4 mm (0,0393 – 0,0551 in.)

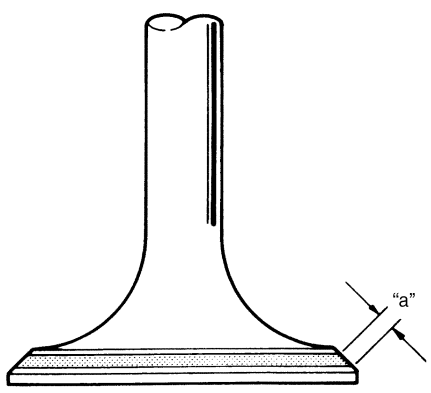

I2RH0B140103-01

Sửa chữa bệ xu-páp

Nếu bệ xu-páp không tiếp xúc đều với xu-páp hoặc độ rộng của bề mặt tiếp xúc bệ vượt quá phạm vi quy định, phải sửa bằng cách cắt, nếu cần, và mài lại, sau đó hoàn thiện bằng việc doa bệ xu-páp.

AENK4L0B.book Page 52 Thursday, August 29, 2019 10:31 AM

1) Bệ xu-páp nạp:
Dùng dụng cụ cắt bệ xu-páp (1) để tạo ba đường cắt như được minh họa trong hình. Phải dùng ba dụng cụ cắt bệ xu-páp: cái thứ nhất để tạo góc 30°, cái thứ hai để tạo góc 70°, và cái thứ ba để tạo góc 45°. Góc cắt thứ 3 (45°) phải được thực hiện để tạo ra độ rộng bệ xu-páp mong muốn.

Độ rộng bệ xu-páp nạp
"a": 1,0 – 1,4 mm (0,0393 – 0,0551 in.)

2) Bệ xu-páp xả:
Dùng dụng cụ cắt bệ xu-páp (1) để tạo hai đường cắt như được minh họa trong hình. Phải sử dụng hai dụng cụ cắt: cái thứ nhất để tạo góc 15°, và cái thứ hai để tạo góc 45°. Góc cắt thứ hai phải được thực hiện để tạo ra độ rộng bệ xu-páp mong muốn.

Độ rộng bệ xu-páp xả
"b": 1,0 – 1,4 mm (0,0393 – 0,0551 in.)

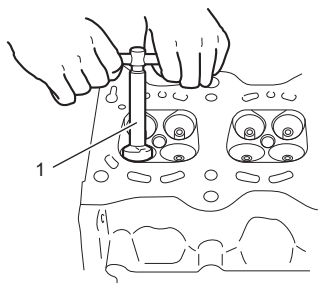

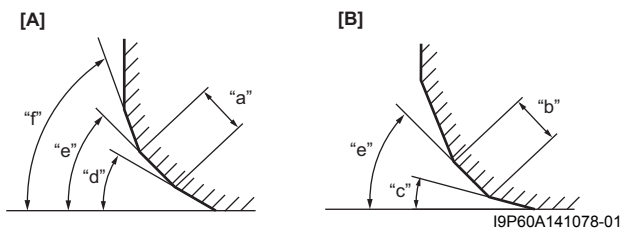

[A]: Nạp	"d": 30°
[B]: Xả	"e": 45°
"c": 15°	"f": 70°

3) Doa bệ xu-páp:
Doa bệ xu-páp theo hai bước, đầu tiên, bôi hợp chất doa cỡ hạt thô lên bề mặt, tiếp theo, bôi hợp chất doa cỡ hạt mịn lên bề mặt kết hợp với việc sử dụng dụng cụ doa đúng với các phương pháp doa thông thường ở mỗi bước.

Kiểm tra nút dẫn nhớt

AENK4L0B1406032

Kiểm tra để đảm bảo đường dẫn nút dẫn nhớt không bị nghẹt.
Nếu đường dẫn nút dẫn nhớt bị nghẹt, hãy làm sạch hoặc thay nút dẫn nhớt.

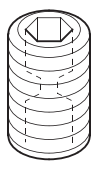

I7V20A141083-03

Kiểm tra nắp quy lát

AENK4L0B1406033

- Loại bỏ toàn bộ muội than khỏi buồng đốt.

CHÚ Ý

Các bề mặt kim loại có thể bị mòn hoặc xước khi loại bỏ muội than bằng dụng cụ có cạnh sắc.
Không được dùng bất kỳ dụng cụ có cạnh sắc nào để cạo muội than khỏi các bộ phận động cơ.

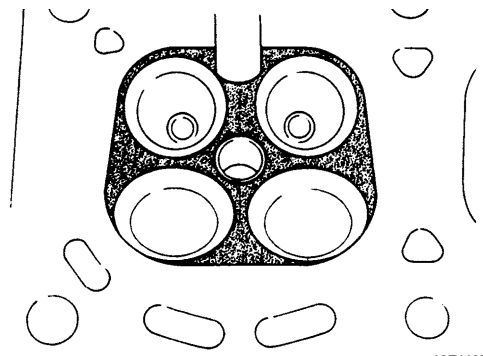

I2RH0B140105-01

- Kiểm các cửa nạp và xả, buồng đốt, và bề mặt đầu trên nắp quy lát xem có bị nứt không.

Độ phẳng của nắp quy lát
Sử dụng thước dẫn (1) và thước lá (2) để kiểm tra độ phẳng của bề mặt ăn khớp ở tổng cộng 6 vị trí.
Nếu giá trị đo được vượt quá giới hạn, sửa bề mặt sử dụng bàn vạch dấu và giấy ráp #400 (giấy ráp cacbua silic không thấm nước) bằng cách đặt giấy ráp trên bàn vạch dấu và chà xát bề mặt ăn khớp vào giấy ráp để mài nhẵn những điểm gồ lên.
Nếu không thể sửa nắp quy lát bị biến dạng, hãy thay nắp quy lát.

LƯU Ý

Bề mặt ăn khớp biến dạng của nắp quy lát gây ra rò rỉ khí đốt và/hoặc nước làm mát, quá nhiệt và làm giảm công suất đầu ra.