AENK4L0B.book Page 53 Thursday, August 29, 2019 10:31 AM

Biến dạng bề mặt ăn khớp nắp quy lát
Giới hạn: 0,03 mm (0,0011 in.)

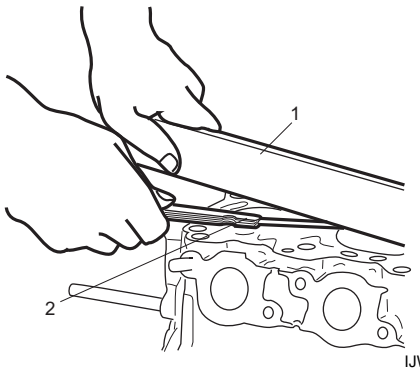

IJW60A140087-01

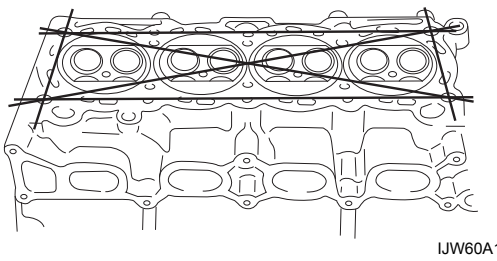
IJW60A140088-01

Biến dạng bệ đối diện cổ góp nạp và xả trên nắp quy lát
Giới hạn: 0,05 mm (0,0019 in.)

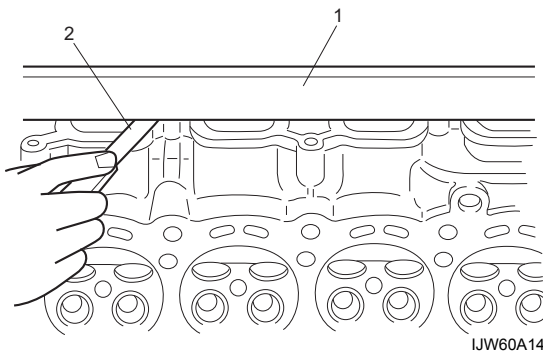

IJW60A140089-01

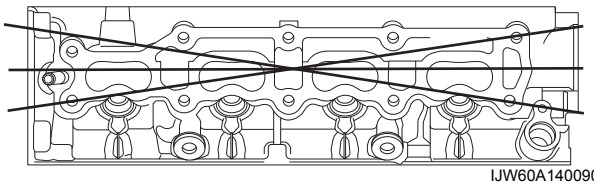
IJW60A140090-01

Kiểm tra bu-lông nắp quy lát

AENK4L0B1406034

LƯU Ý

Nếu bu-lông nắp quy lát được tái sử dụng, kiểm tra đường kính ren của bu-lông nắp quy lát (1) xem có bị biến dạng không như dưới đây và thay bằng một bu-lông nắp quy lát mới nếu độ sai lệch đường kính ren vượt quá giới hạn.

Đo mỗi đường kính ren của bu-lông nắp quy lát “c” ở “a” và “d” ở “b” bằng trắc vi kế (3).
Sau đó tính độ sai lệch giữa các đường kính (“c” – “d”).
Nếu giá trị vượt quá giới hạn, hãy thay bu-lông nắp quy lát mới.

Các điểm đo đường kính bu-lông nắp quy lát
“a”: 70 mm (2,75 in.)
“b”: 105 mm (4,13 in.)

Độ sai lệch đường kính bu-lông nắp quy lát (biến dạng)
Giới hạn (“c” – “d”): 0,2 mm (0,007 in.)

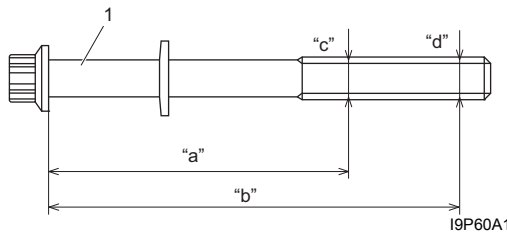

I9P60A141079-01

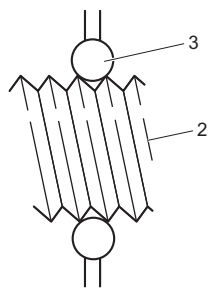

I9T401142032-01

2. Ren

Kiểm tra lò xo xu-páp

AENK4L0B1406035

Độ dài tự do và tải trọng đặt trước của lò xo xu-páp

- Kiểm tra từng lò xo xu-páp xem có bị nứt hoặc kém chắc chắn không.
- Đo độ dài tự do và tải trọng đặt trước của lò xo xu-páp.
  Nếu giá trị đo được thấp hơn giới hạn, hãy thay lò xo xu-páp.