AENK4L0B.book Page 53 Thursday, August 29, 2019 10:31 AM

Biến dạng bề mặt ăn khớp nắp quy lát
Giới hạn: 0,03 mm (0,0011 in.)

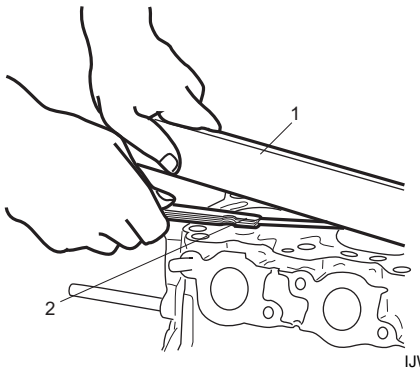

IJW60A140087-01

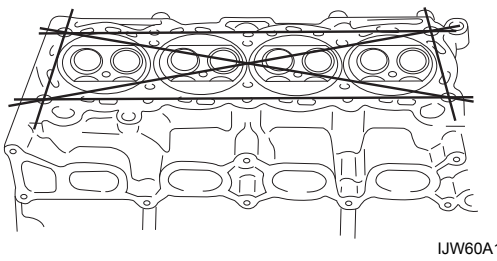
IJW60A140088-01

Biến dạng bệ đối diện cổ góp nạp và xả trên nắp quy lát
Giới hạn: 0,05 mm (0,0019 in.)

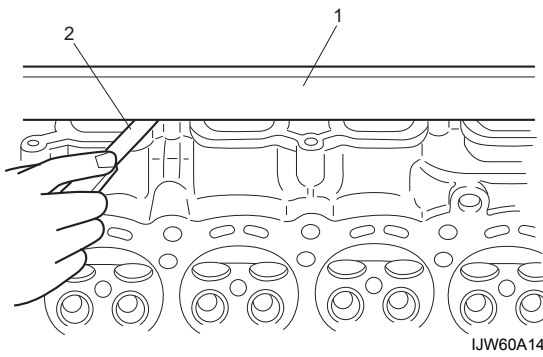

IJW60A140089-01

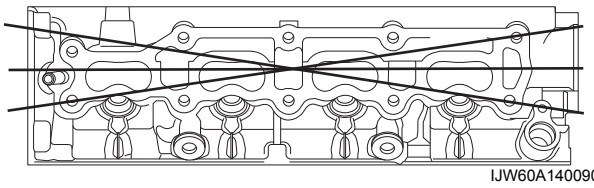
IJW60A140090-01

Kiểm tra bu-lông nắp quy lát

AENK4L0B1406034

LƯU Ý

Nếu bu-lông nắp quy lát được tái sử dụng, kiểm tra đường kính ren của bu-lông nắp quy lát (1) xem có bị biến dạng không như dưới đây và thay bằng một bu-lông nắp quy lát mới nếu độ sai lệch đường kính ren vượt quá giới hạn.

Đo mỗi đường kính ren của bu-lông nắp quy lát “c” ở “a” và “d” ở “b” bằng trắc vi kế (3).
Sau đó tính độ sai lệch giữa các đường kính (“c” – “d”).
Nếu giá trị vượt quá giới hạn, hãy thay bu-lông nắp quy lát mới.

Các điểm đo đường kính bu-lông nắp quy lát
“a”: 70 mm (2,75 in.)
“b”: 105 mm (4,13 in.)

Độ sai lệch đường kính bu-lông nắp quy lát (biến dạng)
Giới hạn (“c” – “d”): 0,2 mm (0,007 in.)

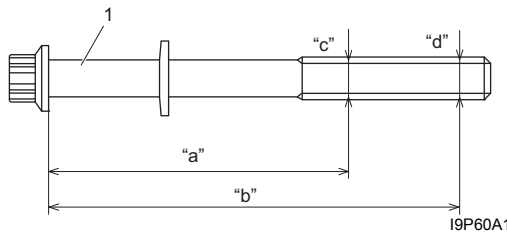

I9P60A141079-01

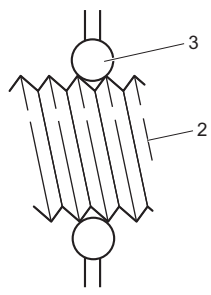

I9T401142032-01

2. Ren

Kiểm tra lò xo xu-páp

AENK4L0B1406035

Độ dài tự do và tải trọng đặt trước của lò xo xu-páp

- Kiểm tra từng lò xo xu-páp xem có bị nứt hoặc kém chắc chắn không.
- Đo độ dài tự do và tải trọng đặt trước của lò xo xu-páp.
  Nếu giá trị đo được thấp hơn giới hạn, hãy thay lò xo xu-páp.

AENK4L0B.book Page 54 Thursday, August 29, 2019 10:31 AM

LƯU Ý

Lò xo xu-páp với khả năng đàn hồi kém có thể gây ra rung lắc, ngoài ra còn có thể làm giảm công suất đầu ra do rò rỉ khí dẫn đến áp suất trong xi-lanh giảm.

Độ dài tự do của lò xo xu-páp "a"
Tiêu chuẩn: 42,87 mm (1,687 in.)

Tải trọng đặt trước của lò xo xu-páp khi bị nén tới 28,9 mm (1,138 in)
Tiêu chuẩn:
104 – 120 N (10,6 – 12,2 kgf, 23,4 – 27,0 lbf)
Giới hạn: 94 N (9,6 kgf, 21,1 lbf)

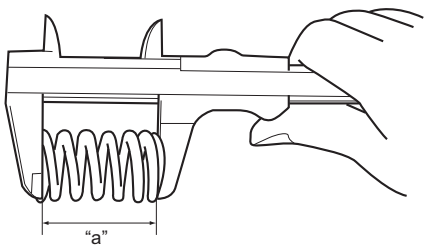

I9T401142034-01

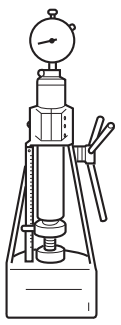

I9T401142035-01

Độ vuông góc lò xo
Sử dụng thước vuông góc và bàn vạch dấu để kiểm tra độ vuông góc ở mỗi lò xo bằng cách đo khe hở giữa đầu lò xo xu-páp và thước vuông góc. Nếu khe hở vượt quá giới hạn, hãy thay lò xo xu-páp.

Độ vuông góc của lò xo xu-páp "a"
Giới hạn: 1,9 mm (0,074 in.)

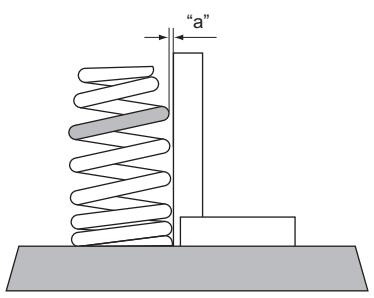

IFRA0A141073-01

AENK4L0B.book Page 55 Thursday, August 29, 2019 10:31 AM

Các bộ phận của pít-tông, xéc-măng, thanh truyền và xi-lanh

AENK4L0B1406036

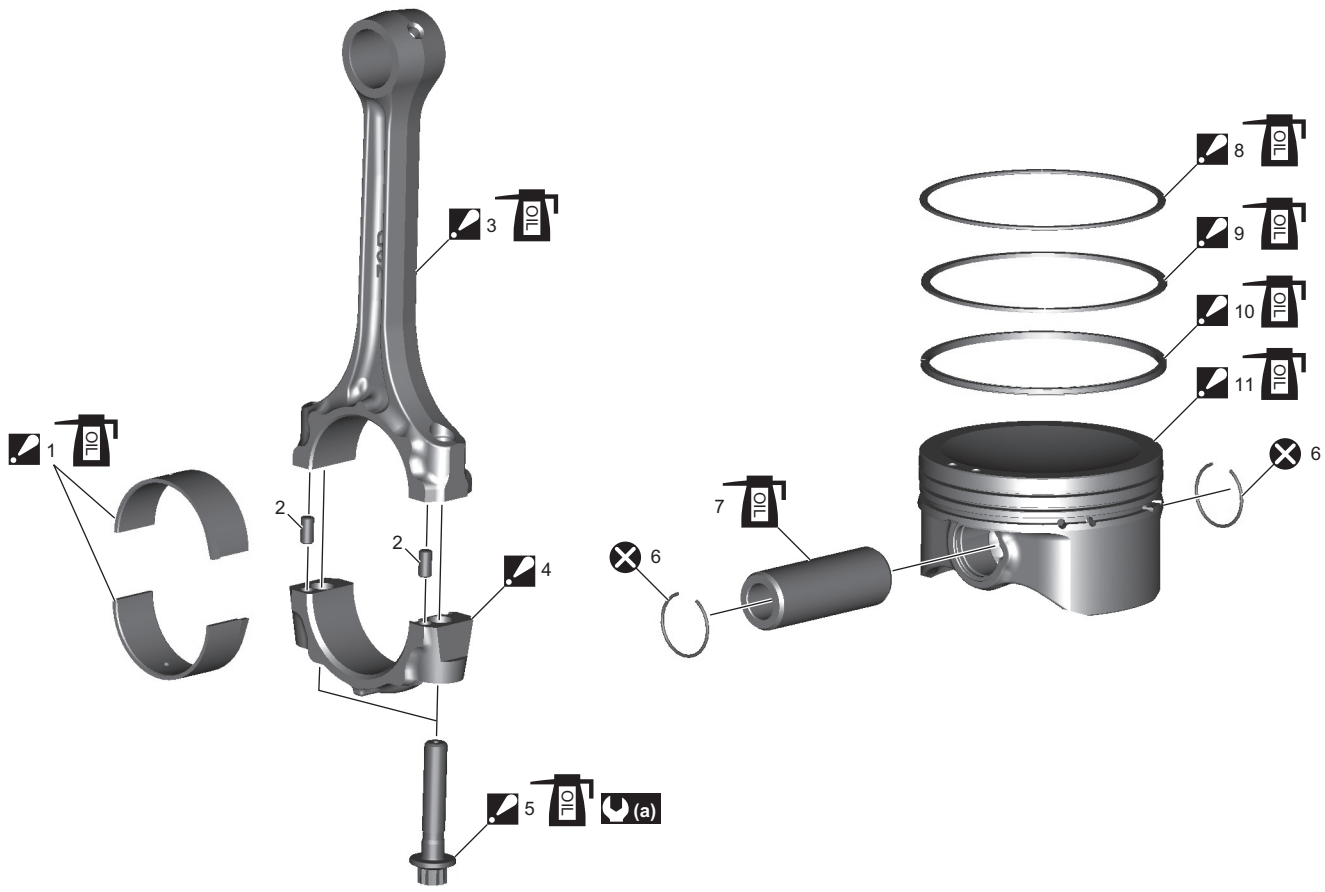

IK4L0A140097-01

1. Bạc lót thanh truyền : Để biết thông tin về tra nhớt động cơ, tham khảo “Tháo và lắp pít-tông, xéc-măng, thanh truyền và xi-lanh” (Trang 1D-56).	8. Xéc-măng thứ nhất : Để tháo lắp, hãy tham khảo “Tháo rời và lắp lại pít-tông, xéc-măng, thanh truyền và xi-lanh” (Trang 1D-58). : Tra nhớt động cơ lên mặt trượt.
2. Chốt định vị	9. Xéc-măng thứ hai : Để tháo lắp, hãy tham khảo “Tháo rời và lắp lại pít-tông, xéc-măng, thanh truyền và xi-lanh” (Trang 1D-58). : Tra nhớt động cơ lên mặt trượt.
3. Thanh truyền : Không tra nhớt động cơ lên bề mặt ăn khớp giữa bạc lót thanh truyền và thanh truyền. : Tra nhớt động cơ lên mặt trượt.	10. Xéc-măng dầu : Để tháo lắp, hãy tham khảo “Tháo rời và lắp lại pít-tông, xéc-măng, thanh truyền và xi-lanh” (Trang 1D-58). : Tra nhớt động cơ lên mặt trượt.
4. Nắp bạc lót thanh truyền : Để lắp nắp bạc lót thanh truyền, hướng mũi tên vào pu-li trục khuỷu. : Không tra nhớt động cơ lên bề mặt ăn khớp giữa bạc lót thanh truyền và nắp thanh truyền.	11. Pít-tông : Để tháo lắp, hãy tham khảo “Tháo và lắp pít-tông, xéc-măng, thanh truyền và xi-lanh” (Trang 1D-56). : Tra nhớt động cơ lên mặt trượt.
5. Bu-lông thanh truyền : Kiểm tra bu-lông thanh truyền xem có bị biến dạng không để tái sử dụng. ☞(Trang 1D-61) : Tra nhớt động cơ lên ren và bệ bu-lông. : Để biết thông tin về trình tự siết, tham khảo “Tháo và lắp pít-tông, xéc-măng, thanh truyền và xi-lanh” (Trang 1D-56).	(a) : 15 N·m → +65° (1,5 kgf-m → +65°, 11,0 lbf-ft → +65°)
6. Khoen gài chốt pít-tông	⊗ : Không tái sử dụng.
7. Chốt pít-tông : Tra nhớt động cơ lên mặt trượt.	