AENK4L0B.book Page 55 Thursday, August 29, 2019 10:31 AM

Các bộ phận của pít-tông, xéc-măng, thanh truyền và xi-lanh

AENK4L0B1406036

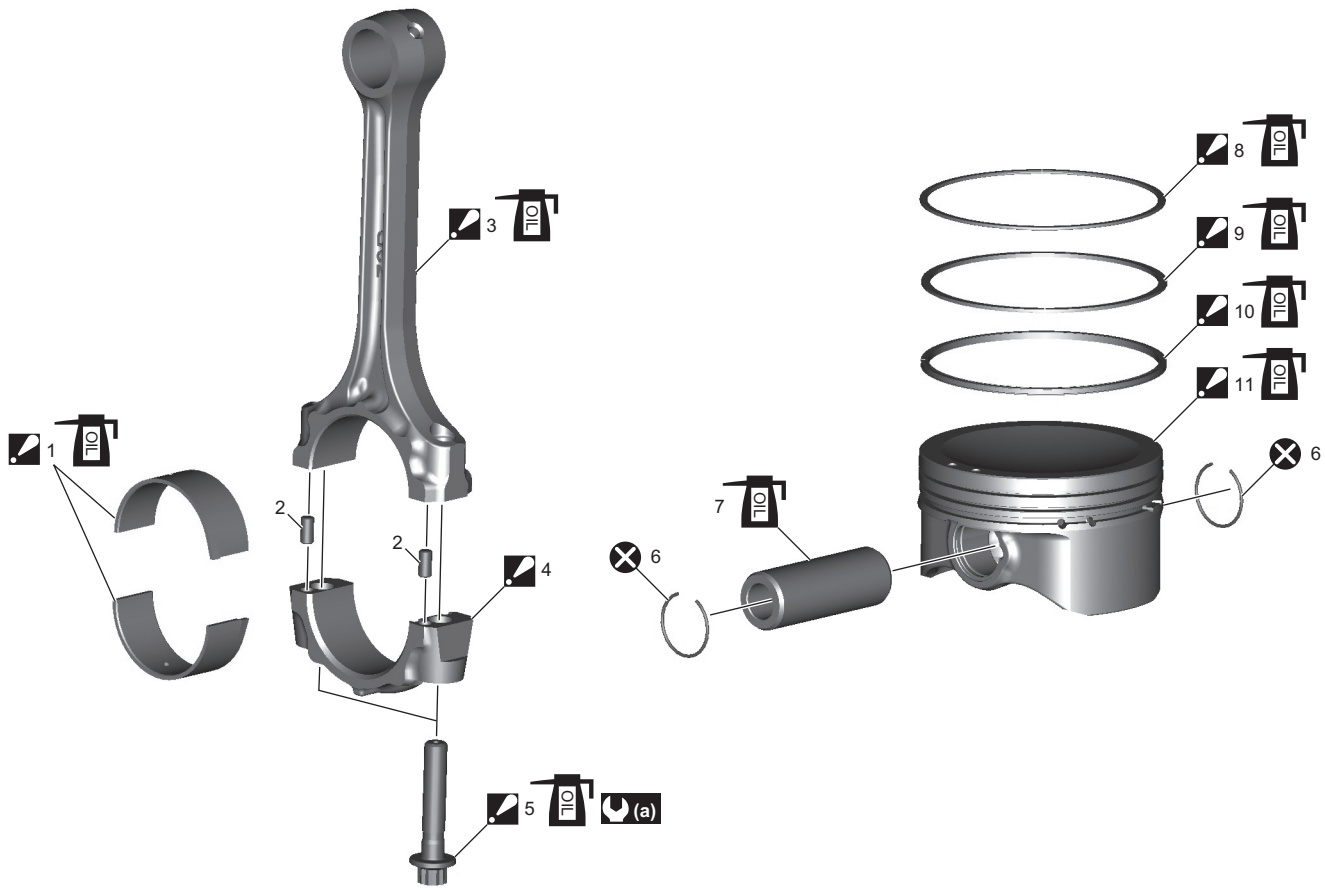

IK4L0A140097-01

1. Bạc lót thanh truyền : Để biết thông tin về tra nhớt động cơ, tham khảo “Tháo và lắp pít-tông, xéc-măng, thanh truyền và xi-lanh” (Trang 1D-56).	8. Xéc-măng thứ nhất : Để tháo lắp, hãy tham khảo “Tháo rời và lắp lại pít-tông, xéc-măng, thanh truyền và xi-lanh” (Trang 1D-58). : Tra nhớt động cơ lên mặt trượt.
2. Chốt định vị	9. Xéc-măng thứ hai : Để tháo lắp, hãy tham khảo “Tháo rời và lắp lại pít-tông, xéc-măng, thanh truyền và xi-lanh” (Trang 1D-58). : Tra nhớt động cơ lên mặt trượt.
3. Thanh truyền : Không tra nhớt động cơ lên bề mặt ăn khớp giữa bạc lót thanh truyền và thanh truyền. : Tra nhớt động cơ lên mặt trượt.	10. Xéc-măng dầu : Để tháo lắp, hãy tham khảo “Tháo rời và lắp lại pít-tông, xéc-măng, thanh truyền và xi-lanh” (Trang 1D-58). : Tra nhớt động cơ lên mặt trượt.
4. Nắp bạc lót thanh truyền : Để lắp nắp bạc lót thanh truyền, hướng mũi tên vào pu-li trục khuỷu. : Không tra nhớt động cơ lên bề mặt ăn khớp giữa bạc lót thanh truyền và nắp thanh truyền.	11. Pít-tông : Để tháo lắp, hãy tham khảo “Tháo và lắp pít-tông, xéc-măng, thanh truyền và xi-lanh” (Trang 1D-56). : Tra nhớt động cơ lên mặt trượt.
5. Bu-lông thanh truyền : Kiểm tra bu-lông thanh truyền xem có bị biến dạng không để tái sử dụng. ☞(Trang 1D-61) : Tra nhớt động cơ lên ren và bệ bu-lông. : Để biết thông tin về trình tự siết, tham khảo “Tháo và lắp pít-tông, xéc-măng, thanh truyền và xi-lanh” (Trang 1D-56).	(a) : 15 N·m → +65° (1,5 kgf-m → +65°, 11,0 lbf-ft → +65°)
6. Khoen gài chốt pít-tông	⊗ : Không tái sử dụng.
7. Chốt pít-tông : Tra nhớt động cơ lên mặt trượt.	

AENK4L0B.book Page 56 Thursday, August 29, 2019 10:31 AM

Tháo và lắp pít-tông, xéc-măng, thanh truyền và xi-lanh

AENK4L0B1406037

CHÚ Ý

Nếu lắp lại bất kỳ bộ phận nào được liệt kê dưới đây vào vị trí khác so với vị trí ban đầu, có thể xảy ra các sự cố động cơ.
Nếu các bộ phận này được tái sử dụng, hãy xếp chúng theo thứ tự để có thể lắp lại vào vị trí ban đầu.

- **Pít-tông**
- **Thanh truyền**
- **Nắp bạc lót thanh truyền**
- **Bạc lót thanh truyền**

Tháo

1) Tháo cụm động cơ khỏi xe. ☞(Trang 1D-30)
2) Tháo nắp quy lát. ☞(Trang 1D-46)
3) Đánh dấu số xi-lanh trên tất cả các pít-tông, thanh truyền và nắp thanh truyền bằng bút chì hoặc sơn khô nhanh.
4) Tháo nắp bạc lót thanh truyền.
5) Loại bỏ muội than khỏi đầu trên của nòng xi-lanh trước khi tháo pít-tông khỏi xi-lanh.
6) Đẩy cụm pít-tông và thanh truyền ra khỏi đỉnh nòng xi-lanh.
7) Tháo bạc lót thanh truyền khỏi thanh truyền và nắp bạc lót thanh truyền, nếu cần.

Lắp

CHÚ Ý

Động cơ sẽ bị kẹt nếu được vận hành khi các bộ phận liệt kê dưới đây không được bôi trơn đúng cách.
Tra nhớt động cơ lên tất cả các bề mặt ma sát của các bộ phận này trước khi lắp.

- **Chốt trục khuỷu**
- **Bạc lót thanh truyền**
- **Pít-tông**
- **Xéc-măng**
- **Thành xi-lanh**

1) Kiểm tra để đảm bảo các chốt định vị (1) được lắp vào nắp bạc lót thanh truyền.

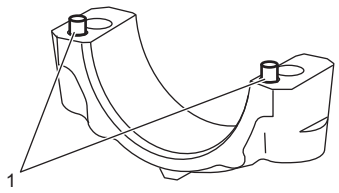

IELA0A142163-02

2) Lắp bạc lót thanh truyền vào nắp bạc lót thanh truyền và thanh truyền như sau.
   a) Kiểm tra bề mặt ăn khớp (1) của mặt sau bạc lót và thanh truyền tương ứng xem có sạch và khô không.

CHÚ Ý

Nếu nhớt dính giữa mặt sau bạc lót và bề mặt thanh truyền, bạc lót có thể bị đốt nóng đến nhiệt độ rất cao, dẫn đến tình trạng kẹt.
Lau sạch hoàn toàn vết nhớt dính giữa mặt sau bạc lót và bề mặt thanh truyền.

   b) Lắp vấu (2) của bạc lót thanh truyền vào rãnh (3) của thanh truyền và nắp bạc lót.
   c) Ép đuôi bạc lót (4) cho tới khi đuôi bạc lót ngang bằng với thanh truyền hoặc bề mặt ăn khớp của nắp bạc lót thanh truyền.
   d) Tra nhớt động cơ lên các mặt trượt (5) của bạc lót thanh truyền.

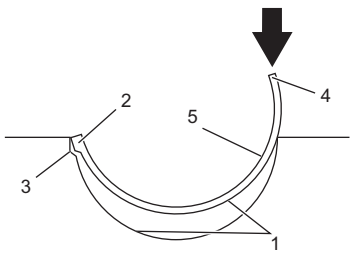

IJW60A140039-01

3) Tra nhớt động cơ lên pít-tông, xéc-măng, thành xi-lanh và chốt trục khuỷu.
4) Cố định chốt trục khuỷu tương ứng với cụm pít-tông và thanh truyền cần lắp tại điểm chết dưới.
5) Lắp cụm pít-tông và thanh truyền vào nòng xi-lanh như sau.
   a) Căn chỉnh khe hở đầu xéc-măng. ☞(Trang 1D-58)
   b) Hướng dấu trước (1) trên đầu pít-tông về phía pu-li trục khuỷu (2), sau đó cẩn thận lắp cụm pít-tông và thanh truyền.