AENK4L0B.book Page 5 Thursday, August 29, 2019 10:31 AM

Thông tin và quy trình chẩn đoán

Kiểm tra áp suất nén

AENK4L0B1404001

1) Làm nóng động cơ đến nhiệt độ vận hành bình thường.
2) Dừng động cơ sau khi làm nóng.
3) Đặt xe trong các điều kiện sau đây.
   - Đặt cần chuyển số ở số 0.
   - Sử dụng phanh tay.
   - Khóa bánh dẫn động.
4) Tháo tất cả các cụm bô-bin và bu-gi. ☞(Trang 1H-5)
5) Rút tất cả các giắc cắm kim phun nhiên liệu.
6) Lắp các dụng cụ chuyên dụng vào lỗ bu-gi.

Dụng cụ chuyên dụng
(A): 09915-64512
(B): 09915-64530
(C): 09915-64550

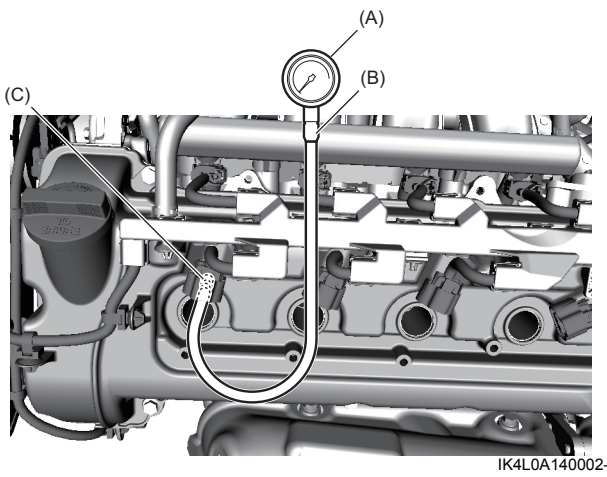

IK4L0A140002-01

7) Ngắt ly hợp (1) (để làm nhẹ bớt tải khởi động lên động cơ) và nhấn bàn đạp ga (2) hết cỡ để làm cho bướm ga mở hoàn toàn.

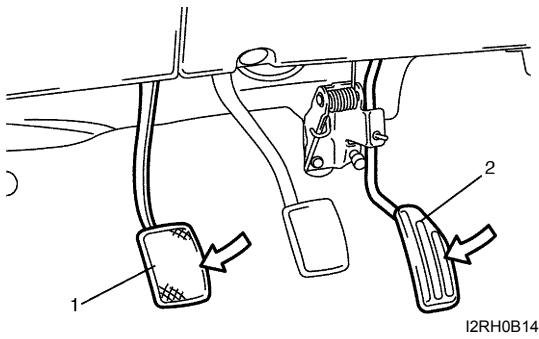

I2RH0B140005-01

8) Khởi động động cơ với bình điện đã sạc đầy và đọc áp suất cao nhất trên dụng cụ chuyên dụng.

LƯU Ý

- **Để đo áp suất nén, khởi động động cơ ít nhất 200 vòng/phút với bình điện sạc đầy.**
- **Kiểm tra tình trạng lắp đặt của dụng cụ chuyên dụng nếu áp suất nén đo được thấp hơn giới hạn.**
- **Nếu áp suất nén của xi-lanh cụ thể đo được thấp hơn giới hạn, hãy thêm một chút nhớt động cơ vào xi-lanh qua lỗ bu-gi, sau đó lặp lại quá trình kiểm tra áp suất nén.**
  - **Nếu áp suất nén tăng sau khi thêm nhớt động cơ, có thể là do nguyên nhân dưới đây:**
    - **Rò rỉ áp suất do mòn xéc-măng hoặc mòn xi-lanh**
  - **Nếu áp suất nén không tăng, có thể là do một trong số các nguyên nhân dưới đây:**
    - **Thời điểm đóng mở xu-páp không chính xác**
    - **Rò rỉ áp suất từ xu-páp hoặc bệ xu-páp**
    - **Rò rỉ áp suất từ gioăng nắp quy lát**

Áp suất nén
Tiêu chuẩn:
1.550 kPa (15,8 kgf/cm^2, 224 psi, 15,5 bar)
Giới hạn:
1.250 kPa (12,7 kgf/cm^2, 181 psi, 12,5 bar)
Chênh lệch tối đa giữa hai xi-lanh bất kỳ:
100 kPa (1,0 kgf/cm^2, 14,5 psi, 1 bar)

9) Thực hiện Bước 6) - 8) trên mỗi xi-lanh để đạt được 4 chỉ số.
10) Lắp tất cả các bu-gi và cụm bô-bin. ☞(Trang 1H-5)
11) Nối các giắc cắm kim phun nhiên liệu.

AENK4L0B.book Page 6 Thursday, August 29, 2019 10:31 AM

Kiểm tra chân không động cơ

AENK4L0B1404002

Sử dụng máy chẩn đoán SUZUKI

1) Làm nóng động cơ đến nhiệt độ vận hành bình thường.
2) Đặt xe trong các điều kiện sau đây.
   - Đặt cần chuyển số ở số 0.
   - Sử dụng phanh tay.
   - Khóa bánh dẫn động.
3) Dừng động cơ và tắt tất cả các công tắc điện.
4) Khi công tắc máy ở vị trí “OFF”, kết nối máy chẩn đoán SUZUKI với DLC (1).

   Dụng cụ chuyên dụng
   (A): Máy chẩn đoán SUZUKI (Suzuki SDT-II)

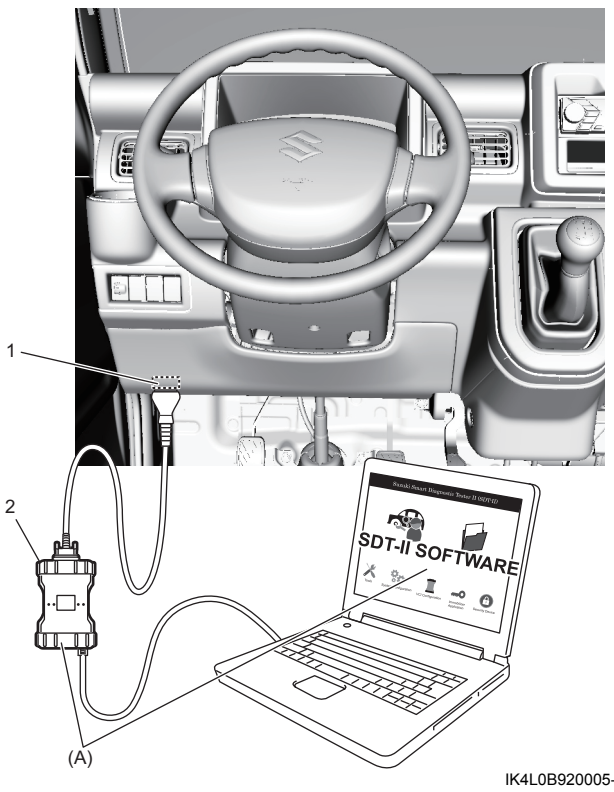

IK4L0B920005-01

2. VCI

5) Chạy động cơ ở tốc độ cầm chừng quy định.
   ☞(Trang 1A-133)
6) Chọn “MAP” ở chế độ “Data list” (Danh sách dữ liệu) trên máy chẩn đoán.
   Áp suất tuyệt đối trong ống góp nên nằm trong thông số kỹ thuật.

   <u>Thông số kỹ thuật áp suất tuyệt đối trong ống góp (áp suất tuyệt đối)</u>
   20 đến 55 kPa (0,2 đến 0,6 kgf/cm^2, 2,90 đến 7,97 psi, 0,20 đến 0,55 bar) ở tốc độ cầm chừng quy định

Không sử dụng máy chẩn đoán SUZUKI

1) Làm nóng động cơ đến nhiệt độ vận hành bình thường.
2) Đặt xe trong các điều kiện sau đây.
   - Đặt cần chuyển số ở số 0.
   - Sử dụng phanh tay.
   - Khóa bánh dẫn động.
3) Dừng động cơ và tắt tất cả các công tắc điện.
4) Tháo ống PCV (1) khỏi van PCV (2).
5) Nối dụng cụ chuyên dụng vào ống PCV.

   Dụng cụ chuyên dụng
   (A): 09915-67311

6) Đóng van PCV sử dụng băng dính (3) hoặc vật liệu tương tự.

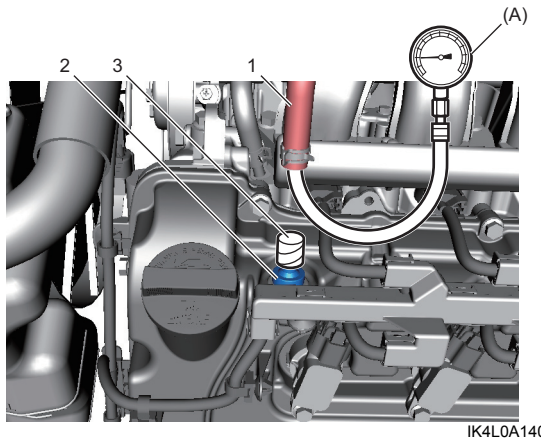

IK4L0A140003-01

7) Chạy động cơ ở tốc độ cầm chừng quy định.
   ☞(Trang 1A-133)
8) Đọc máy đo chân không. Chân không phải ở trong phạm vi thông số kỹ thuật.

   <u>Thông số kỹ thuật chân không (ở mực nước biển)</u>
   -80 đến -45 kPa (-0,8 đến -0,5 kgf/cm^2, -11,6 đến -6,52 psi, -0,80 đến -0,45 bar) ở tốc độ cầm chừng quy định

9) Rút dụng cụ chuyên dụng ra khỏi ống PCV.
10) Bóc băng dính khỏi van PCV.
11) Lắp ống PCV vào van PCV.