AENK4L0B.book Page 61 Thursday, August 29, 2019 10:31 AM

Xéc-măng

Khe hở đầu xéc-măng

Để đo khe hở đầu, hãy lắp xéc-măng (1) vào nòng xi-lanh và sau đó đo khe hở bằng thước lá (2). Nếu khe hở đo được vượt quá giới hạn, hãy thay xéc-măng.

CHÚ Ý

Các bề mặt kim loại có thể bị mòn hoặc xước khi loại bỏ muội than bằng dụng cụ có cạnh sắc.
Không được dùng bất kỳ dụng cụ có cạnh sắc nào để cạo muội than khỏi các bộ phận động cơ.

LƯU Ý

Loại bỏ muội than khỏi đầu trên của nòng xi-lanh trước khi lắp xéc-măng.

Khe hở đầu xéc-măng

Mục	Tiêu chuẩn	Giới hạn
Xéc-măng thứ nhất	0,15 – 0,25 mm (0,0059 – 0,0098 in)	0,7 mm (0,0275 in.)
Xéc-măng thứ hai	0,25 – 0,38 mm (0,0098 – 0,0149 in)	1,0 mm (0,0393 in.)
Xéc-măng dầu	0,10 – 0,40 mm (0,0039 – 0,0157 in)	1,2 mm (0,0472 in.)

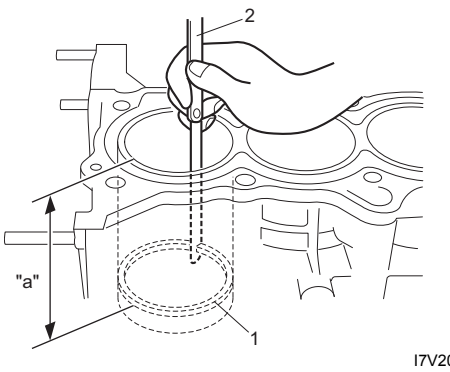

I7V20A141096-02

"a". 50 mm (1,9 in.)

Kiểm tra chốt pít-tông và thanh truyền

AENK4L0B1406040

Chốt pít-tông

Kiểm tra bằng mắt thường

Kiểm tra chốt pít-tông, nòng đầu nhỏ thanh truyền và lỗ chốt pít-tông ở pít-tông xem có bị mòn hoặc hư hỏng không, đặc biệt chú ý tới tình trạng của bạc lót nòng đầu nhỏ. Nếu chốt pít-tông, nòng đầu nhỏ thanh truyền hoặc lỗ chốt pít-tông trong pít-tông quá mòn hoặc hư hỏng nặng, hãy thay chốt pít-tông, thanh truyền và/hoặc pít-tông.

Khe hở chốt pít-tông

Kiểm tra khe hở chốt pít-tông ở đầu nhỏ và pít-tông. Thay thanh truyền và/hoặc pít-tông nếu đầu nhỏ của nó quá mòn hoặc hư hỏng nặng hoặc nếu khe hở đo được vượt quá giới hạn.

Khe hở chốt pít-tông ở đầu nhỏ thanh truyền
Tiêu chuẩn: 0,003 – 0,017 mm (0,0001 – 0,0006 in.)
Giới hạn: 0,018 mm (0,0007 in.)

Khe hở chốt pít-tông trong pít-tông
Tiêu chuẩn: 0,004 – 0,012 mm (0,0001 – 0,0004 in.)
Giới hạn: 0,016 mm (0,0006 in.)

Nòng đầu nhỏ
18,003 – 18,013 mm (0,7087 – 0,7091 in.)

Đường kính ngoài chốt pít-tông
17,996 – 18,000 mm (0,7085 – 0,7086 in.)

Đường kính lỗ chốt pít-tông trong pít-tông
18,004 – 18,008 mm (0,7088 – 0,7089 in.)

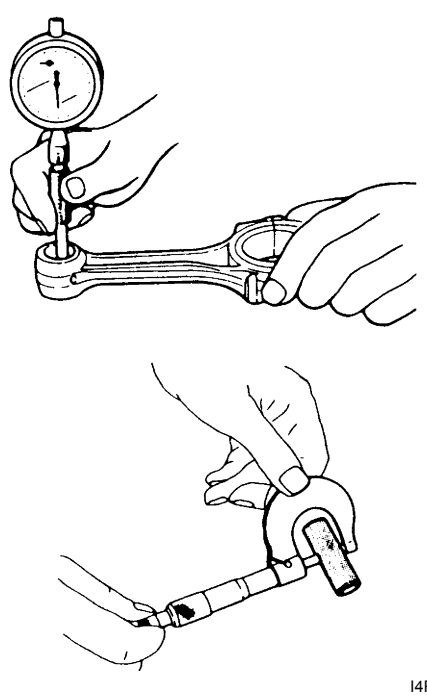

I4RS0A140023-01

AENK4L0B.book Page 62 Thursday, August 29, 2019 10:31 AM

Thanh truyền

Khe hở phía đầu to

Kiểm tra khe hở bên ở đầu to của thanh truyền, với thanh được lắp và được nối vào chốt trục khuỷu theo cách thông thường. Nếu khe hở đo được vượt quá giới hạn, hãy thay thanh truyền.

Khe hở phía đầu to

Tiêu chuẩn: 0,10 – 0,30 mm (0,0039 – 0,0118 in.)
Giới hạn: 0,55 mm (0,0216 in.)

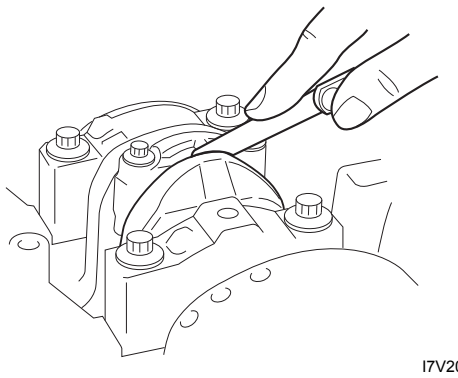

I7V20A141097-01

Căn chỉnh thanh truyền

Gắn thanh truyền trên bộ căn chỉnh thẳng hàng để kiểm tra độ cong và độ xoắn của nó. Nếu giá trị đo được vượt quá giới hạn, hãy thay thanh truyền.

Căn chỉnh thanh truyền

Giới hạn về độ cong: 0,05 mm (0,0019 in.)
Giới hạn về độ xoắn: 0,10 mm (0,0039 in.)

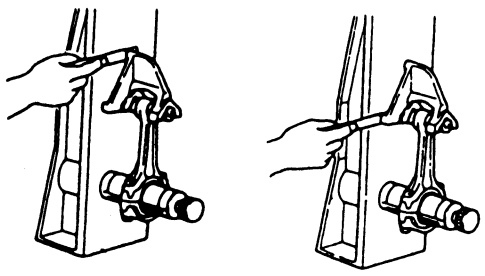

I4RH01140053-01

Sự biến dạng của bu-lông thanh truyền

Đo mỗi đường kính ren của bu-lông thanh truyền (1) tại “c” là 12 mm (0,47 in) từ bề mặt gắn bu-lông và tại “d” là 32 mm (1,25 in) từ bề mặt gắn bu-lông bằng trắc vi kế (3). Tính độ sai lệch của các đường kính (“c” – “d”). Nếu vượt quá giới hạn, hãy thay bu-lông thanh truyền.

Các điểm đo đường kính bu-lông thanh truyền

“a”: 12 mm (0,47 in.)
“b”: 32 mm (1,25 in.)

Độ sai lệch của đường kính bu-lông thanh truyền

Giới hạn (“c” – “d”): 0,05 mm (0,001 in.)

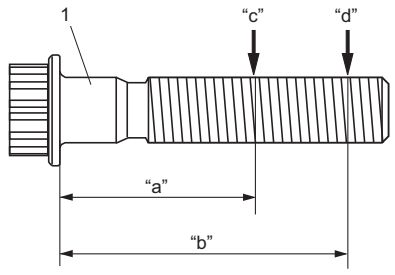

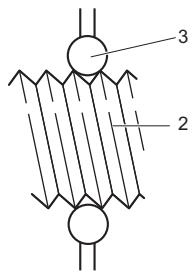

I9P60A141082-01

2. Ren

Kiểm tra chốt trục khuỷu và bạc lót thanh truyền

AENK4L0B1406041

Đường kính chốt trục khuỷu

Kiểm tra độ mòn không đều hoặc hỏng hóc ở chốt trục khuỷu. Đo độ mòn không đều của chốt trục khuỷu hoặc độ côn bằng trắc vi kế. Nếu chốt trục khuỷu bị hỏng, độ mòn không đều hoặc độ côn vượt quá giới hạn, hãy thay trục khuỷu hoặc mài lại chốt trục khuỷu tới kích cỡ nhỏ và sử dụng bạc lót kích cỡ nhỏ.