AENK4L0B.book Page 66 Thursday, August 29, 2019 10:31 AM

Các bộ phận của bạc lót trục khuỷu, trục khuỷu và thân máy

AENK4L0B1406042

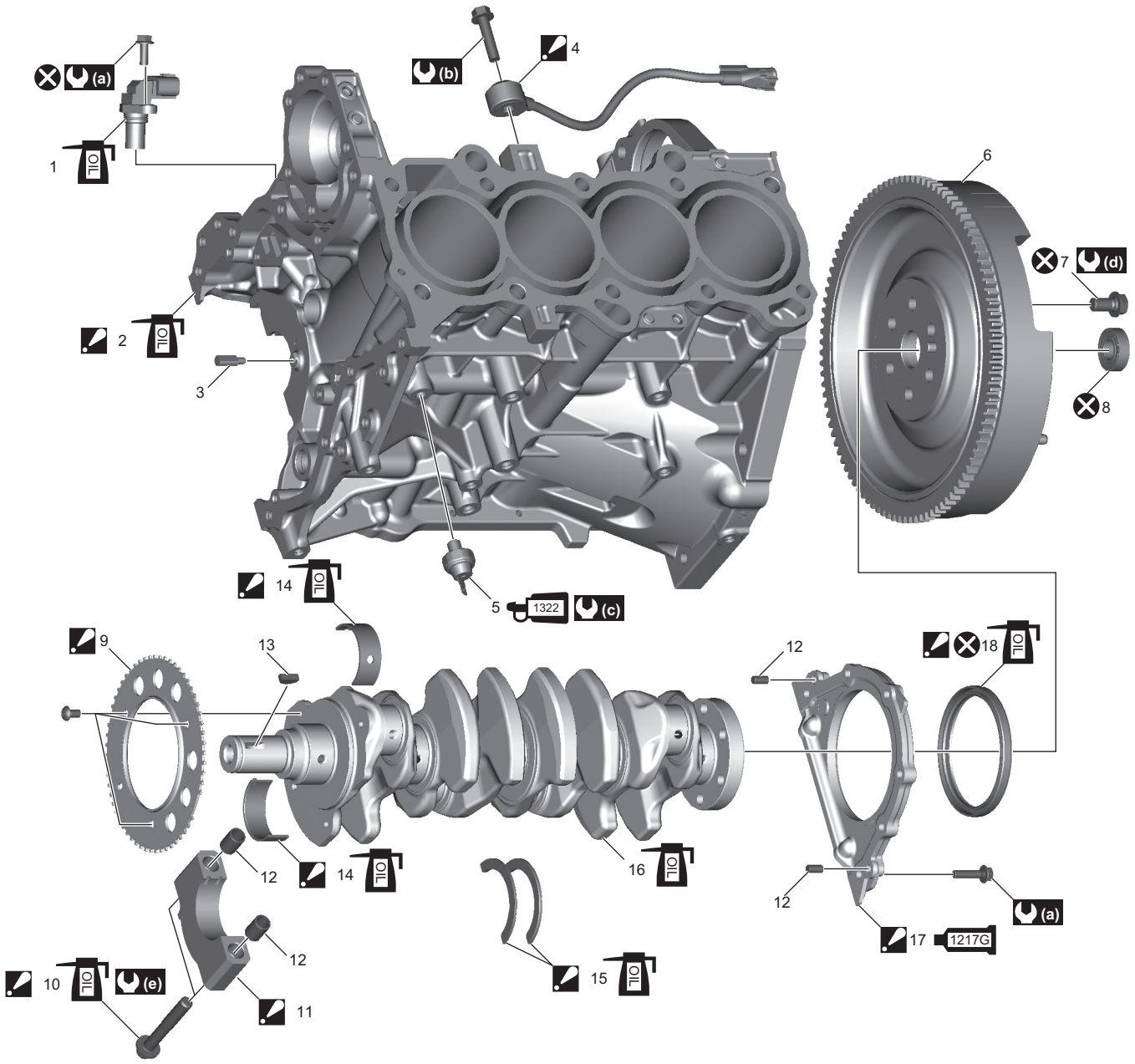

IK4L0A140102-01

1. Cảm biến CKP : Để biết thông tin về cách lắp đặt, tham khảo “Tháo và lắp cảm biến CMP” trong Phần 1C (Trang 1C-10). : Tra nhớt động cơ vào phốt chữ O.	13. Then bán nguyệt bánh răng trục khuỷu
2. Thân máy : Không tra nhớt động cơ lên mặt bệ bạc lót trục khuỷu. : Tra nhớt động cơ lên mặt trượt.	14. Bạc lót trục khuỷu : Để biết thông tin về tra nhớt động cơ, tham khảo “Tháo và lắp bạc lót trục khuỷu, trục khuỷu và thân máy” (Trang 1D-67).
3. Vòi phun dầu bôi trơn xích cam	15. Bạc lót chặn : Lắp bạc lót chặn sao cho các rãnh nhớt quay ra ngoài. : Tra nhớt động cơ lên mặt trượt.
4. Cảm biến kích nổ : Để biết thông tin về cách lắp đặt, tham khảo “Tháo và lắp cảm biến kích nổ” trong Phần 1C (Trang 1C-11).	16. Trục khuỷu : Tra nhớt động cơ lên mặt trượt.
1322 5. Công tắc áp suất nhớt : Bôi keo ron 99000-32110 vào đường ren.	1217G 17. Vỏ phốt dầu : Bôi keo ron 99000-31260, tham khảo “Tháo và lắp bạc lót trục khuỷu, trục khuỷu và thân máy” (Trang 1D-67).
6. Bánh đà	18. Phốt dầu sau : Tra nhớt động cơ lên mép phốt dầu. : Để biết thông tin về cách lắp đặt, tham khảo “Tháo và lắp bạc lót trục khuỷu, trục khuỷu và thân máy” (Trang 1D-67).
7. Bu-lông bánh đà	(a) : 11 N·m (1,1 kgf-m, 8,5 lbf-ft)

AENK4L0B.book Page 67 Thursday, August 29, 2019 10:31 AM

8.	Bạc đạn trục sơ cấp	(b) : 23 N·m (2,3 kgf-m, 17,0 lbf-ft)
9.	Vòng răng tạo xung : Để biết thông tin về cách lắp đặt, tham khảo “Tháo và lắp bạc lót trục khuỷu, trục khuỷu và thân máy” (Trang 1D-67).	(c) : 13 N·m (1,3 kgf-m, 9,5 lbf-ft)
10.	Bu-lông nắp bạc lót trục khuỷu : Tra nhớt động cơ lên ren và bệ bu-lông. : Để biết thông tin về trình tự siết, tham khảo “Tháo và lắp bạc lót trục khuỷu, trục khuỷu và thân máy” (Trang 1D-67).	(d) : 76 N·m (7,7 kgf-m, 56,0 lbf-ft)
11.	Nắp bạc lót trục khuỷu : Không tra nhớt động cơ lên bề mặt tiếp xúc của bạc lót trục khuỷu.	(e) : 20 N·m → 40 N·m → +60° (2,0 kgf-m → 4,1 kgf-m → +60°, 15,0 lbf-ft → 29,5 lbf-ft → +60°)
12.	Chốt định vị	⊗ : Không tái sử dụng.

Tháo và lắp bạc lót trục khuỷu, trục khuỷu và thân máy

AENK4L0B1406043

CHÚ Ý

Nếu lắp lại bất kỳ bộ phận nào được liệt kê dưới đây vào vị trí khác so với vị trí ban đầu, có thể xảy ra các sự cố động cơ.
Nếu các bộ phận này được tái sử dụng, hãy xếp chúng theo thứ tự để có thể lắp lại vào vị trí ban đầu.

- **Nắp bạc lót trục khuỷu**
- **Bạc lót trục khuỷu**

Tháo

1) Tháo cụm động cơ khỏi xe. ☞(Trang 1D-30)
2) Tháo cụm hộp số khỏi cụm động cơ. ☞(Trang 5B-12)
3) Tháo vỏ ly hợp và đĩa ly hợp. ☞(Trang 5C-10)
4) Tháo bánh đà khỏi trục khuỷu. ☞(Trang 1D-38)
5) Tháo nắp quy lát. ☞(Trang 1D-46)
6) Tháo cảm biến CKP. ☞(Trang 1C-10)
7) Tháo các pít-tông và thanh truyền. ☞(Trang 1D-56)
8) Tháo vỏ phốt dầu (1).
9) Tháo phốt dầu sau (2) khỏi vỏ phốt dầu.

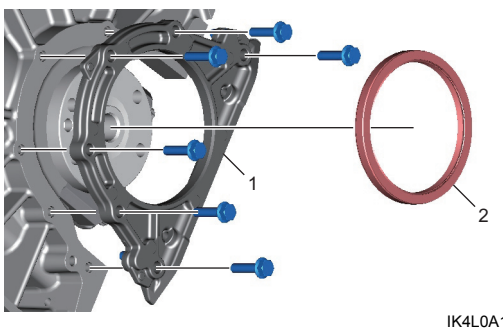

IK4L0A140103-01

10) Tháo các bu-lông nắp bạc lót trục khuỷu theo thứ tự (“1” – “10”) đều và từ từ, sau đó tháo các nắp bạc lót trục khuỷu và bạc lót trục khuỷu.

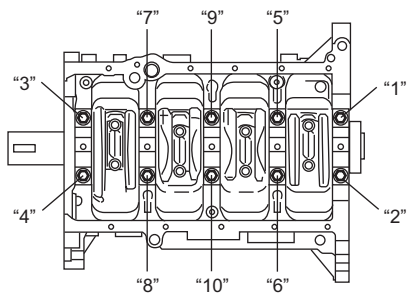

I9P60A141012-01

11) Tháo trục khuỷu, bạc lót trục khuỷu và bạc lót chặn khỏi thân máy.
12) Tháo vòng răng tạo xung khỏi trục khuỷu, nếu cần.
13) Tháo các bộ phận sau khỏi thân máy, nếu cần.
    - Máy phát điện ☞(Trang 1J-8)
    - Bơm nước ☞(Trang 1F-17)
    - Cảm biến kích nổ ☞(Trang 1C-11)
    - Công tắc áp suất nhớt ☞(Trang 1E-6)
    - Vòi phun dầu bôi trơn xích cam ☞(Trang 1D-66)

Lắp

CHÚ Ý

- **Động cơ sẽ bị kẹt nếu được vận hành khi các bộ phận liệt kê dưới đây không được bôi trơn thích hợp.**
  Tra nhớt động cơ lên tất cả các bề mặt ma sát của các bộ phận này trước khi lắp.
  - **Cổ trục khuỷu**
  - **Bạc lót trục khuỷu (bề mặt trượt)**
  - **Bạc lót chặn**
  - **Chốt trục khuỷu**
  - **Ren và bệ của bu-lông nắp bạc lót trục khuỷu.**
- **Nếu lắp lại bất kỳ bộ phận nào được liệt kê dưới đây vào vị trí khác so với vị trí ban đầu, có thể xảy ra các sự cố động cơ.**
  Nếu các bộ phận này được tái sử dụng, hãy xếp chúng theo thứ tự để có thể lắp lại vào vị trí ban đầu.
  - **Nắp bạc lót trục khuỷu**
  - **Bạc lót trục khuỷu**