AENK4L0B.book Page 6 Thursday, August 29, 2019 10:31 AM

Kiểm tra chân không động cơ

AENK4L0B1404002

Sử dụng máy chẩn đoán SUZUKI

1) Làm nóng động cơ đến nhiệt độ vận hành bình thường.
2) Đặt xe trong các điều kiện sau đây.
   - Đặt cần chuyển số ở số 0.
   - Sử dụng phanh tay.
   - Khóa bánh dẫn động.
3) Dừng động cơ và tắt tất cả các công tắc điện.
4) Khi công tắc máy ở vị trí “OFF”, kết nối máy chẩn đoán SUZUKI với DLC (1).

   Dụng cụ chuyên dụng
   (A): Máy chẩn đoán SUZUKI (Suzuki SDT-II)

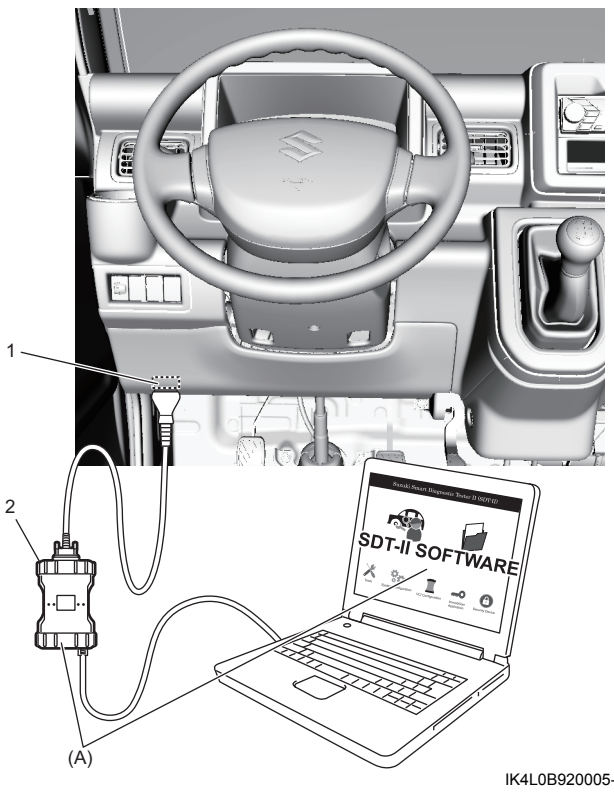

IK4L0B920005-01

2. VCI

5) Chạy động cơ ở tốc độ cầm chừng quy định.
   ☞(Trang 1A-133)
6) Chọn “MAP” ở chế độ “Data list” (Danh sách dữ liệu) trên máy chẩn đoán.
   Áp suất tuyệt đối trong ống góp nên nằm trong thông số kỹ thuật.

   <u>Thông số kỹ thuật áp suất tuyệt đối trong ống góp (áp suất tuyệt đối)</u>
   20 đến 55 kPa (0,2 đến 0,6 kgf/cm^2, 2,90 đến 7,97 psi, 0,20 đến 0,55 bar) ở tốc độ cầm chừng quy định

Không sử dụng máy chẩn đoán SUZUKI

1) Làm nóng động cơ đến nhiệt độ vận hành bình thường.
2) Đặt xe trong các điều kiện sau đây.
   - Đặt cần chuyển số ở số 0.
   - Sử dụng phanh tay.
   - Khóa bánh dẫn động.
3) Dừng động cơ và tắt tất cả các công tắc điện.
4) Tháo ống PCV (1) khỏi van PCV (2).
5) Nối dụng cụ chuyên dụng vào ống PCV.

   Dụng cụ chuyên dụng
   (A): 09915-67311

6) Đóng van PCV sử dụng băng dính (3) hoặc vật liệu tương tự.

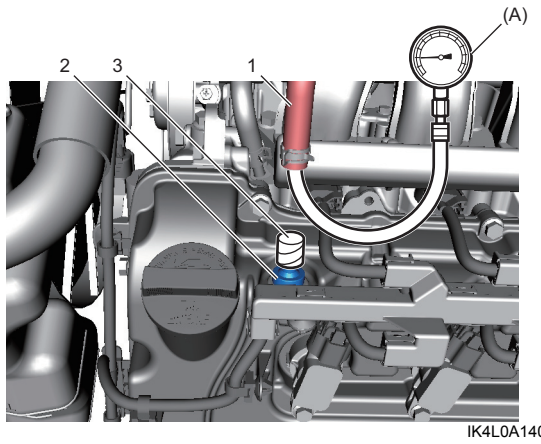

IK4L0A140003-01

7) Chạy động cơ ở tốc độ cầm chừng quy định.
   ☞(Trang 1A-133)
8) Đọc máy đo chân không. Chân không phải ở trong phạm vi thông số kỹ thuật.

   <u>Thông số kỹ thuật chân không (ở mực nước biển)</u>
   -80 đến -45 kPa (-0,8 đến -0,5 kgf/cm^2, -11,6 đến -6,52 psi, -0,80 đến -0,45 bar) ở tốc độ cầm chừng quy định

9) Rút dụng cụ chuyên dụng ra khỏi ống PCV.
10) Bóc băng dính khỏi van PCV.
11) Lắp ống PCV vào van PCV.

AENK4L0B.book Page 7 Thursday, August 29, 2019 10:31 AM

Kiểm tra và điều chỉnh khe hở xu-páp

AENK4L0B1404003

Kiểm tra

1) Tháo nắp giàn cò. ☞(Trang 1D-16)
2) Sử dụng cờ-lê, xoay pu-li trục khuỷu (1) theo chiều kim đồng hồ cho tới khi các vấu cam (2) vuông góc với mặt con đội xu-páp (3) ở các xu-páp “1” và “7” như được minh họa trong hình.
3) Kiểm tra khe hở xu-páp bằng thước lá (4) như sau.
   a) Kiểm tra khe hở xu-páp ở các xu-páp “1” và “7”.
   b) Quay trục cam 90° (bằng cách dùng cờ-lê vặn trục khuỷu).
   c) Kiểm tra để đảm bảo vấu cam vuông góc với các mặt con đội ở các xu-páp được kiểm tra (trong trường hợp này là “3” và “8”). Nếu không, điều chỉnh vị trí vấu cam bằng cách quay trục khuỷu. Kiểm tra khe hở xu-páp.
   d) Theo cách tương tự như trong Bước b) – c), kiểm tra khe hở xu-páp ở các xu-páp “4” và “6”.
   e) Theo cách tương tự như trong Bước b) – c), kiểm tra khe hở xu-páp ở các xu-páp “2” và “5”.

Nếu khe hở xu-páp không đạt yêu cầu, hãy ghi lại khe hở xu-páp và điều chỉnh theo thông số kỹ thuật. ☞(Trang 1D-7)

Thông số kỹ thuật khe hở xu-páp

Khi nguội (ECT: 15 – 25 °C (59 – 77 °F)):
- **Nạp: 0,14 – 0,23 mm (0,0056 – 0,0090 in.)**
- **Xả: 0,30 – 0,40 mm (0,0118 – 0,0157 in.)**

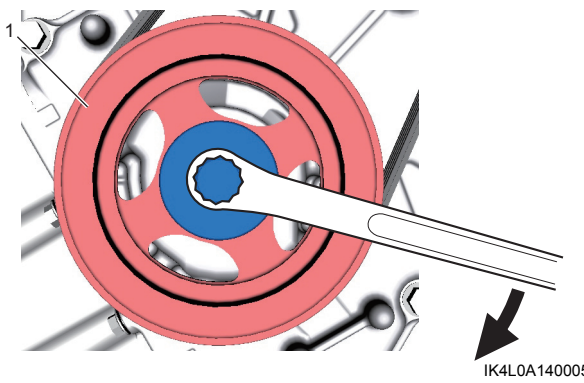

IK4L0A140005-02

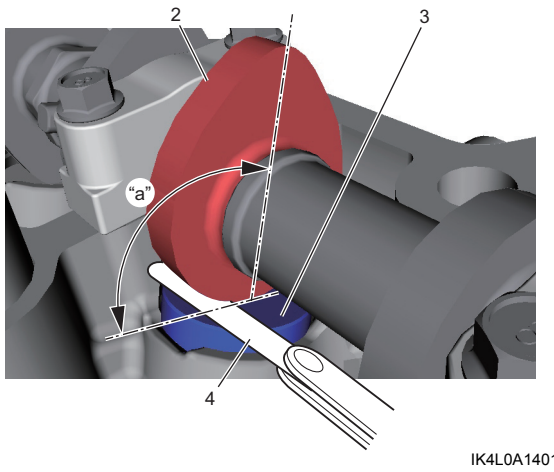

IK4L0A140106-01

“a”: 90°

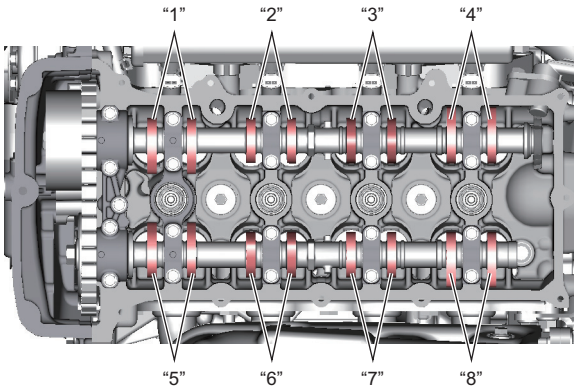

IK4L0A140004-01

Điều chỉnh

1) Tháo cụm động cơ khỏi xe. ☞(Trang 1D-30)
2) Tháo con đội xu-páp cần thay thế. ☞(Trang 1D-18)
3) Chọn cỡ thích hợp của con đội xu-páp như sau để điều chỉnh khe hở xu-páp theo xu-páp được chỉ định.
   a) Sử dụng trắc vi kế, đo độ dày của con đội xu-páp được tháo ra (1).
   b) Tính độ dày của con đội xu-páp mới theo công thức sau.

LƯU Ý

Nếu số ở vị trí thập phân thứ hai là lẻ, hãy sử dụng con đội xu-páp (A – 0,01).

Nạp:
A = B + C – 0,19 mm (0,0075 in.)
Xả:
A = B + C – 0,35 mm (0,0138 in.)
- A: Độ dày “a” của con đội xu-páp mới
- B: Độ dày “a” của con đội xu-páp được tháo ra
- C: Khe hở xu-páp đo được

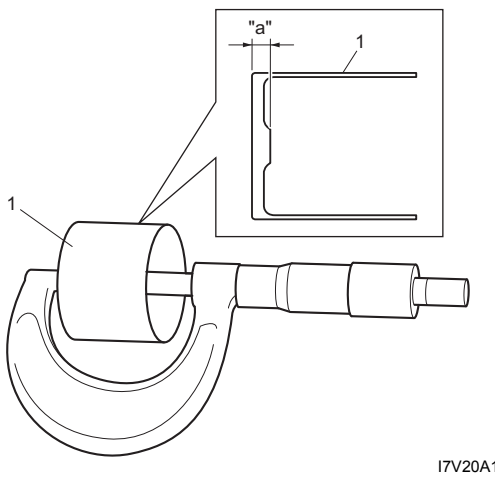

I7V20A141015-01