AENK4L0B.book Page 70 Thursday, August 29, 2019 10:31 AM

CHÚ Ý

Sau khi đã bôi keo ron, nhớt sẽ bị rò rỉ khi không lắp các-te nhớt ngay.
Lắp các-te nhớt trong vòng 2 phút sau khi bôi keo ron.

"A": Keo ron 99000-31260 (Keo ron SUZUKI Bond No.1217G)

Lượng keo ron cho vỏ phốt dầu sau
Độ rộng: "a": 3 mm (0,12 in.)
Chiều cao "b": 2 mm (0,08 in.)

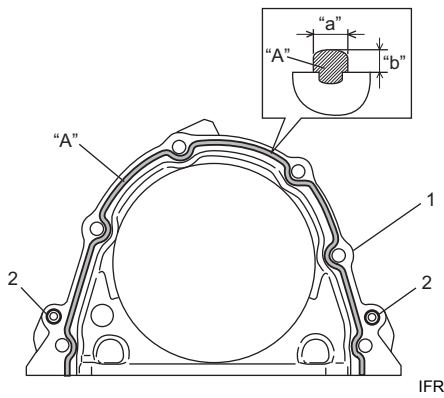

IFRA0A141083-01

12) Lắp vỏ phốt dầu (1) theo quy trình sau.
    a) Tra nhớt động cơ lên mép phốt dầu.
    b) Lắp vỏ phốt dầu vào thân máy bằng dụng cụ chuyên dụng.

CHÚ Ý

Mép phốt dầu bị lật hoặc lò xo bên trong bị bật ra có thể dẫn đến rò rỉ nhớt.
Trong khi lắp vỏ phốt dầu, chú ý không làm lật mép phốt dầu hoặc làm lò xo bên trong bật ra.

Dụng cụ chuyên dụng
(A): 09911-97720

13) Siết chặt bu-lông mới của vỏ phốt dầu (2) đến lực siết quy định.

Lực siết
Bu-lông vỏ phốt dầu (a):
11 N·m (1,1 kgf-m, 8,5 lbf-ft)

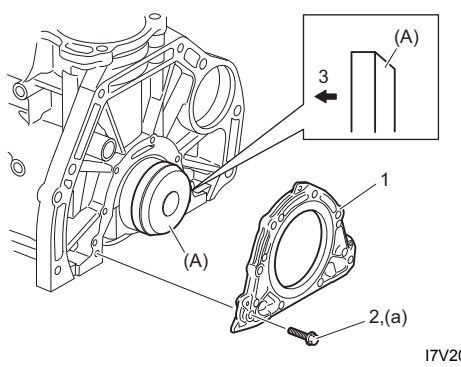

I7V20A141112-01

3. Phía trục khuỷu

14) Lắp các pít-tông và thanh truyền. ☞(Trang 1D-56)
15) Lắp nắp quy lát. ☞(Trang 1D-46)
16) Lắp trục cam và con đội xu-páp. ☞(Trang 1D-18)
17) Lắp vòi phun dầu bôi trơn xích cam, nếu đã tháo. ☞(Trang 1D-66)
18) Lắp xích cam. ☞(Trang 1D-41)
19) Lắp nắp xích cam. ☞(Trang 1D-35)
20) Lắp nắp giàn cò. ☞(Trang 1D-16)
21) Lắp cảm biến CKP. ☞(Trang 1C-10)
22) Lắp các bộ phận sau vào thân máy, nếu cần.
    - Công tắc áp suất nhớt ☞(Trang 1E-6)
    - Cảm biến kích nổ ☞(Trang 1C-11)
    - Bơm nước ☞(Trang 1F-17)
    - Máy phát điện ☞(Trang 1J-8)
23) Lắp bánh đà. ☞(Trang 1D-38)
24) Lắp vỏ ly hợp và đĩa ly hợp. ☞(Trang 5C-10)
25) Lắp cụm hộp số vào cụm động cơ. ☞(Trang 5B-12)
26) Lắp cụm động cơ vào xe. ☞(Trang 1D-30)

Kiểm tra trục khuỷu

AENK4L0B1406044

Độ đảo trục khuỷu
Sử dụng đồng hồ so kế, đo độ đảo ở cổ trục khuỷu nằm chính giữa. Quay trục khuỷu từ từ. Nếu độ đảo vượt quá giới hạn, hãy thay trục khuỷu.

Độ đảo trục khuỷu
Giới hạn: 0,02 mm (0,0007 in.)

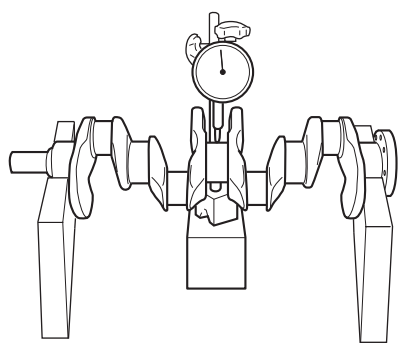
I7V20A141113-01

Độ rơ tự do trục khuỷu

1) Lắp trục khuỷu, bạc lót trục khuỷu, bạc lót chặn và nắp bạc lót trục khuỷu. ☞(Trang 1D-67)
2) Sử dụng đồng hồ so kế (1), đo độ rơ tự do trục khuỷu (2) như được minh họa trong hình.
   Nếu độ rơ tự do trục khuỷu đo được vượt quá giới hạn, hãy thay bạc lót chặn mới (kích cỡ chuẩn hoặc kích cỡ lớn) để đạt được độ rơ tự do chuẩn.
   Kiểm tra lại độ rơ tự do trục khuỷu.

   Độ rơ tự do trục khuỷu
   Tiêu chuẩn: 0,11 – 0,31 mm (0,0043 – 0,0122 in.)
   Giới hạn: 0,35 mm (0,0137 in.)

AENK4L0B.book Page 71 Thursday, August 29, 2019 10:31 AM

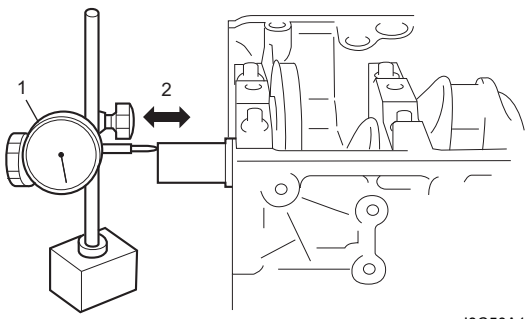

I8C50A140074-01

Độ dày bạc lót chặn
Kích cỡ chuẩn:
2,470 – 2,520 mm (0,9724 – 0,9921 in.)
Kích cỡ lớn (0,125 mm, 0,00492 in):
2,533 – 2,583 mm (0,0997 – 0,1016 in.)

Độ mòn không đều và độ côn (Mòn không đều) của cổ trục khuỷu
Cổ trục khuỷu mòn không đều được thể hiện bằng độ sai lệch về đường kính tại mặt cắt hoặc dọc theo chiều dài (hoặc cả hai). Độ sai lệch này, nếu có, được xác định bằng các chỉ số trên trắc vi kế. Nếu một trong những cổ này bị hỏng nặng hoặc độ mòn không đều vượt quá giới hạn của nó, hãy mài lại hoặc thay trục khuỷu.

Đường kính ngoài của cổ trục khuỷu
Tiêu chuẩn: 45,000 – 45,018 mm (1,7716 – 1,7723 in.)
Giới hạn: 44,99 mm (1,7712 in.)

Độ mòn không đều ([1] – [2]) và độ côn ([a] – [b]) của trục khuỷu
Giới hạn: 0,01 mm (0,0003 in.)

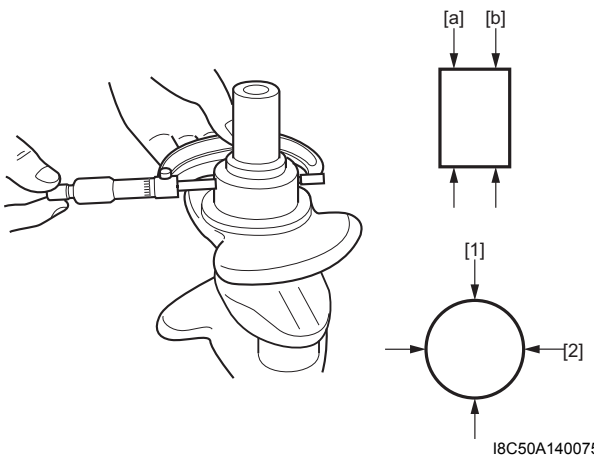

I8C50A140075-01

Kiểm tra bạc lót trục khuỷu

AENK4L0B1406045

LƯU Ý

Sử dụng bạc lót trục khuỷu đúng cách bằng cách kiểm tra hình dạng của chúng, như rãnh nhớt và chiều rộng bạc lót, v.v.

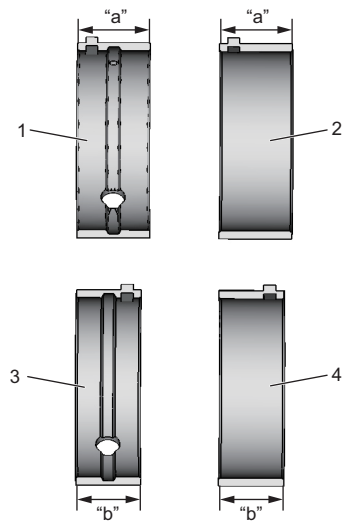

IJHA0A140051-02

"a":	Chiều rộng (rộng hơn "b")
"b":	Chiều rộng (hẹp hơn "a")
1.	Nửa trên bạc lót trục khuỷu số 1 có rãnh nhớt và 2 lỗ
2.	Nửa dưới bạc lót trục khuỷu số 1
3.	Nửa trên bạc lót trục khuỷu số 2 – 5 có rãnh nhớt và 1 lỗ
4.	Nửa dưới bạc lót trục khuỷu số 2 – 5

Thông tin chung

- Bạc lót thanh truyền bảo dưỡng có sẵn cỡ tiêu chuẩn và cỡ nhỏ 0,25 mm (0,0098 in.), và mỗi cỡ có 5 loại bạc lót có dung sai khác nhau.
- Nửa bạc lót trên (1) có rãnh nhớt (2) như được minh họa trong hình.
  Lắp nửa có rãnh nhớt này vào thân máy (3).
- Nửa bạc lót dưới không có rãnh nhớt.

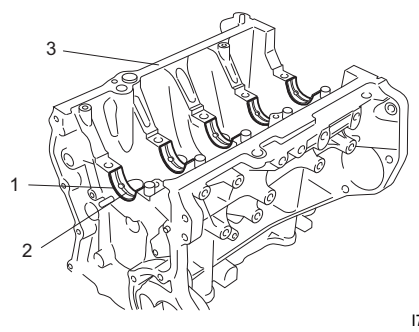

I7V20A141117-01

Kiểm tra bằng mắt thường
Kiểm tra xem có vết lõm, xước, mài mòn hoặc hỏng hóc ở bạc lót không.
Nếu phát hiện thấy bất kỳ hư hỏng nào, hãy thay cả nửa trên và nửa dưới. Tuyệt đối không được thay riêng rẽ chỉ bạc lót trên hoặc dưới.