AENK4L0B.book Page 78 Thursday, August 29, 2019 10:31 AM

Bu-lông nắp bạc lót trục khuỷu
Đo mỗi đường kính ren ở những điểm quy định trên bu-lông nắp bạc lót trục khuỷu (1) bằng trắc vi kế (3).
Tính độ sai lệch của các đường kính (“c” – “d”).
Nếu vượt quá giới hạn, hãy thay bu-lông nắp bạc lót trục khuỷu bằng bu-lông mới.

Điểm đo đường kính bu-lông nắp bạc lót trục khuỷu
“a”: 40 mm (1,5 in.)
“b”: 64 mm (2,5 in.)

Độ sai lệch đường kính bu-lông nắp bạc lót trục khuỷu
Giới hạn (“c” – “d”): 0,2 mm (0,0078 in.)

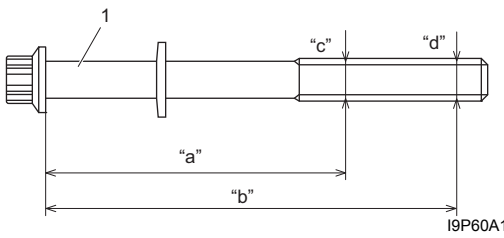

I9P60A141079-01

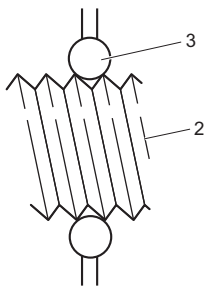

I9T401142032-01

2. Ren

Kiểm tra vòng răng tạo xung

AENK4L0B1406046

Kiểm tra nứt gãy và hỏng hóc ở vòng răng tạo xung.
Nếu phát hiện bất kỳ hư hỏng nào, hãy thay thế.

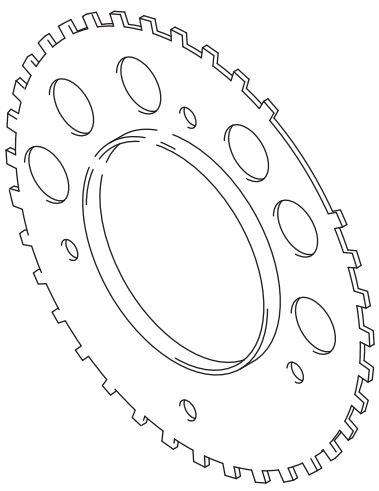
IJHA0A140057-01

Kiểm tra thân máy

AENK4L0B1406047

Biến dạng của bề mặt vòng đệm
Sử dụng thước thẳng và thước lá, kiểm tra bề mặt ăn khớp xem có bị biến dạng không. Nếu độ biến dạng vượt quá giới hạn, hãy sửa lại.
Nếu không thể sửa chữa, hãy thay thân máy.

Độ phẳng thân máy
Giới hạn: 0,03 mm (0,0011 in.)

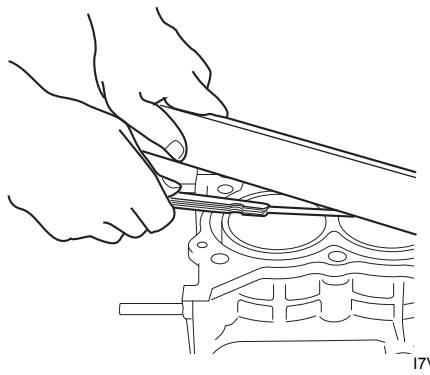
I7V20A141125-01

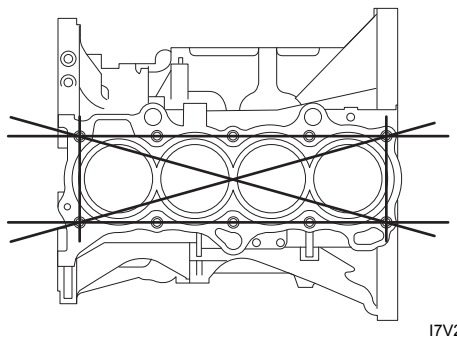
I7V20A141126-01

AENK4L0B.book Page 79 Thursday, August 29, 2019 10:31 AM

Thông số kỹ thuật

Thông số lực siết

AENK4L0B1407001

LƯU Ý

Để biết thông tin về (các) bản siết lực có * (dấu hoa thị) dưới đây, tham khảo quy trình được trình bày trong "Hướng dẫn sửa chữa".

Bộ phận siết	Lực siết			Lưu ý
	N·m	kgf-m	lbf-ft	
Bu-lông vỏ bộ lọc gió phía dưới	5,5	0,56	4,0	☞(Trang 1D-10)
Kẹp ống dẫn khí nạp vào bộ lọc gió	1,0	0,10	1,0	☞(Trang 1D-10) / ☞(Trang 1D-11)
Bu-lông bộ lọc gió	11	1,1	8,5	☞(Trang 1D-11)
Kẹp ống dẫn khí nạp đến động cơ	1,0	0,10	1,0	☞(Trang 1D-11)
Bu-lông thân bướm ga điện	11	1,1	8,5	☞(Trang 1D-13)
Đai ốc thân bướm ga điện	11	1,1	8,5	☞(Trang 1D-13)
Bu-lông nắp giàn cò*	5,0 N·m → 8,0 N·m → 11 N·m (0,51 kgf-m → 0,82 kgf-m → 1,1 kgf-m, 4,0 lbf-ft → 6,0 lbf-ft → 8,5 lbf-ft)			☞(Trang 1D-17)
Bu-lông bảo vệ bộ dây điện động cơ	10	1,0	7,5	☞(Trang 1D-17)(phía nắp giàn cò)
Bu-lông bộ chấp hành VVT	60	6,1	44,5	☞(Trang 1D-20)
Bu-lông nắp trục cam*	5,0 N·m → 8,0 N·m → 11 N·m (0,51 kgf-m → 0,82 kgf-m → 1,1 kgf-m, 4,0 lbf-ft → 6,0 lbf-ft → 8,5 lbf-ft)			☞(Trang 1D-21)
Bu-lông nhông cam xả	60	6,1	44,5	☞(Trang 1D-22)
Chốt nắp xích cam	25	2,5	18,5	☞(Trang 1D-22)
Bu-lông pu-li trục khuỷu*	19 N·m (1,9 kgf-m, 14,0 lbf-ft) → +75°			☞(Trang 1D-27)
Bu-lông nắp xích cam số 1*	25	2,5	18,5	☞(Trang 1D-36)
Bu-lông nắp xích cam số 2*	25	2,5	18,5	☞(Trang 1D-36)
Bu-lông OCV	11	1,1	8,5	☞(Trang 1D-37)
Bu-lông bánh đà	76	7,7	56,0	☞(Trang 1D-38)
Bu-lông dẫn hướng xích cam	11	1,1	8,5	☞(Trang 1D-42)
Bu-lông bộ căng xích cam	25	2,5	18,5	☞(Trang 1D-42)
Bu-lông bộ điều chỉnh căng xích cam	11	1,1	8,5	☞(Trang 1D-43)
Bu-lông nắp quy lát*	20 N·m → 40 N·m → +60° → +60° (2,0 kgf-m → 4,1 kgf-m → +60° → +60°, 15,0 lbf-ft → 29,5 lbf-ft → +60° → +60°)			☞(Trang 1D-47)
Nút dẫn nhớt	3,5	0,36	2,5	☞(Trang 1D-50)
Bu-lông thanh truyền*	15 N·m → +65° (1,5 kgf-m → +65°, 11,0 lbf-ft → +65°)			☞(Trang 1D-57)
Vít vòng răng tạo xung	11	1,1	8,5	☞(Trang 1D-68)
Bu-lông nắp bạc lót trục khuỷu*	20 N·m → 40 N·m → +60° (2,0 kgf-m → 4,1 kgf-m → +60°, 15,0 lbf-ft → 29,5 lbf-ft → +60°)			☞(Trang 1D-69)
Bu-lông vỏ phốt dầu	11	1,1	8,5	☞(Trang 1D-70)