AENK4L0B.book Page 78 Thursday, August 29, 2019 10:31 AM

Bu-lông nắp bạc lót trục khuỷu
Đo mỗi đường kính ren ở những điểm quy định trên bu-lông nắp bạc lót trục khuỷu (1) bằng trắc vi kế (3).
Tính độ sai lệch của các đường kính (“c” – “d”).
Nếu vượt quá giới hạn, hãy thay bu-lông nắp bạc lót trục khuỷu bằng bu-lông mới.

Điểm đo đường kính bu-lông nắp bạc lót trục khuỷu
“a”: 40 mm (1,5 in.)
“b”: 64 mm (2,5 in.)

Độ sai lệch đường kính bu-lông nắp bạc lót trục khuỷu
Giới hạn (“c” – “d”): 0,2 mm (0,0078 in.)

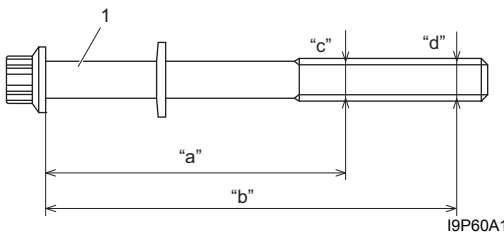

I9P60A141079-01

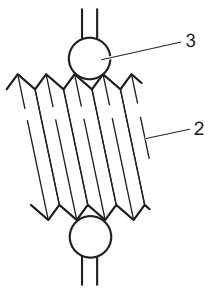

I9T401142032-01

2. Ren

Kiểm tra vòng răng tạo xung

AENK4L0B1406046

Kiểm tra nứt gãy và hỏng hóc ở vòng răng tạo xung.
Nếu phát hiện bất kỳ hư hỏng nào, hãy thay thế.

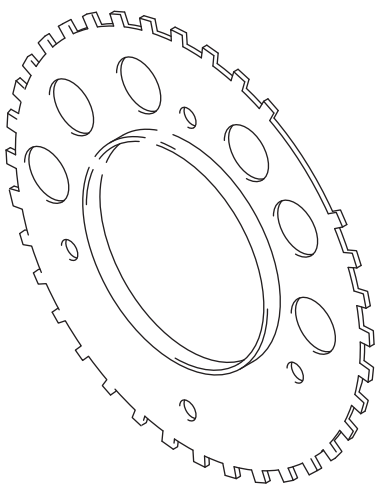
IJHA0A140057-01

Kiểm tra thân máy

AENK4L0B1406047

Biến dạng của bề mặt vòng đệm
Sử dụng thước thẳng và thước lá, kiểm tra bề mặt ăn khớp xem có bị biến dạng không. Nếu độ biến dạng vượt quá giới hạn, hãy sửa lại.
Nếu không thể sửa chữa, hãy thay thân máy.

Độ phẳng thân máy
Giới hạn: 0,03 mm (0,0011 in.)

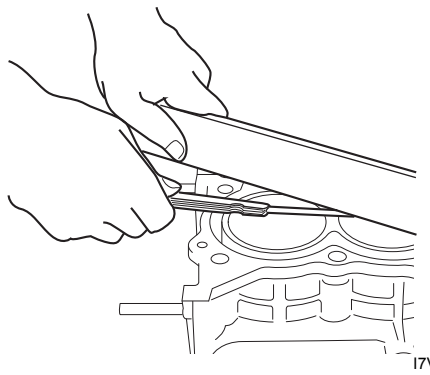
I7V20A141125-01

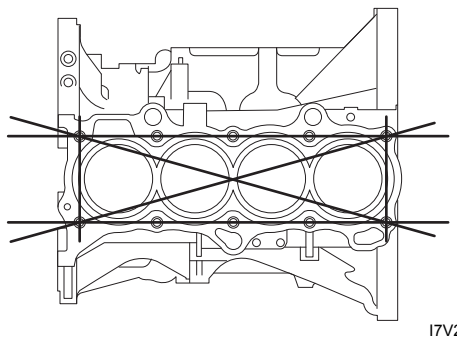
I7V20A141126-01