AENK4L0B.book Page 7 Thursday, August 29, 2019 10:31 AM

Kiểm tra và điều chỉnh khe hở xu-páp

AENK4L0B1404003

Kiểm tra

1) Tháo nắp giàn cò. ☞(Trang 1D-16)
2) Sử dụng cờ-lê, xoay pu-li trục khuỷu (1) theo chiều kim đồng hồ cho tới khi các vấu cam (2) vuông góc với mặt con đội xu-páp (3) ở các xu-páp “1” và “7” như được minh họa trong hình.
3) Kiểm tra khe hở xu-páp bằng thước lá (4) như sau.
   a) Kiểm tra khe hở xu-páp ở các xu-páp “1” và “7”.
   b) Quay trục cam 90° (bằng cách dùng cờ-lê vặn trục khuỷu).
   c) Kiểm tra để đảm bảo vấu cam vuông góc với các mặt con đội ở các xu-páp được kiểm tra (trong trường hợp này là “3” và “8”). Nếu không, điều chỉnh vị trí vấu cam bằng cách quay trục khuỷu. Kiểm tra khe hở xu-páp.
   d) Theo cách tương tự như trong Bước b) – c), kiểm tra khe hở xu-páp ở các xu-páp “4” và “6”.
   e) Theo cách tương tự như trong Bước b) – c), kiểm tra khe hở xu-páp ở các xu-páp “2” và “5”.

Nếu khe hở xu-páp không đạt yêu cầu, hãy ghi lại khe hở xu-páp và điều chỉnh theo thông số kỹ thuật. ☞(Trang 1D-7)

Thông số kỹ thuật khe hở xu-páp

Khi nguội (ECT: 15 – 25 °C (59 – 77 °F)):
- **Nạp: 0,14 – 0,23 mm (0,0056 – 0,0090 in.)**
- **Xả: 0,30 – 0,40 mm (0,0118 – 0,0157 in.)**

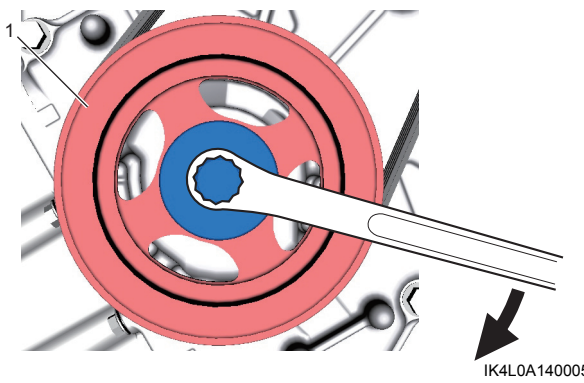

IK4L0A140005-02

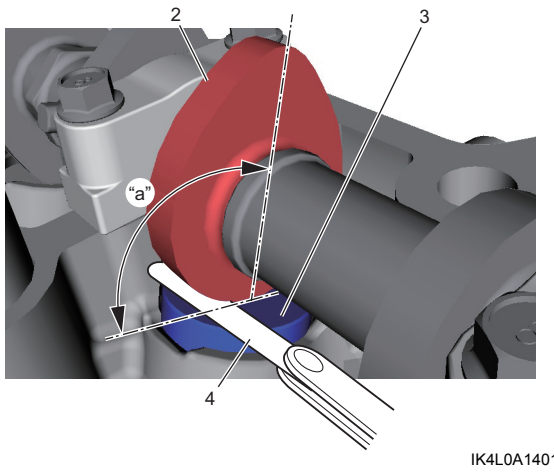

IK4L0A140106-01

“a”: 90°

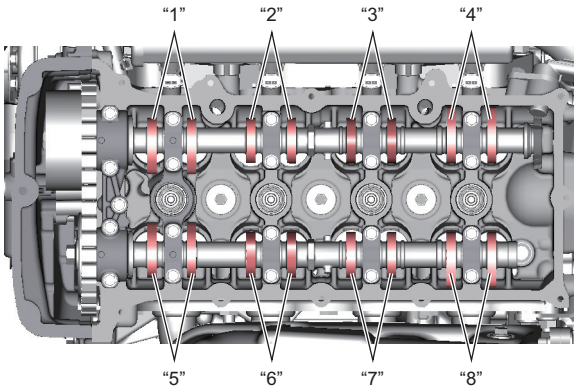

IK4L0A140004-01

Điều chỉnh

1) Tháo cụm động cơ khỏi xe. ☞(Trang 1D-30)
2) Tháo con đội xu-páp cần thay thế. ☞(Trang 1D-18)
3) Chọn cỡ thích hợp của con đội xu-páp như sau để điều chỉnh khe hở xu-páp theo xu-páp được chỉ định.
   a) Sử dụng trắc vi kế, đo độ dày của con đội xu-páp được tháo ra (1).
   b) Tính độ dày của con đội xu-páp mới theo công thức sau.

LƯU Ý

Nếu số ở vị trí thập phân thứ hai là lẻ, hãy sử dụng con đội xu-páp (A – 0,01).

Nạp:
A = B + C – 0,19 mm (0,0075 in.)
Xả:
A = B + C – 0,35 mm (0,0138 in.)
- A: Độ dày “a” của con đội xu-páp mới
- B: Độ dày “a” của con đội xu-páp được tháo ra
- C: Khe hở xu-páp đo được

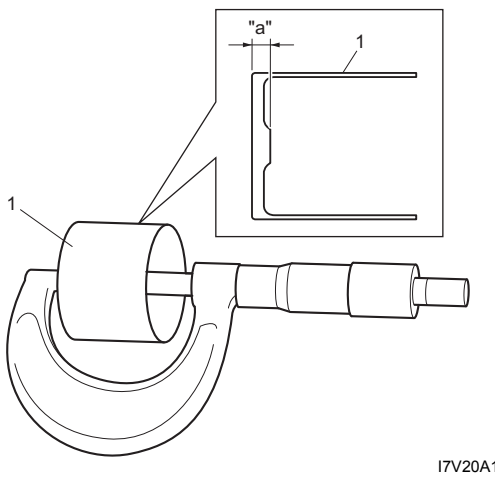

I7V20A141015-01

AENK4L0B.book Page 8 Thursday, August 29, 2019 10:31 AM

c) Chọn con đội xu-páp mới gần nhất với giá trị tính toán từ cỡ sẵn có của phụ tùng.

Số con đội xu-páp có sẵn

Độ dày mm (in)	Số con đội xu-páp	Độ dày mm (in)	Số con đội xu-páp
3,88 (0,1527)	388	3,48 (0,1370)	348
3,86 (0,1519)	386	3,46 (0,1362)	346
3,84 (0,1511)	384	3,44 (0,1354)	344
3,82 (0,1503)	382	3,42 (0,1346)	342
3,80 (0,1496)	380	3,40 (0,1338)	340
3,78 (0,1488)	378	3,38 (0,1330)	338
3,76 (0,1480)	376	3,36 (0,1322)	336
3,74 (0,1472)	374	3,34 (0,1314)	334
3,72 (0,1464)	372	3,32 (0,1307)	332
3,70 (0,1456)	370	3,30 (0,1299)	330
3,68 (0,1448)	368	3,28 (0,1291)	328
3,66 (0,1440)	366	3,26 (0,1283)	326
3,64 (0,1433)	364	3,24 (0,1275)	324
3,62 (0,1425)	362	3,22 (0,1267)	322
3,60 (0,1417)	360	3,20 (0,1259)	320
3,58 (0,1409)	358	3,18 (0,1251)	318
3,56 (0,1401)	356	3,16 (0,1244)	316
3,54 (0,1393)	354	3,14 (0,1236)	314
3,52 (0,1385)	352	3,12 (0,1228)	312
3,50 (0,1377)	350	3,10 (0,1220)	310

4) Lắp con đội xu-páp và trục cam. ☞(Trang 1D-18)
5) Kiểm tra lại khe hở xu-páp.
6) Lắp cụm động cơ vào xe. ☞(Trang 1D-30)

AENK4L0B.book Page 9 Thursday, August 29, 2019 10:31 AM

Hướng dẫn sửa chữa

Các chi tiết bộ lọc gió

AENK4L0B1406001

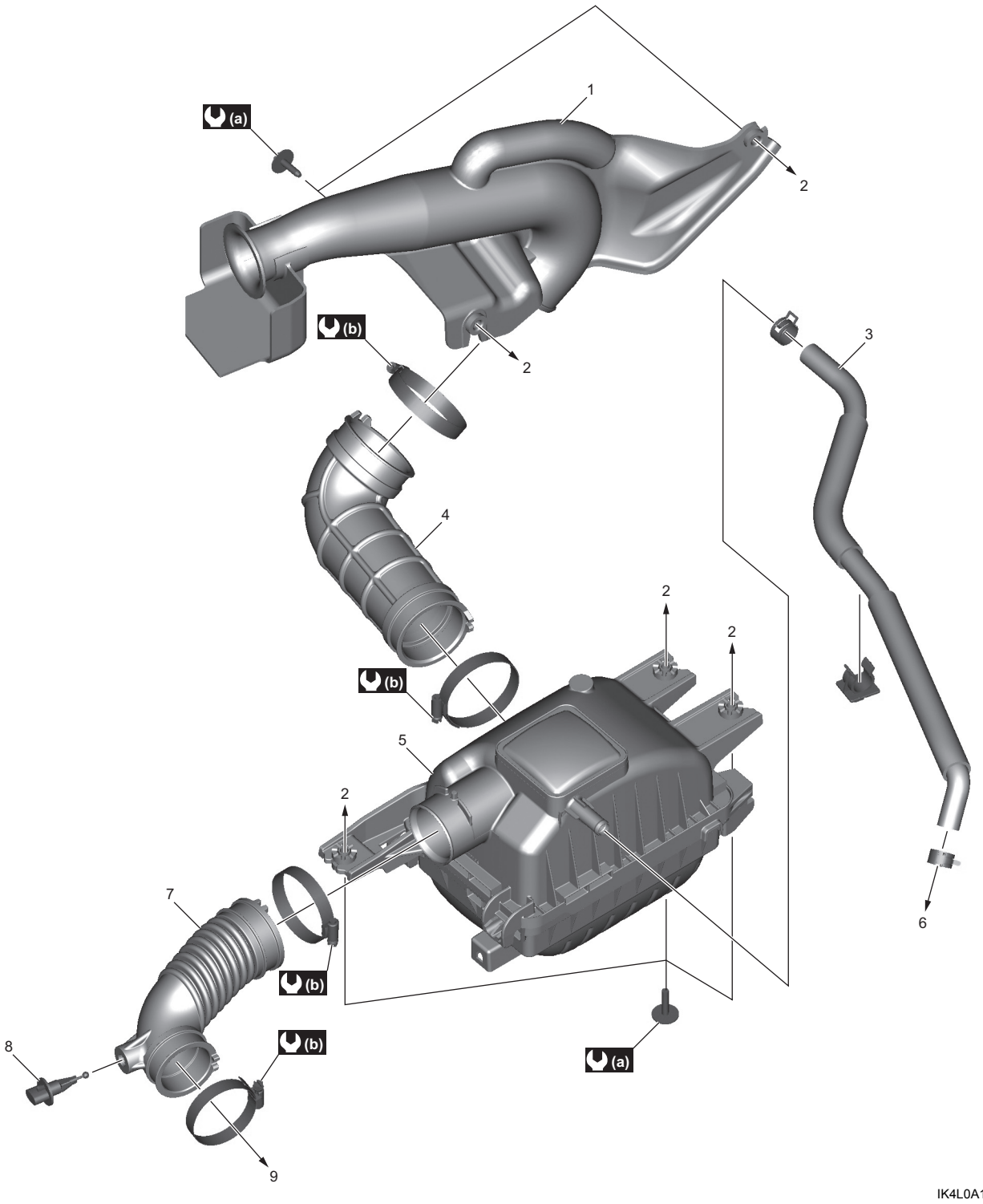

IK4L0A140009-02

1. Đường ống dẫn khí nạp vào bộ lọc gió	5. Bộ lọc gió	9. Đến bộ thân bướm ga điện
2. Đến khung	6. Đến nắp giàn cò	(a) : 11 N·m (1,1 kgf-m, 8,5 lbf-ft)
3. Ống thông hơi	7. Ống dẫn khí nạp đến động cơ	(b) : 1,0 N·m (0,10 kgf-m, 1,0 lbf-ft)
4. Ống dẫn khí nạp vào bộ lọc gió	8. Cảm biến IAT	