AENK4L0B.book Page 9 Thursday, August 29, 2019 10:31 AM

Hướng dẫn sửa chữa

Các chi tiết bộ lọc gió

AENK4L0B1406001

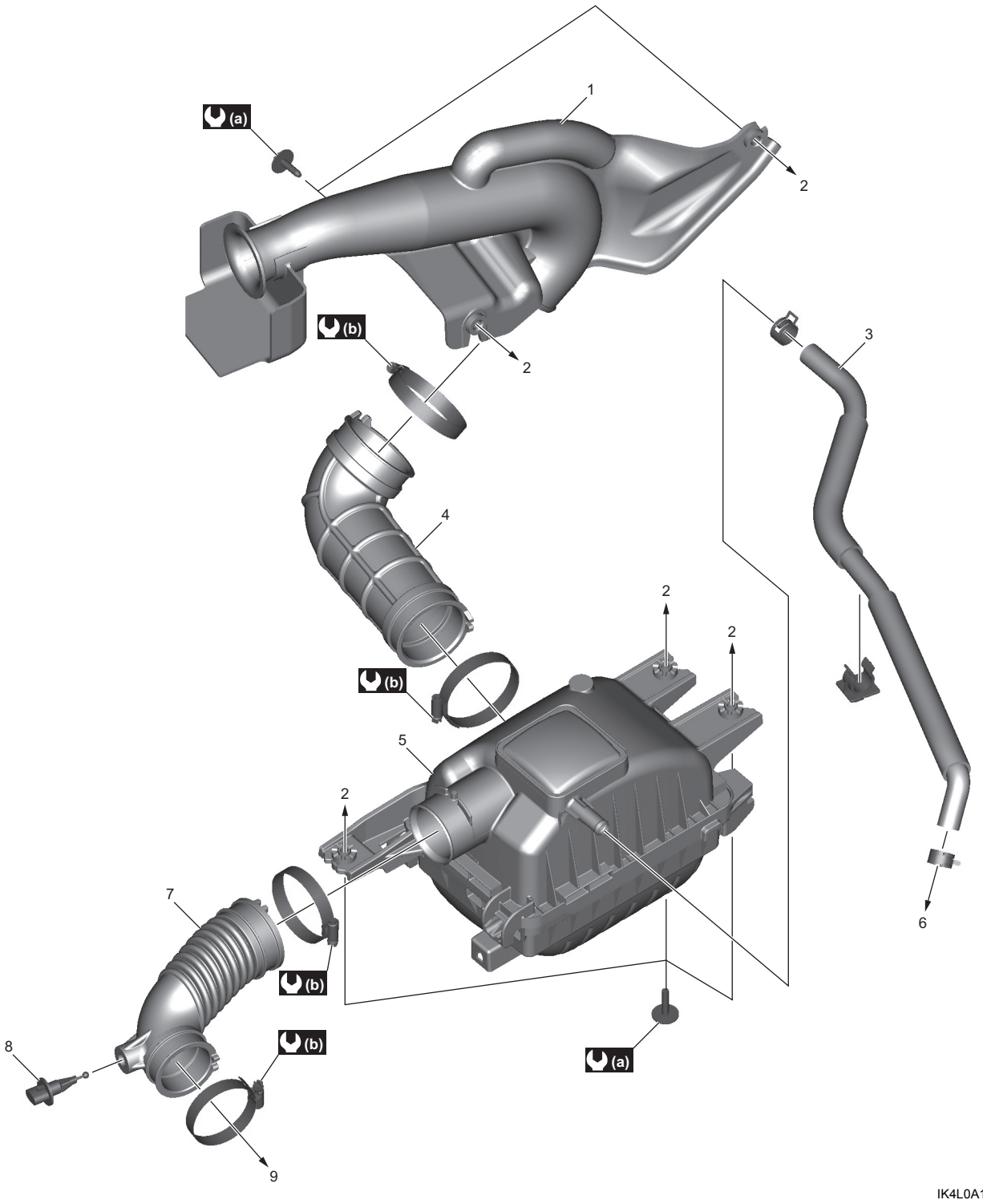

IK4L0A140009-02

1. Đường ống dẫn khí nạp vào bộ lọc gió	5. Bộ lọc gió	9. Đến bộ thân bướm ga điện
2. Đến khung	6. Đến nắp giàn cò	(a) : 11 N·m (1,1 kgf-m, 8,5 lbf-ft)
3. Ống thông hơi	7. Ống dẫn khí nạp đến động cơ	(b) : 1,0 N·m (0,10 kgf-m, 1,0 lbf-ft)
4. Ống dẫn khí nạp vào bộ lọc gió	8. Cảm biến IAT	

AENK4L0B.book Page 10 Thursday, August 29, 2019 10:31 AM

Tháo và lắp lọc gió

AENK4L0B1406002

Tháo

1) Nới lỏng kẹp ống dẫn khí nạp vào bộ lọc gió (1), sau đó rút ống dẫn khí nạp vào bộ lọc gió (2) khỏi vỏ bộ lọc gió phía dưới (3).
2) Nới lỏng bu-lông vỏ bộ lọc gió phía dưới (4).
3) Mở vỏ bộ lọc gió phía dưới, sau đó tháo lọc gió (5).

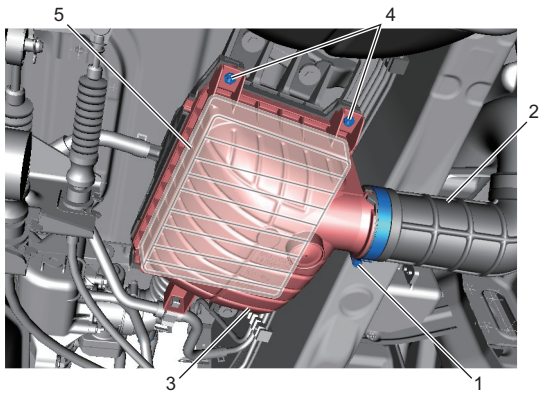

IK4L0A140010-01

Lắp

1) Lắp lọc gió (1) vào vỏ bộ lọc gió phía dưới (2).
2) Lắp các vấu (3) của vỏ bộ lọc gió phía dưới với móc (4) của vỏ bộ lọc gió phía trên (5), và nối vỏ bộ lọc gió phía dưới với vỏ bộ lọc gió phía trên.
3) Siết chặt bu-lông vỏ bộ lọc gió phía dưới (6) đến lực siết quy định.

   Lực siết
   Bu-lông vỏ bộ lọc gió phía dưới (a):
   5,5 N·m (0,56 kgf-m, 4,0 lbf-ft)

4) Nối ống dẫn khí nạp vào bộ lọc gió (7) với vỏ bộ lọc gió phía dưới.
5) Siết chặt kẹp ống dẫn khí nạp vào bộ lọc gió (8) đến lực siết quy định.

   Lực siết
   Kẹp ống dẫn khí nạp vào bộ lọc gió (b):
   1,0 N·m (0,10 kgf-m, 1,0 lbf-ft)

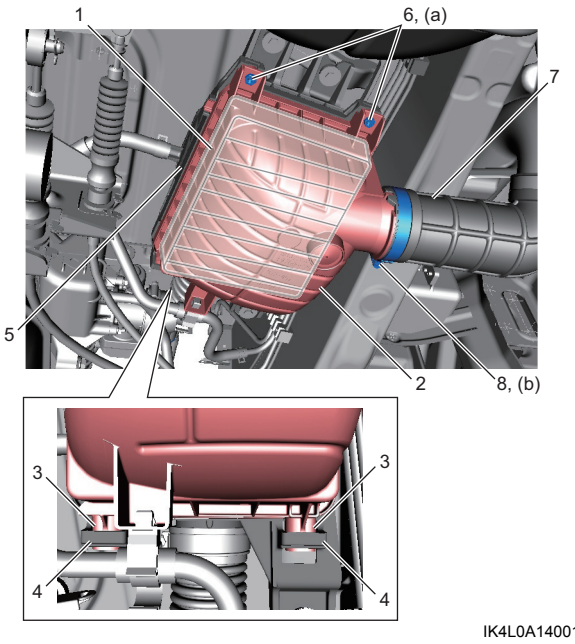

IK4L0A140011-01