AENK4L0B.book Page 9 Thursday, August 29, 2019 10:31 AM

Hướng dẫn sửa chữa

Các chi tiết bộ lọc gió

AENK4L0B1406001

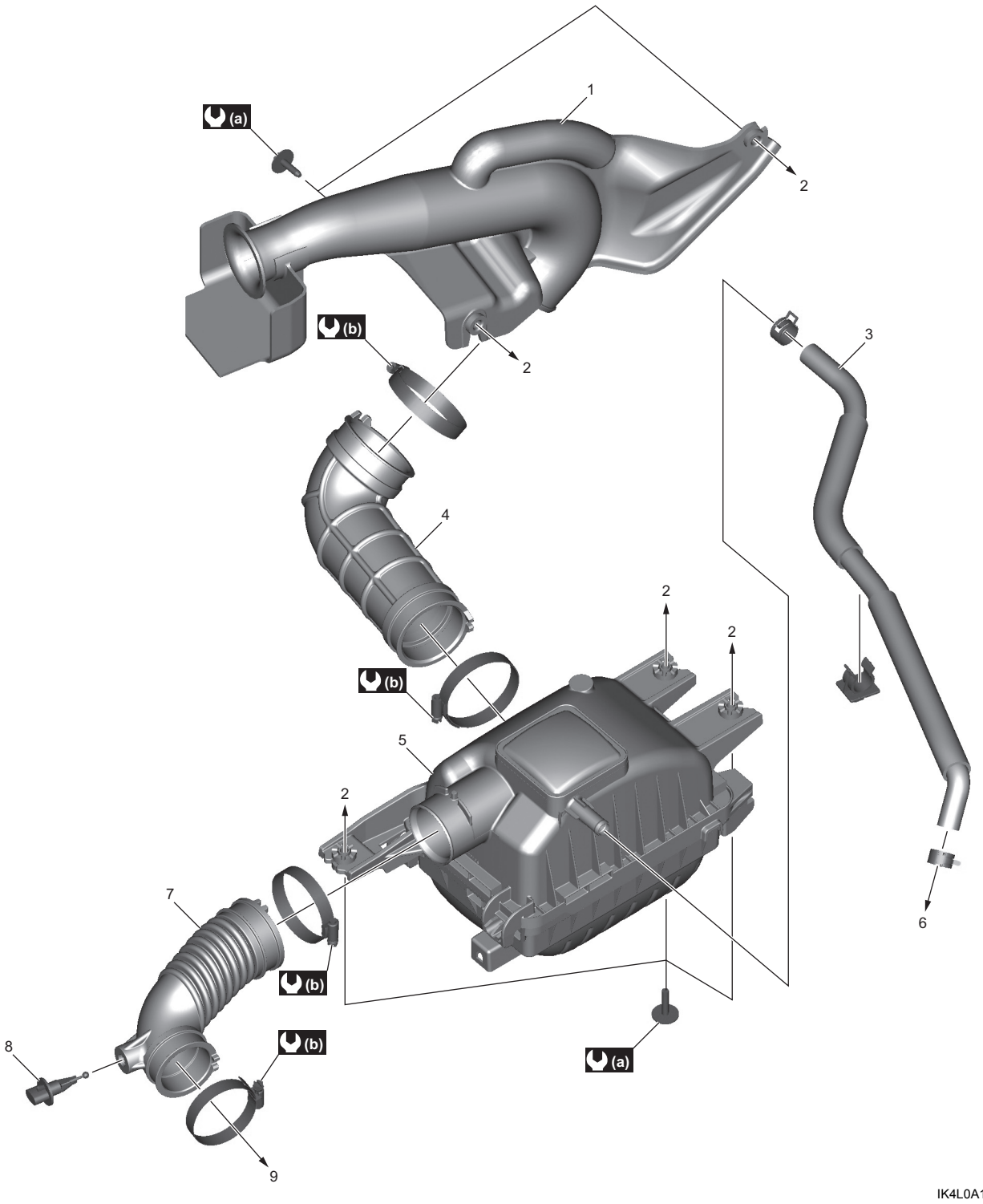

IK4L0A140009-02

1. Đường ống dẫn khí nạp vào bộ lọc gió	5. Bộ lọc gió	9. Đến bộ thân bướm ga điện
2. Đến khung	6. Đến nắp giàn cò	(a) : 11 N·m (1,1 kgf-m, 8,5 lbf-ft)
3. Ống thông hơi	7. Ống dẫn khí nạp đến động cơ	(b) : 1,0 N·m (0,10 kgf-m, 1,0 lbf-ft)
4. Ống dẫn khí nạp vào bộ lọc gió	8. Cảm biến IAT	