AENK4L0B.book Page 11 Thursday, August 29, 2019 10:31 AM

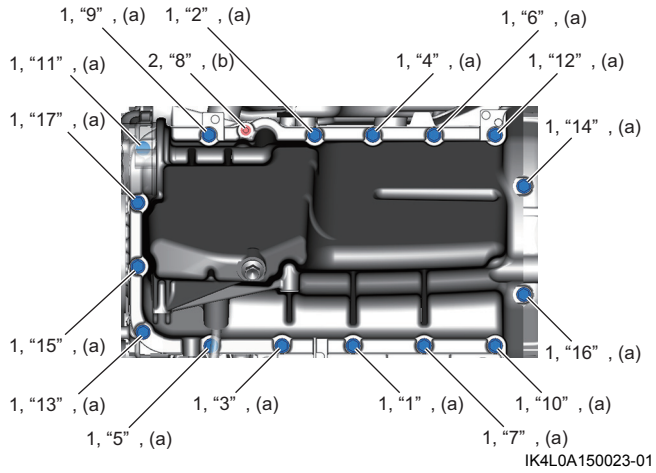

13) Lắp thanh gắn phía trước động cơ vào cụm động cơ. ☞(Trang 1D-29)
14) Hạ thấp cụm động cơ, cụm hộp số và thanh gắn phía trước động cơ cùng lúc.
15) Tháo móc.
16) Siết chặt bu-lông gắn hộp số với động cơ (1) đến lực siết quy định.

Lực siết
Bu-lông gắn hộp số với động cơ (a):
55 N·m (5,6 kgf-m, 40,5 lbf-ft)

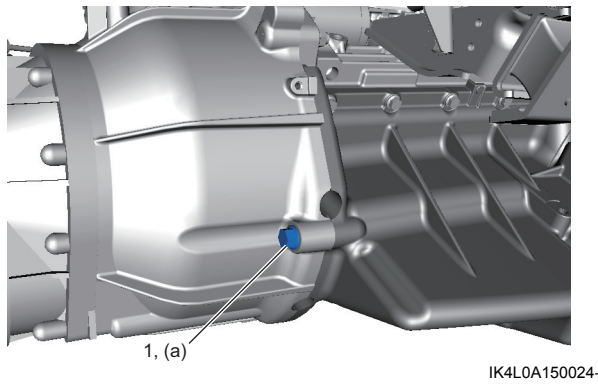

17) Lắp cụm động cơ vào xe. ☞(Trang 1D-30)
18) Lắp lọc nhớt mới nếu đã tháo. ☞(Trang 1E-4)
19) Lắp ốc xả nhớt với vòng đệm mới và nạp nhớt động cơ vào động cơ. ☞(Trang 1E-4)
20) Lắp que thăm nhớt.
21) Chạy động cơ và kiểm tra tình trạng rò rỉ nhiên liệu, nước làm mát, nhớt và khí thải.
    - Rò rỉ nhiên liệu: ☞(Trang 1G-16)
    - Rò rỉ nước làm mát: ☞(Trang 1F-11)

Các bộ phận của bộ bơm nhớt

AENK4L0B1506006

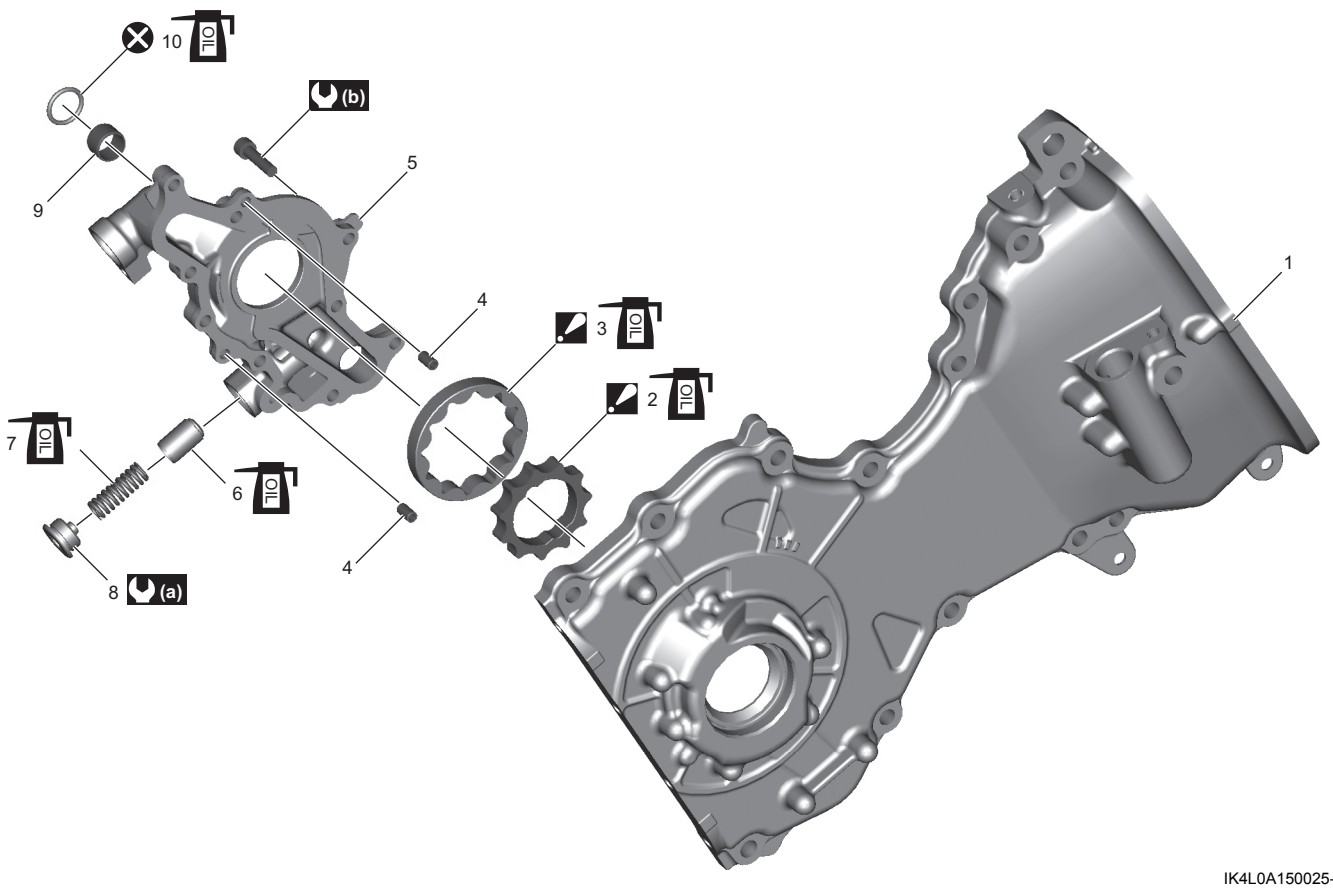

AENK4L0B.book Page 12 Thursday, August 29, 2019 10:31 AM

1. Nắp xích cam	8. Chốt hãm
2. Rô-to trong : Để biết thông tin về cách lắp đặt, tham khảo “Tháo rời và lắp lại bộ bơm nhớt” (Trang 1E-12). : Tra nhớt động cơ.	9. Ống dẫn nhớt
3. Rô-to ngoài : Để biết thông tin về cách lắp đặt, tham khảo “Tháo rời và lắp lại bộ bơm nhớt” (Trang 1E-12). : Tra nhớt động cơ.	10. Phốt chữ O : Tra nhớt động cơ.
4. Chốt định vị	(a) : 28 N·m (2,9 kgf-m, 21,0 lbf-ft)
5. Đĩa rô-to	(b) : 11 N·m (1,1 kgf-m, 8,5 lbf-ft)
6. Van giảm áp : Tra nhớt động cơ.	: Không tái sử dụng.
7. Lò xo van giảm áp : Tra nhớt động cơ.	

Tháo và lắp bộ bơm nhớt

AENK4L0B1506007

Bơm nhớt được gắn vào nắp xích cam.
Để biết cách tháo và lắp, tham khảo “Tháo và lắp nắp xích cam” trong Phần 1D (Trang 1D-35).

Tháo rời và lắp lại bộ bơm nhớt

AENK4L0B1506008

Tháo rời

1) Tháo đĩa rô-to (1) bằng cách tháo bu-lông đĩa rô-to (2).

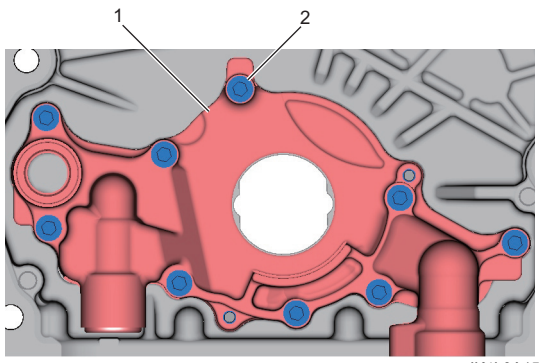

IK4L0A150026-01

2) Tháo rô-to ngoài (1) và rô-to trong (2) khỏi nắp xích cam (3).

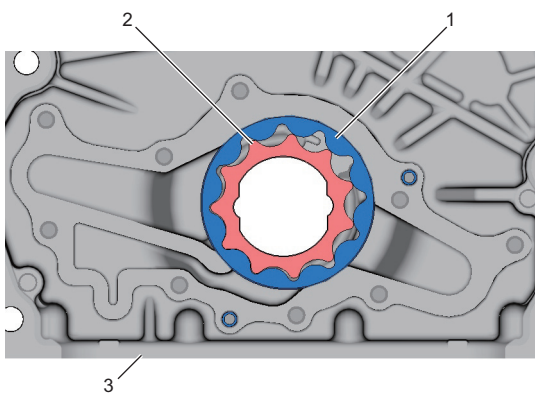

IK4L0A150027-01

3) Tháo chốt hãm (1), lò xo van giảm áp (2) và van giảm áp (3) khỏi đĩa rô-to (4).

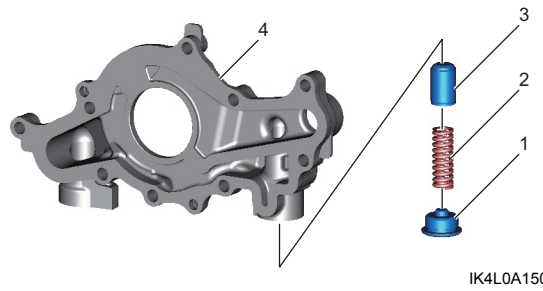

IK4L0A150028-01

Lắp lại

1) Lau sạch và sau đó sấy khô tất cả các bộ phận được tháo ra.
2) Tra một lớp mỏng nhớt động cơ vào các phần sau.
   - Rô-to trong
   - Rô-to ngoài
   - Bề mặt trong của nắp xích cam và đĩa rô-to
3) Lắp rô-to ngoài (1) và rô-to trong (2) vào nắp xích cam (3).

LƯU Ý

Khi lắp rô-to ngoài và rô-to trong, quay dấu trước (4) về phía thân máy.

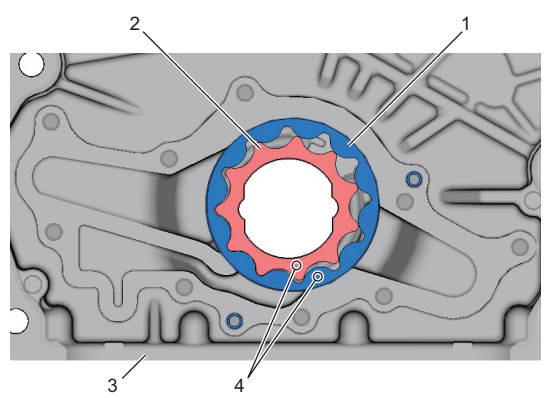

IK4L0A150029-01