AENK4L0B.book Page 12 Thursday, August 29, 2019 10:31 AM

1. Nắp xích cam	8. Chốt hãm
2. Rô-to trong : Để biết thông tin về cách lắp đặt, tham khảo “Tháo rời và lắp lại bộ bơm nhớt” (Trang 1E-12). : Tra nhớt động cơ.	9. Ống dẫn nhớt
3. Rô-to ngoài : Để biết thông tin về cách lắp đặt, tham khảo “Tháo rời và lắp lại bộ bơm nhớt” (Trang 1E-12). : Tra nhớt động cơ.	10. Phốt chữ O : Tra nhớt động cơ.
4. Chốt định vị	(a) : 28 N·m (2,9 kgf-m, 21,0 lbf-ft)
5. Đĩa rô-to	(b) : 11 N·m (1,1 kgf-m, 8,5 lbf-ft)
6. Van giảm áp : Tra nhớt động cơ.	: Không tái sử dụng.
7. Lò xo van giảm áp : Tra nhớt động cơ.	

Tháo và lắp bộ bơm nhớt

AENK4L0B1506007

Bơm nhớt được gắn vào nắp xích cam.
Để biết cách tháo và lắp, tham khảo “Tháo và lắp nắp xích cam” trong Phần 1D (Trang 1D-35).

Tháo rời và lắp lại bộ bơm nhớt

AENK4L0B1506008

Tháo rời

1) Tháo đĩa rô-to (1) bằng cách tháo bu-lông đĩa rô-to (2).

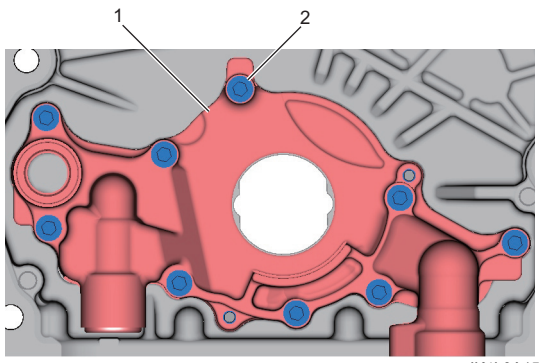

IK4L0A150026-01

2) Tháo rô-to ngoài (1) và rô-to trong (2) khỏi nắp xích cam (3).

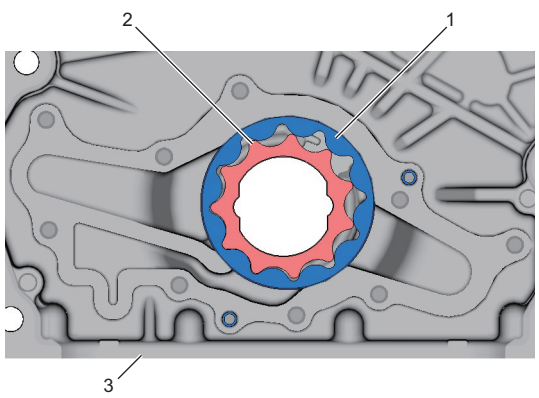

IK4L0A150027-01

3) Tháo chốt hãm (1), lò xo van giảm áp (2) và van giảm áp (3) khỏi đĩa rô-to (4).

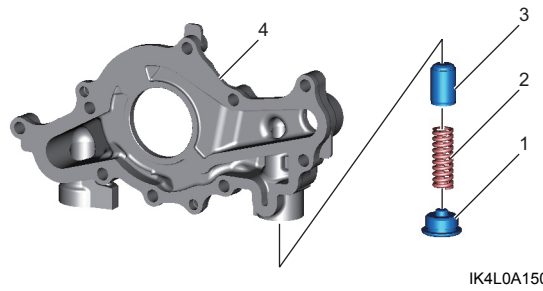

IK4L0A150028-01

Lắp lại

1) Lau sạch và sau đó sấy khô tất cả các bộ phận được tháo ra.
2) Tra một lớp mỏng nhớt động cơ vào các phần sau.
   - Rô-to trong
   - Rô-to ngoài
   - Bề mặt trong của nắp xích cam và đĩa rô-to
3) Lắp rô-to ngoài (1) và rô-to trong (2) vào nắp xích cam (3).

LƯU Ý

Khi lắp rô-to ngoài và rô-to trong, quay dấu trước (4) về phía thân máy.

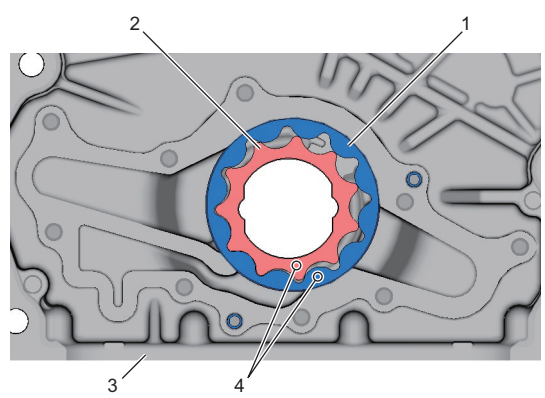

IK4L0A150029-01

AENK4L0B.book Page 13 Thursday, August 29, 2019 10:31 AM

4) Tra nhớt động cơ vào van giảm áp (1) và lò xo van giảm áp (2), sau đó lắp chúng vào đĩa rô-to (3).
5) Siết chặt chốt hãm (4) đến lực siết quy định.

Lực siết
Chốt hãm (a): 28 N·m (2,9 kgf-m, 21,0 lbf-ft)

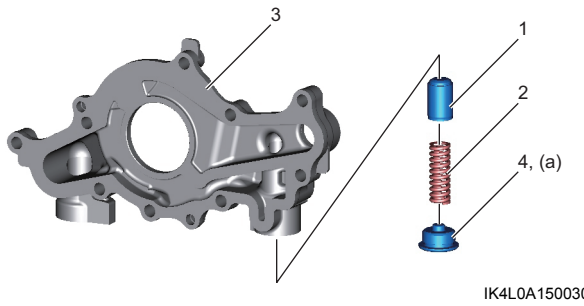

IK4L0A150030-01

6) Kiểm tra để đảm bảo các chốt định vị (1) được lắp vào nắp xích cam (2) hoặc đĩa rô-to (3).
7) Lắp đĩa rô-to vào nắp xích cam, sau đó siết chặt các bu-lông đĩa rô-to (4) đến lực siết quy định.

Lực siết
Bu-lông đĩa rô-to (a):
11 N·m (1,1 kgf-m, 8,5 lbf-ft)

8) Kiểm tra để đảm bảo rô-to trong (5) được quay êm bằng tay.

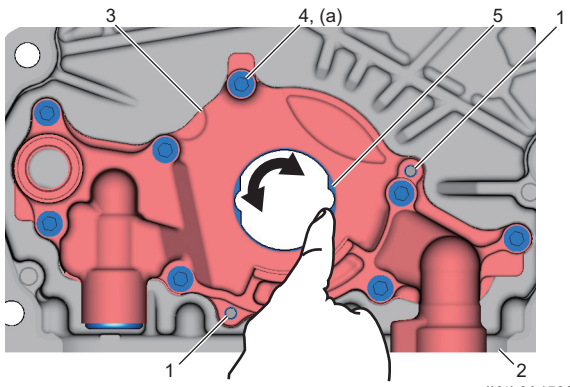

IK4L0A150031-02

Kiểm tra bơm nhớt

AENK4L0B1506009

Phốt dầu
Kiểm tra biến dạng hoặc hỏng hóc ở mép phốt dầu.
Thay thế nếu cần.

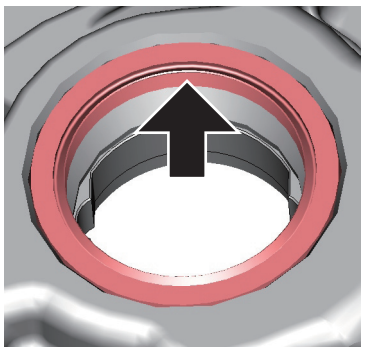
IK4L0A150032-01

Bơm nhớt

- Kiểm tra rô-to ngoài (1), rô-to trong (2), đĩa rô-to (3) và bộ phận bơm nhớt (4) của nắp xích cam xem có bị mòn quá mức hoặc hư hỏng không.

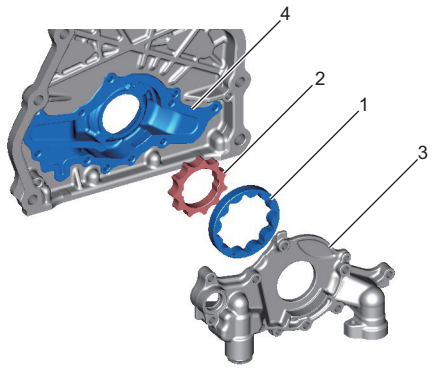

IK4L0A150033-01

- Kiểm tra để đảm bảo van giảm áp (1) không bị mòn quá mức hoặc hư hỏng nặng và vẫn vận hành trơn tru.

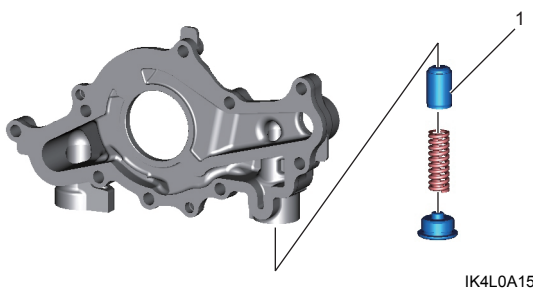

IK4L0A150034-01

Khe hở xuyên tâm
Kiểm tra khe hở xuyên tâm giữa rô-to ngoài (2) và nắp xích cam (3) bằng cách sử dụng thước lá (1).
Nếu khe hở nằm ngoài thông số kỹ thuật cho phép, hãy thay bộ bơm nhớt.

Khe hở xuyên tâm giữa rô-to ngoài và vỏ bơm nhớt
Tiêu chuẩn: 0,135 – 0,205 mm (0,00531 – 0,00807 in.)
Giới hạn: 0,210 mm (0,00826 in.)

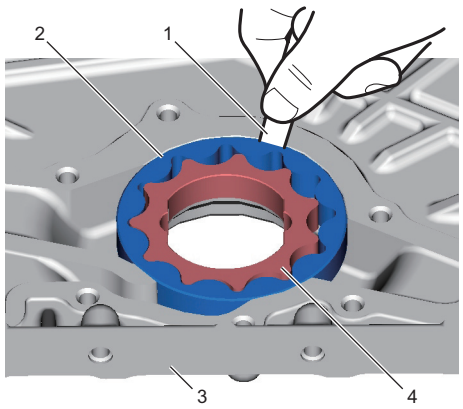

IJW60A150032-01

4. Rô-to trong