AENK4L0B.book Page 13 Thursday, August 29, 2019 10:31 AM

4) Tra nhớt động cơ vào van giảm áp (1) và lò xo van giảm áp (2), sau đó lắp chúng vào đĩa rô-to (3).
5) Siết chặt chốt hãm (4) đến lực siết quy định.

Lực siết
Chốt hãm (a): 28 N·m (2,9 kgf-m, 21,0 lbf-ft)

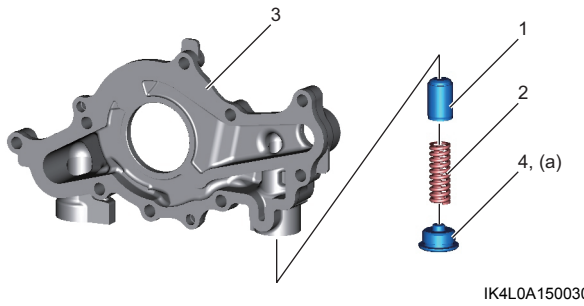

IK4L0A150030-01

6) Kiểm tra để đảm bảo các chốt định vị (1) được lắp vào nắp xích cam (2) hoặc đĩa rô-to (3).
7) Lắp đĩa rô-to vào nắp xích cam, sau đó siết chặt các bu-lông đĩa rô-to (4) đến lực siết quy định.

Lực siết
Bu-lông đĩa rô-to (a):
11 N·m (1,1 kgf-m, 8,5 lbf-ft)

8) Kiểm tra để đảm bảo rô-to trong (5) được quay êm bằng tay.

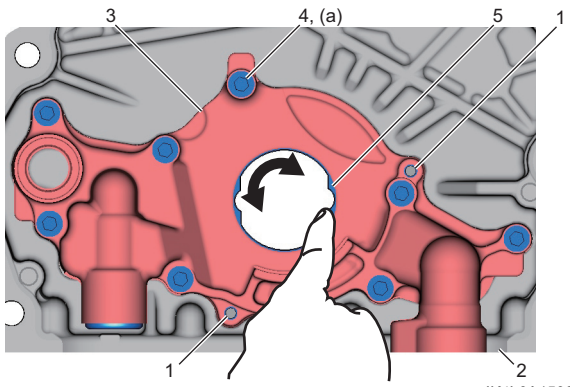

IK4L0A150031-02

Kiểm tra bơm nhớt

AENK4L0B1506009

Phốt dầu
Kiểm tra biến dạng hoặc hỏng hóc ở mép phốt dầu.
Thay thế nếu cần.

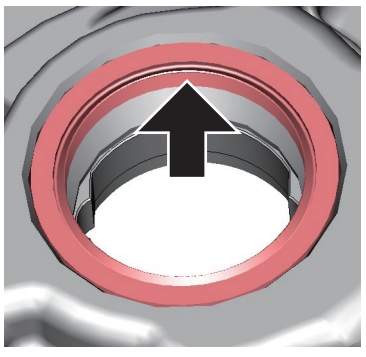
IK4L0A150032-01

Bơm nhớt

- Kiểm tra rô-to ngoài (1), rô-to trong (2), đĩa rô-to (3) và bộ phận bơm nhớt (4) của nắp xích cam xem có bị mòn quá mức hoặc hư hỏng không.

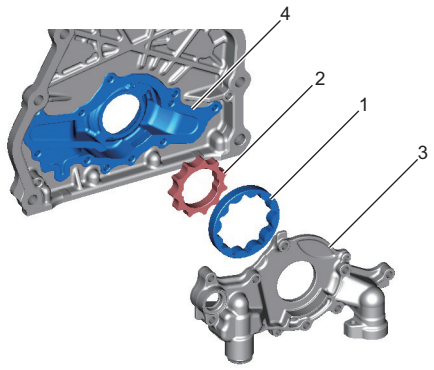

IK4L0A150033-01

- Kiểm tra để đảm bảo van giảm áp (1) không bị mòn quá mức hoặc hư hỏng nặng và vẫn vận hành trơn tru.

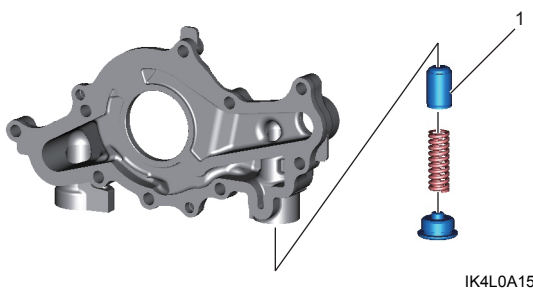

IK4L0A150034-01

Khe hở xuyên tâm
Kiểm tra khe hở xuyên tâm giữa rô-to ngoài (2) và nắp xích cam (3) bằng cách sử dụng thước lá (1).
Nếu khe hở nằm ngoài thông số kỹ thuật cho phép, hãy thay bộ bơm nhớt.

Khe hở xuyên tâm giữa rô-to ngoài và vỏ bơm nhớt
Tiêu chuẩn: 0,135 – 0,205 mm (0,00531 – 0,00807 in.)
Giới hạn: 0,210 mm (0,00826 in.)

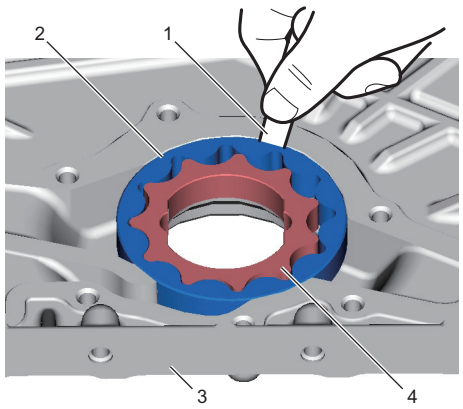

IJW60A150032-01

4. Rô-to trong

AENK4L0B.book Page 14 Thursday, August 29, 2019 10:31 AM

Khe hở cạnh

Sử dụng thước thẳng (1) và thước lá (2), đo khe hở cạnh.

Nếu khe hở cạnh nằm ngoài thông số kỹ thuật, hãy thay bộ bơm nhớt.

Khe hở cạnh ở rô-to trong của bơm nhớt

Tiêu chuẩn: 0,024 – 0,069 mm (0,00095 – 0,0027 in.)

Giới hạn: 0,103 mm (0,00406 in.)

Khe hở cạnh ở rô-to ngoài của bơm nhớt

Tiêu chuẩn: 0,038 – 0,083 mm (0,0015 – 0,0032 in.)

Giới hạn: 0,103 mm (0,00406 in.)

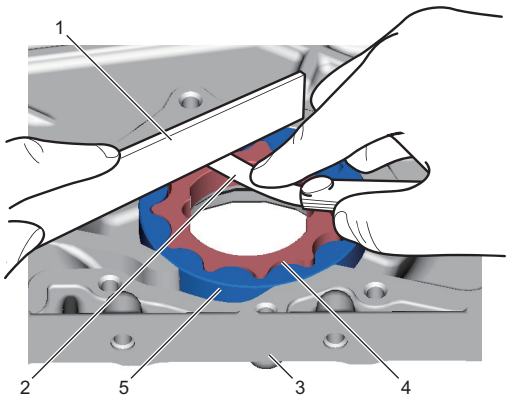

IJW60A150033-01

3. Nắp xích cam	5. Rô-to ngoài
4. Rô-to trong	

Độ dài tự do và lượng tải của lò xo van giảm áp

Kiểm tra độ dài tự do và lượng tải của lò xo van giảm áp như được minh họa trong hình. Nếu bất kỳ số đo nào nhỏ hơn thông số kỹ thuật, hãy thay lò xo van giảm áp.

Độ dài tự do và lượng tải của lò xo van giảm áp

	Tiêu chuẩn	Giới hạn
Độ dài tự do	**32,7 mm (1,29 in)**	**—**
Tải ở độ dài lò xo 26,0 mm (1,02 in.)	**54,5 N (5,6 kgf, 12,3 lbf)**	**48,3 N (4,9 kgf, 10,9 lbf)**

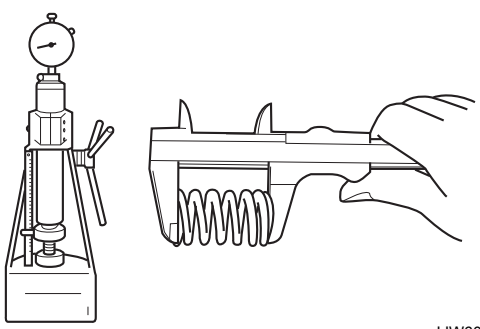

IJW60A150034-01

AENK4L0B.book Page 15 Thursday, August 29, 2019 10:31 AM

Thông số kỹ thuật

Thông số lực siết

AENK4L0B1507001

LƯU Ý

Để biết thông tin về (các) bản siết lực có * (dấu hoa thị) dưới đây, tham khảo quy trình được trình bày trong "Hướng dẫn sửa chữa".

Bộ phận siết	Lực siết			Lưu ý
	N·m	kgf-m	lbf-ft	
Ốc xả nhớt	35	3,6	26,0	☞(Trang 1E-4)
Lọc nhớt	14	1,4	10,5	☞(Trang 1E-4)
Công tắc áp suất nhớt	13	1,3	9,5	☞(Trang 1E-6)
Bu-lông dẫn hướng que thăm nhớt	11	1,1	8,5	☞(Trang 1E-9)
Thanh ren gắn lọc nhớt	18	1,8	13,5	☞(Trang 1E-9)
Gu-dông tấm vách các-te nhớt	11	1,1	8,5	☞(Trang 1E-10)
Bu-lông tấm vách các-te nhớt	11	1,1	8,5	☞(Trang 1E-10)
Bu-lông lọc thô	11	1,1	8,5	☞(Trang 1E-10)
Đai ốc lọc thô	11	1,1	8,5	☞(Trang 1E-10)
Bu-lông các-te nhớt số 1*	11	1,1	8,5	☞(Trang 1E-10)
Bu-lông các-te nhớt số 2*	11	1,1	8,5	☞(Trang 1E-10)
Bu-lông gắn hộp số với động cơ	55	5,6	40,5	☞(Trang 1E-11)
Chốt hãm	28	2,9	21,0	☞(Trang 1E-13)
Bu-lông đĩa rô-to	11	1,1	8,5	☞(Trang 1E-13)

Tham khảo:
Để biết thông tin về lực siết của các bản siết lực không được trình bày trong trang này, tham khảo:
"Các bộ phận của các-te nhớt và lọc thô" (Trang 1E-7)
"Các bộ phận của bộ bơm nhớt" (Trang 1E-11)
"Thông tin về bản siết lực" trong Phần 0A (Trang 0A-5)