AENK4L0B.book Page 3 Thursday, August 29, 2019 10:31 AM

Thông tin và quy trình chẩn đoán

Kiểm tra áp suất nhớt

AENK4L0B1504001

1) Trước khi kiểm tra áp suất nhớt, hãy kiểm tra các điểm sau.
   - Mực nhớt trong các-te nhớt
     Nếu mực nhớt thấp, hãy thêm nhớt tới vạch (lỗ) mực nhớt FULL trên que thăm nhớt. ☞(Trang 1E-4)
   - Chất lượng nhớt
     Nếu nhớt bị biến màu hoặc xuống cấp, hãy thay nhớt. ☞(Trang 1E-4)
   - Rò rỉ nhớt
     Nếu phát hiện rò rỉ nhớt, hãy khắc phục điểm rò rỉ.
2) Đặt xe trong các điều kiện sau đây.
   - Đặt cần chuyển số ở số 0.
   - Sử dụng phanh tay.
   - Khóa bánh dẫn động.
3) Nâng xe lên.
4) Tháo ốp dưới động cơ. ☞(Trang 9H-10)
5) Tháo công tắc áp suất nhớt. ☞(Trang 1E-6)
6) Lắp các dụng cụ chuyên dụng vào lỗ ren đã tháo công tắc áp suất nhớt ra.

   Dụng cụ chuyên dụng
   (A): 09915-77311
   (B): 09915-78211

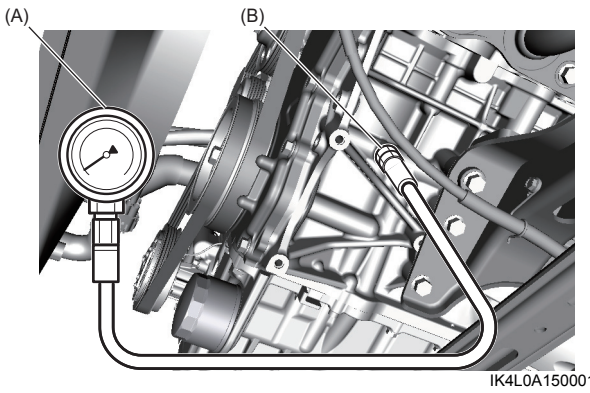

IK4L0A150001-01

7) Khởi động động cơ và làm nóng đến nhiệt độ vận hành bình thường.
8) Đo áp suất nhớt ở 4.000 v/ph.

   Thông số kỹ thuật áp suất nhớt
   Trên 280 – 500 kPa (2,9 – 5,1 kgf/cm^2, 40,6 – 72,5 psi, 2,8 – 5 bar) ở 4.000 vòng/phút

9) Dừng động cơ.
10) Tháo dụng cụ chuyên dụng.
11) Lắp công tắc áp suất nhớt. ☞(Trang 1E-6)
12) Khởi động động cơ và kiểm tra xem công tắc áp suất nhớt có rò rỉ nhớt không.
    Nếu phát hiện rò rỉ nhớt, hãy lắp lại công tắc áp suất nhớt đúng cách.
13) Lắp ốp dưới động cơ. ☞(Trang 9H-10)

AENK4L0B.book Page 4 Thursday, August 29, 2019 10:31 AM

Hướng dẫn sửa chữa

Thay nhớt động cơ và lọc nhớt

AENK4L0B1506001

⚠ CẨN THẬN

Nguy cơ xảy ra thương tích cá nhân hoặc vấn đề về sức khỏe nghiêm trọng có thể tăng nếu thực hiện quy trình dưới đây mà không đảm bảo phòng ngừa đúng cách.

- **Nhớt động cơ gây ảnh hưởng xấu đến sức khỏe. Cần đọc và hiểu rõ hướng dẫn trong "Biện pháp phòng ngừa chung" trong Phần 00 (Trang 00-1) và tuân thủ mọi hướng dẫn.**
- **Kiểm tra để đảm bảo động cơ không chạy khi thực hiện các Bước 1) – 12) của quy trình.**
- **Thông gió thích hợp cho khu vực làm việc khi khởi động động cơ trong Bước 13).**

Trước khi xả nhớt động cơ, hãy kiểm tra rò rỉ nhớt ở động cơ.
Nếu phát hiện bất kỳ dấu hiệu rò rỉ nào, hãy sửa chữa phần hỏng hóc trước khi tiến hành quy trình sau.

1) Tháp nắp lọc nhớt và que thăm nhớt thăm nhớt khỏi động cơ.
2) Nâng xe lên.
3) Xả nhớt động cơ bằng cách tháo ốc xả nhớt (1).
4) Lau sạch ốc xả nhớt và sau đó thay mới vòng đệm (2).
5) Lắp lại ốc xả nhớt và siết chặt đến lực siết quy định.

   Lực siết
   Ốc xả nhớt (a): 35 N·m (3,6 kgf-m, 26,0 lbf-ft)

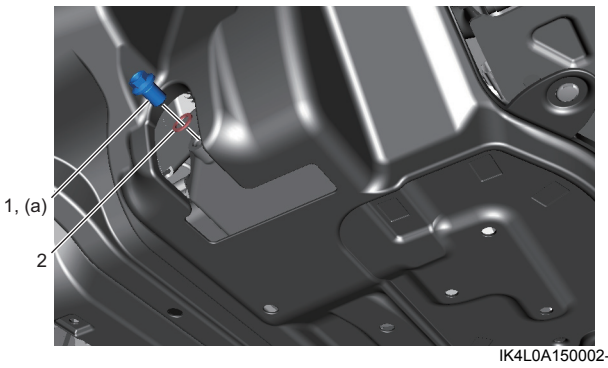

IK4L0A150002-02

6) Tháo ốp dưới động cơ. ☞(Trang 9H-10)
7) Nới lỏng lọc nhớt (1) bằng dụng cụ chuyên dụng và tháo lọc nhớt.

   Dụng cụ chuyên dụng
   (A): 09915-47341

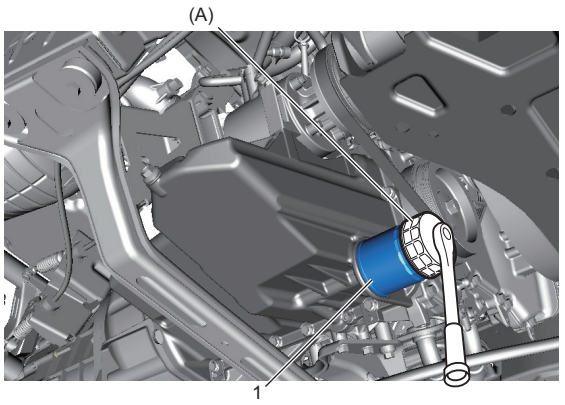

IK4L0A150003-02

8) Lau sạch bề mặt gắn lọc nhớt của các-te nhớt.

   CHÚ Ý

   Rò rỉ nhớt sẽ xảy ra khi vòng đệm các-te nhớt vẫn ở bề mặt gắn lọc nhớt của các-te nhớt. Khi vòng đệm các-te nhớt vẫn ở bề mặt gắn, hãy tháo vòng đệm lọc nhớt.

9) Tra nhớt động cơ lên vòng đệm lọc nhớt mới (1).

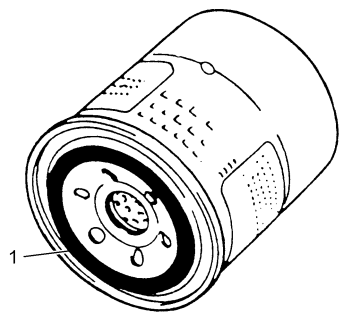

I8T401152035-01

10) Lắp lọc nhớt theo quy trình sau.
    Sử dụng cần siết lực
    a) Lắp lọc nhớt (1) vào các-te nhớt, sau đó sử dụng dụng cụ chuyên dụng để siết chặt đến lực siết quy định.

       Dụng cụ chuyên dụng
       (A): 09915-47341

       Lực siết
       Lọc nhớt (a): 14 N·m (1,4 kgf-m, 10,5 lbf-ft)