AENK4L0B.book Page 3 Thursday, August 29, 2019 10:31 AM



# Thông tin và quy trình chẩn đoán

## Kiểm tra áp suất nhớt

AENK4L0B1504001

1) Trước khi kiểm tra áp suất nhớt, hãy kiểm tra các điểm sau.
   - Mực nhớt trong các-te nhớt
     Nếu mực nhớt thấp, hãy thêm nhớt tới vạch (lỗ) mực nhớt FULL trên que thăm nhớt. ☞(Trang 1E-4)
   - Chất lượng nhớt
     Nếu nhớt bị biến màu hoặc xuống cấp, hãy thay nhớt. ☞(Trang 1E-4)
   - Rò rỉ nhớt
     Nếu phát hiện rò rỉ nhớt, hãy khắc phục điểm rò rỉ.
2) Đặt xe trong các điều kiện sau đây.
   - Đặt cần chuyển số ở số 0.
   - Sử dụng phanh tay.
   - Khóa bánh dẫn động.
3) Nâng xe lên.
4) Tháo ốp dưới động cơ. ☞(Trang 9H-10)
5) Tháo công tắc áp suất nhớt. ☞(Trang 1E-6)
6) Lắp các dụng cụ chuyên dụng vào lỗ ren đã tháo công tắc áp suất nhớt ra.

   **Dụng cụ chuyên dụng**
   **(A): 09915-77311**
   **(B): 09915-78211**

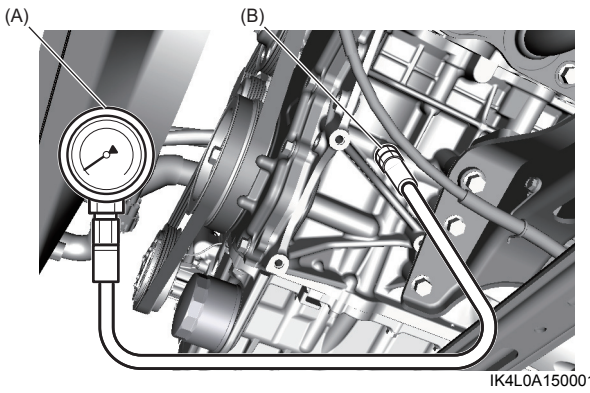

IK4L0A150001-01

7) Khởi động động cơ và làm nóng đến nhiệt độ vận hành bình thường.
8) Đo áp suất nhớt ở 4.000 v/ph.

   **Thông số kỹ thuật áp suất nhớt**
   **Trên 280 – 500 kPa (2,9 – 5,1 kgf/cm$^2$, 40,6 – 72,5 psi, 2,8 – 5 bar) ở 4.000 vòng/phút**

9) Dừng động cơ.
10) Tháo dụng cụ chuyên dụng.
11) Lắp công tắc áp suất nhớt. ☞(Trang 1E-6)
12) Khởi động động cơ và kiểm tra xem công tắc áp suất nhớt có rò rỉ nhớt không.
    Nếu phát hiện rò rỉ nhớt, hãy lắp lại công tắc áp suất nhớt đúng cách.
13) Lắp ốp dưới động cơ. ☞(Trang 9H-10)