AENK4L0B.book Page 4 Thursday, August 29, 2019 10:31 AM

Hướng dẫn sửa chữa

Thay nhớt động cơ và lọc nhớt

AENK4L0B1506001

⚠ CẨN THẬN

Nguy cơ xảy ra thương tích cá nhân hoặc vấn đề về sức khỏe nghiêm trọng có thể tăng nếu thực hiện quy trình dưới đây mà không đảm bảo phòng ngừa đúng cách.

- **Nhớt động cơ gây ảnh hưởng xấu đến sức khỏe. Cần đọc và hiểu rõ hướng dẫn trong "Biện pháp phòng ngừa chung" trong Phần 00 (Trang 00-1) và tuân thủ mọi hướng dẫn.**
- **Kiểm tra để đảm bảo động cơ không chạy khi thực hiện các Bước 1) – 12) của quy trình.**
- **Thông gió thích hợp cho khu vực làm việc khi khởi động động cơ trong Bước 13).**

Trước khi xả nhớt động cơ, hãy kiểm tra rò rỉ nhớt ở động cơ.
Nếu phát hiện bất kỳ dấu hiệu rò rỉ nào, hãy sửa chữa phần hỏng hóc trước khi tiến hành quy trình sau.

1) Tháp nắp lọc nhớt và que thăm nhớt thăm nhớt khỏi động cơ.
2) Nâng xe lên.
3) Xả nhớt động cơ bằng cách tháo ốc xả nhớt (1).
4) Lau sạch ốc xả nhớt và sau đó thay mới vòng đệm (2).
5) Lắp lại ốc xả nhớt và siết chặt đến lực siết quy định.

   Lực siết
   Ốc xả nhớt (a): 35 N·m (3,6 kgf-m, 26,0 lbf-ft)

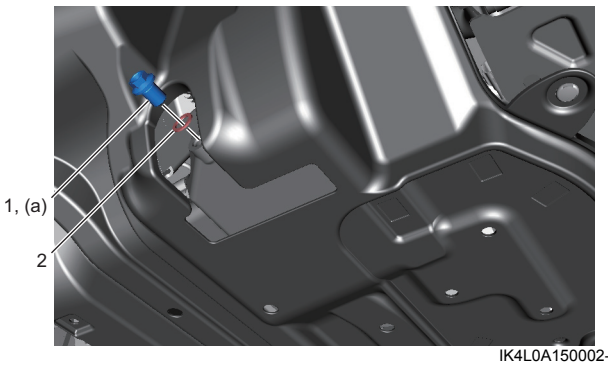

IK4L0A150002-02

6) Tháo ốp dưới động cơ. ☞(Trang 9H-10)
7) Nới lỏng lọc nhớt (1) bằng dụng cụ chuyên dụng và tháo lọc nhớt.

   Dụng cụ chuyên dụng
   (A): 09915-47341

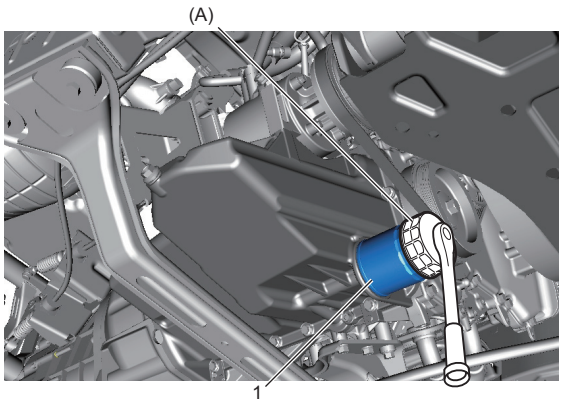

IK4L0A150003-02

8) Lau sạch bề mặt gắn lọc nhớt của các-te nhớt.

   CHÚ Ý

   Rò rỉ nhớt sẽ xảy ra khi vòng đệm các-te nhớt vẫn ở bề mặt gắn lọc nhớt của các-te nhớt. Khi vòng đệm các-te nhớt vẫn ở bề mặt gắn, hãy tháo vòng đệm lọc nhớt.

9) Tra nhớt động cơ lên vòng đệm lọc nhớt mới (1).

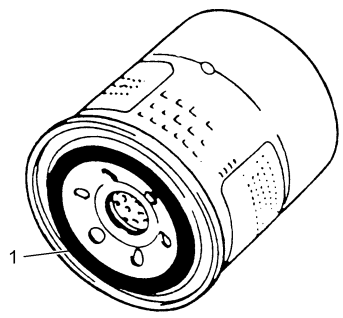

I8T401152035-01

10) Lắp lọc nhớt theo quy trình sau.
    Sử dụng cần siết lực
    a) Lắp lọc nhớt (1) vào các-te nhớt, sau đó sử dụng dụng cụ chuyên dụng để siết chặt đến lực siết quy định.

       Dụng cụ chuyên dụng
       (A): 09915-47341

       Lực siết
       Lọc nhớt (a): 14 N·m (1,4 kgf-m, 10,5 lbf-ft)