AENK4L0B.book Page 4 Thursday, August 29, 2019 10:31 AM

Hướng dẫn sửa chữa

Thay nhớt động cơ và lọc nhớt

AENK4L0B1506001

⚠ CẨN THẬN

Nguy cơ xảy ra thương tích cá nhân hoặc vấn đề về sức khỏe nghiêm trọng có thể tăng nếu thực hiện quy trình dưới đây mà không đảm bảo phòng ngừa đúng cách.

- **Nhớt động cơ gây ảnh hưởng xấu đến sức khỏe. Cần đọc và hiểu rõ hướng dẫn trong "Biện pháp phòng ngừa chung" trong Phần 00 (Trang 00-1) và tuân thủ mọi hướng dẫn.**
- **Kiểm tra để đảm bảo động cơ không chạy khi thực hiện các Bước 1) – 12) của quy trình.**
- **Thông gió thích hợp cho khu vực làm việc khi khởi động động cơ trong Bước 13).**

Trước khi xả nhớt động cơ, hãy kiểm tra rò rỉ nhớt ở động cơ.
Nếu phát hiện bất kỳ dấu hiệu rò rỉ nào, hãy sửa chữa phần hỏng hóc trước khi tiến hành quy trình sau.

1) Tháp nắp lọc nhớt và que thăm nhớt thăm nhớt khỏi động cơ.
2) Nâng xe lên.
3) Xả nhớt động cơ bằng cách tháo ốc xả nhớt (1).
4) Lau sạch ốc xả nhớt và sau đó thay mới vòng đệm (2).
5) Lắp lại ốc xả nhớt và siết chặt đến lực siết quy định.

   Lực siết
   Ốc xả nhớt (a): 35 N·m (3,6 kgf-m, 26,0 lbf-ft)

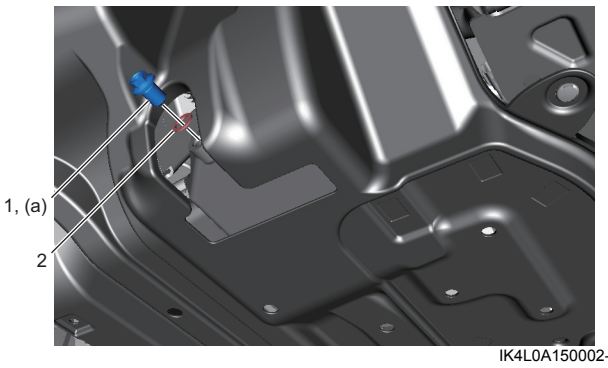

IK4L0A150002-02

6) Tháo ốp dưới động cơ. ☞(Trang 9H-10)
7) Nới lỏng lọc nhớt (1) bằng dụng cụ chuyên dụng và tháo lọc nhớt.

   Dụng cụ chuyên dụng
   (A): 09915-47341

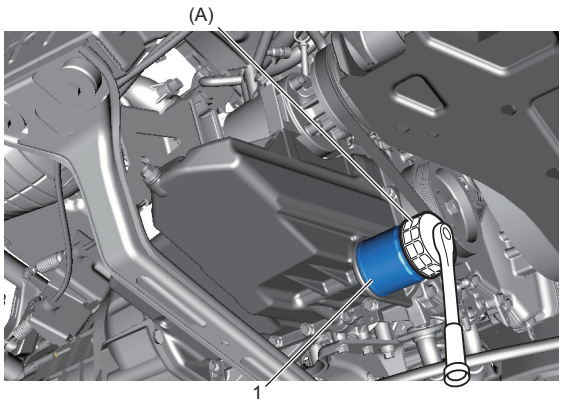

IK4L0A150003-02

8) Lau sạch bề mặt gắn lọc nhớt của các-te nhớt.

   CHÚ Ý

   Rò rỉ nhớt sẽ xảy ra khi vòng đệm các-te nhớt vẫn ở bề mặt gắn lọc nhớt của các-te nhớt. Khi vòng đệm các-te nhớt vẫn ở bề mặt gắn, hãy tháo vòng đệm lọc nhớt.

9) Tra nhớt động cơ lên vòng đệm lọc nhớt mới (1).

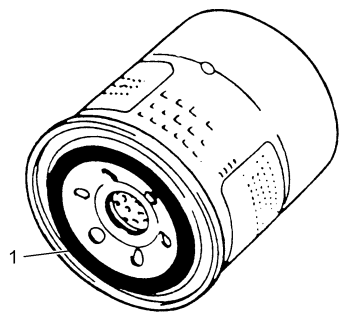

I8T401152035-01

10) Lắp lọc nhớt theo quy trình sau.
    Sử dụng cần siết lực
    a) Lắp lọc nhớt (1) vào các-te nhớt, sau đó sử dụng dụng cụ chuyên dụng để siết chặt đến lực siết quy định.

       Dụng cụ chuyên dụng
       (A): 09915-47341

       Lực siết
       Lọc nhớt (a): 14 N·m (1,4 kgf-m, 10,5 lbf-ft)

AENK4L0B.book Page 5 Thursday, August 29, 2019 10:31 AM

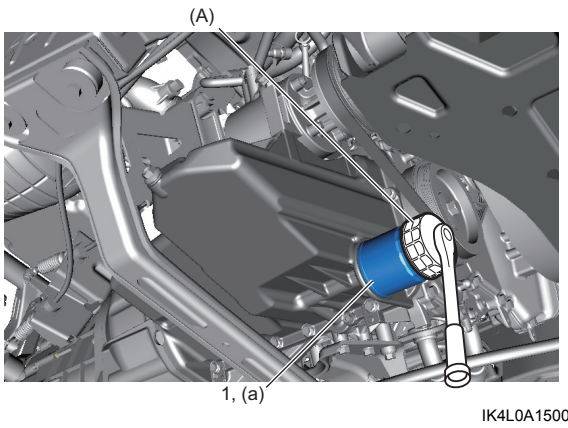

IK4L0A150004-02

Không sử dụng cần siết lực

a) Siết chặt lọc nhớt (1) bằng tay cho đến khi vòng đệm chạm đến các-te nhớt.

b) Sử dụng dụng cụ chuyên dụng quay lọc nhớt ba phần tư vòng “a” để siết chặt.

Dụng cụ chuyên dụng
(A): 09915-47341

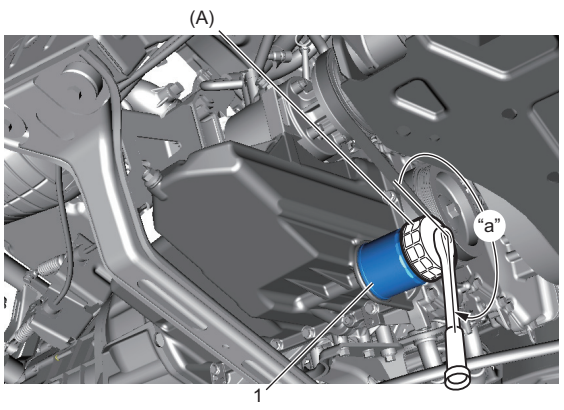

IK4L0A150005-02

11) Đổ thêm nhớt cho tới vạch (lỗ) mực nhớt FULL trên que thăm nhớt (dung tích các-te nhớt và lọc nhớt). Nên sử dụng nhớt động cơ có cấp độ SG, SH, SJ, SL, SM hoặc SN.
Chọn cấp độ nhớt SAE thích hợp theo biểu đồ [A]. Nhớt 5W-30 là lựa chọn tốt nhất để tiết kiệm nhiên liệu hiệu quả và khởi động nhanh trong thời tiết lạnh.

LƯU Ý

- **Lượng nhớt động cơ được quy định như dưới đây.**
  Tuy nhiên, chú ý rằng lượng nhớt thực tế cần thiết khi thay nhớt có thể khác đôi chút so với lượng chỉ ra dưới đây, phụ thuộc vào các yếu tố như nhiệt độ, độ nhớt, v.v.
- **Thông số kỹ thuật và biểu đồ độ nhớt [A] của nhớt động cơ được đưa ra trong sách hướng dẫn này là những thông số điển hình.**
  Để biết thông tin chi tiết về nhớt động cơ và độ nhớt nhớt động cơ thích hợp, hãy tham khảo phần “Nhớt động cơ và lọc nhớt” trong Sách hướng dẫn sử dụng.

<u>Thông số kỹ thuật của nhớt động cơ</u>
Dung tích các-te nhớt:
Khoảng 3,4 lít (7,19 US pt./5,98 Imp pt.)
Dung tích lọc nhớt:
Khoảng 0,2 lít (0,42 US pt./0,35 Imp pt.)
Các loại khác:
Khoảng 0,4 lít (0,85 US pt./0,70 Imp pt.)
Tổng cộng:
Khoảng 4,0 lít (8,45 US pt./7,04 Imp pt.)

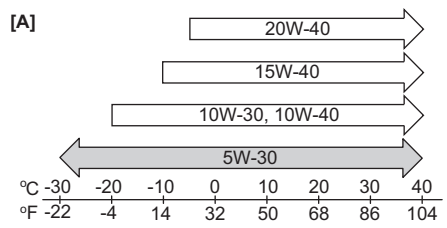

IK4L0A150038-01

12) Lắp nắp lọc nhớt và que thăm nhớt vào động cơ.

13) Khởi động động cơ và chạy trong 5 phút. Dừng động cơ và chờ thêm 5 phút trước khi kiểm tra mực nhớt. Nếu cần, thêm nhớt đến vạch (lỗ) mực nhớt FULL (1) trên que thăm nhớt.

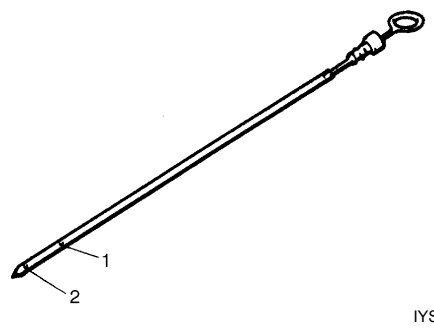

IYSQ01020012-01

2. Vạch (lỗ) mực nhớt LOW

14) Kiểm tra rò rỉ nhớt ở lọc nhớt và ốc xả nhớt.

15) Lắp ốp dưới động cơ. ☞(Trang 9H-10)

AENK4L0B.book Page 6 Thursday, August 29, 2019 10:31 AM

Kiểm tra công tắc áp suất nhớt trên xe

AENK4L0B1506002

1) Nâng xe lên.
2) Tháo ốp dưới động cơ. ☞(Trang 9H-10)
3) Rút dây dẫn công tắc áp suất nhớt (1).
4) Kiểm tra sự thông mạch giữa cực công tắc áp suất nhớt (2) và thân máy (3) như hình minh họa.
   Nếu kết quả kiểm tra không đạt yêu cầu, hãy thay công tắc áp suất nhớt (4). ☞(Trang 1E-6)

   Thông số kỹ thuật công tắc áp suất nhớt
   Khi động cơ đang chạy: Không có sự thông mạch
   Khi động cơ dừng: Có sự thông mạch

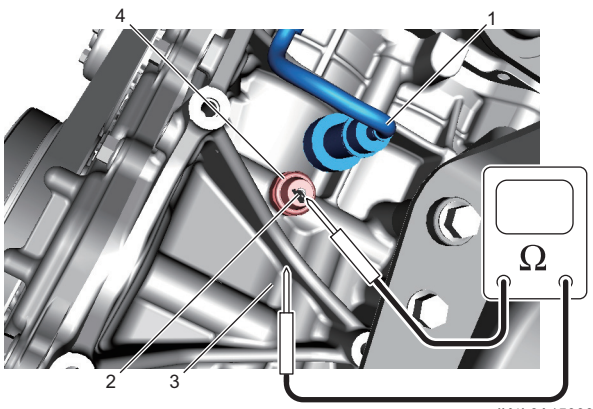

IK4L0A150006-01

Tháo và lắp công tắc áp suất nhớt

AENK4L0B1506003

Tháo

1) Xoay công tắc máy về vị trí “OFF”.
2) Nâng xe lên.
3) Tháo ốp dưới động cơ. ☞(Trang 9H-10)
4) Rút dây dẫn công tắc áp suất nhớt (1).
5) Tháo công tắc áp suất nhớt (2) khỏi thân máy (3).

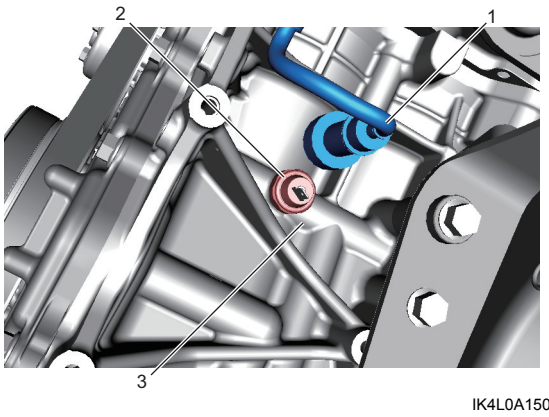

IK4L0A150008-01

Lắp

1) Bôi keo ron lên phần ren của công tắc áp suất nhớt (1), sau đó siết chặt công tắc áp suất nhớt đến lực siết quy định.

   CHÚ Ý

   Bôi keo ron quá nhiều có thể làm tắc lỗ công tắc áp suất nhớt và làm hỏng công tắc.
   Bôi keo ron vừa phải tránh lỗ công tắc áp suất nhớt.

   “A”: Keo khóa ren 99000-32110 (Keo Thread Lock Cement Super 1322)

   Lực siết
   Công tắc áp suất nhớt (a): 13 N·m (1,3 kgf-m, 9,5 lbf-ft)

2) Nối dây dẫn công tắc áp suất nhớt (2).

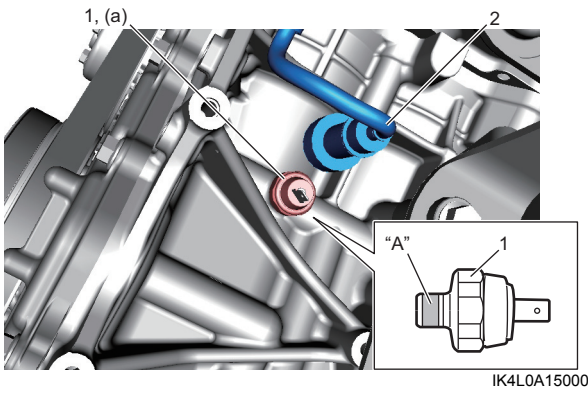

IK4L0A150009-01

3) Khởi động động cơ, sau đó kiểm tra rò rỉ nhớt.
4) Lắp ốp dưới động cơ. ☞(Trang 9H-10)