AENK4L0B.book Page 6 Thursday, August 29, 2019 10:31 AM

Kiểm tra công tắc áp suất nhớt trên xe

AENK4L0B1506002

1) Nâng xe lên.
2) Tháo ốp dưới động cơ. ☞(Trang 9H-10)
3) Rút dây dẫn công tắc áp suất nhớt (1).
4) Kiểm tra sự thông mạch giữa cực công tắc áp suất nhớt (2) và thân máy (3) như hình minh họa.
   Nếu kết quả kiểm tra không đạt yêu cầu, hãy thay công tắc áp suất nhớt (4). ☞(Trang 1E-6)

   Thông số kỹ thuật công tắc áp suất nhớt
   Khi động cơ đang chạy: Không có sự thông mạch
   Khi động cơ dừng: Có sự thông mạch

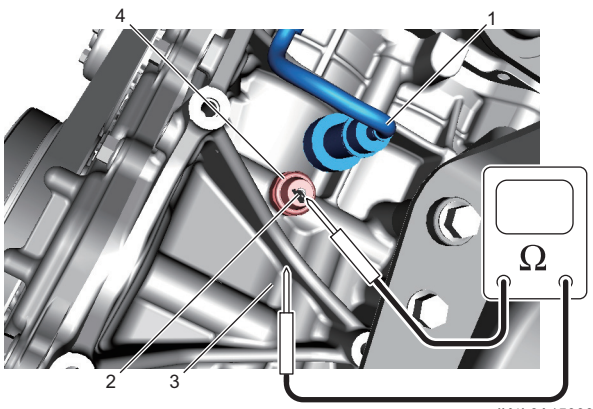

IK4L0A150006-01

Tháo và lắp công tắc áp suất nhớt

AENK4L0B1506003

Tháo

1) Xoay công tắc máy về vị trí “OFF”.
2) Nâng xe lên.
3) Tháo ốp dưới động cơ. ☞(Trang 9H-10)
4) Rút dây dẫn công tắc áp suất nhớt (1).
5) Tháo công tắc áp suất nhớt (2) khỏi thân máy (3).

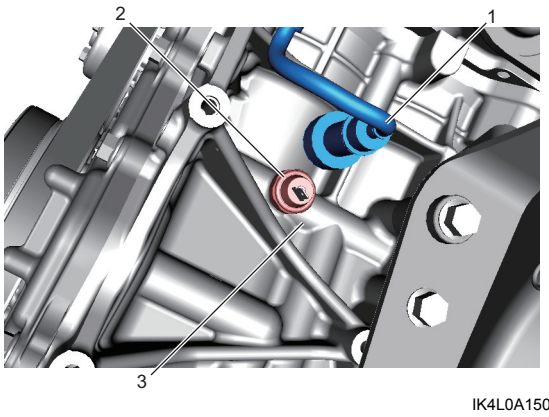

IK4L0A150008-01

Lắp

1) Bôi keo ron lên phần ren của công tắc áp suất nhớt (1), sau đó siết chặt công tắc áp suất nhớt đến lực siết quy định.

   CHÚ Ý

   Bôi keo ron quá nhiều có thể làm tắc lỗ công tắc áp suất nhớt và làm hỏng công tắc.
   Bôi keo ron vừa phải tránh lỗ công tắc áp suất nhớt.

   “A”: Keo khóa ren 99000-32110 (Keo Thread Lock Cement Super 1322)

   Lực siết
   Công tắc áp suất nhớt (a): 13 N·m (1,3 kgf-m, 9,5 lbf-ft)

2) Nối dây dẫn công tắc áp suất nhớt (2).

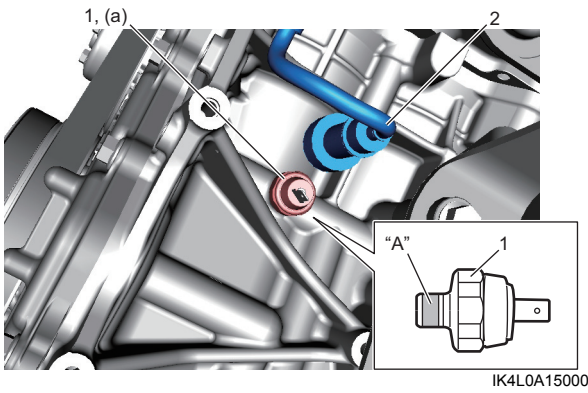

IK4L0A150009-01

3) Khởi động động cơ, sau đó kiểm tra rò rỉ nhớt.
4) Lắp ốp dưới động cơ. ☞(Trang 9H-10)