AENK4L0B.book Page 6 Thursday, August 29, 2019 10:31 AM

Kiểm tra công tắc áp suất nhớt trên xe

AENK4L0B1506002

1) Nâng xe lên.
2) Tháo ốp dưới động cơ. ☞(Trang 9H-10)
3) Rút dây dẫn công tắc áp suất nhớt (1).
4) Kiểm tra sự thông mạch giữa cực công tắc áp suất nhớt (2) và thân máy (3) như hình minh họa.
   Nếu kết quả kiểm tra không đạt yêu cầu, hãy thay công tắc áp suất nhớt (4). ☞(Trang 1E-6)

   Thông số kỹ thuật công tắc áp suất nhớt
   Khi động cơ đang chạy: Không có sự thông mạch
   Khi động cơ dừng: Có sự thông mạch

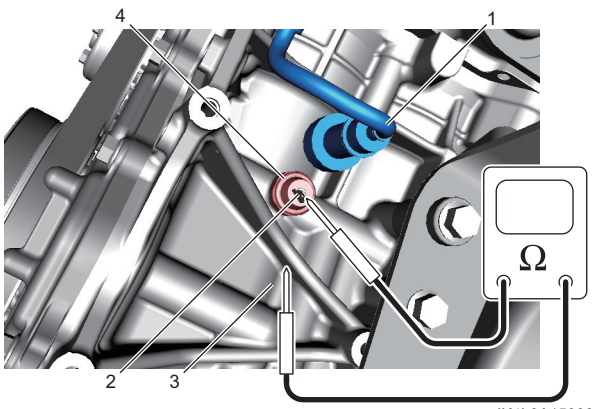

IK4L0A150006-01

Tháo và lắp công tắc áp suất nhớt

AENK4L0B1506003

Tháo

1) Xoay công tắc máy về vị trí “OFF”.
2) Nâng xe lên.
3) Tháo ốp dưới động cơ. ☞(Trang 9H-10)
4) Rút dây dẫn công tắc áp suất nhớt (1).
5) Tháo công tắc áp suất nhớt (2) khỏi thân máy (3).

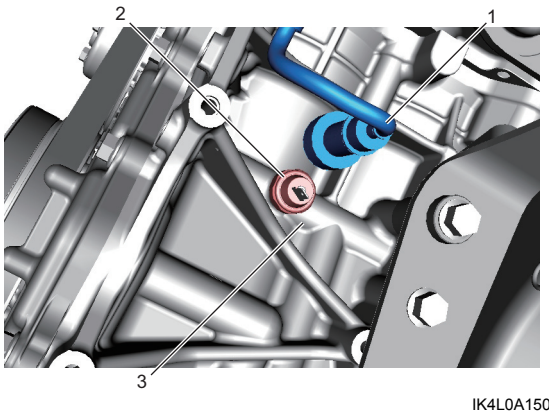

IK4L0A150008-01

Lắp

1) Bôi keo ron lên phần ren của công tắc áp suất nhớt (1), sau đó siết chặt công tắc áp suất nhớt đến lực siết quy định.

   CHÚ Ý

   Bôi keo ron quá nhiều có thể làm tắc lỗ công tắc áp suất nhớt và làm hỏng công tắc.
   Bôi keo ron vừa phải tránh lỗ công tắc áp suất nhớt.

   “A”: Keo khóa ren 99000-32110 (Keo Thread Lock Cement Super 1322)

   Lực siết
   Công tắc áp suất nhớt (a): 13 N·m (1,3 kgf-m, 9,5 lbf-ft)

2) Nối dây dẫn công tắc áp suất nhớt (2).

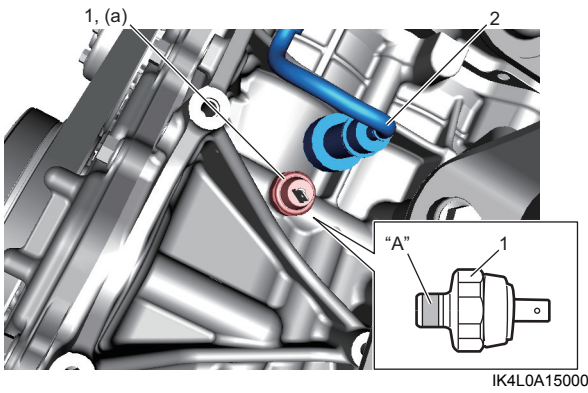

IK4L0A150009-01

3) Khởi động động cơ, sau đó kiểm tra rò rỉ nhớt.
4) Lắp ốp dưới động cơ. ☞(Trang 9H-10)

AENK4L0B.book Page 7 Thursday, August 29, 2019 10:31 AM

Các bộ phận của các-te nhớt và lọc thô

AENK4L0B1506004

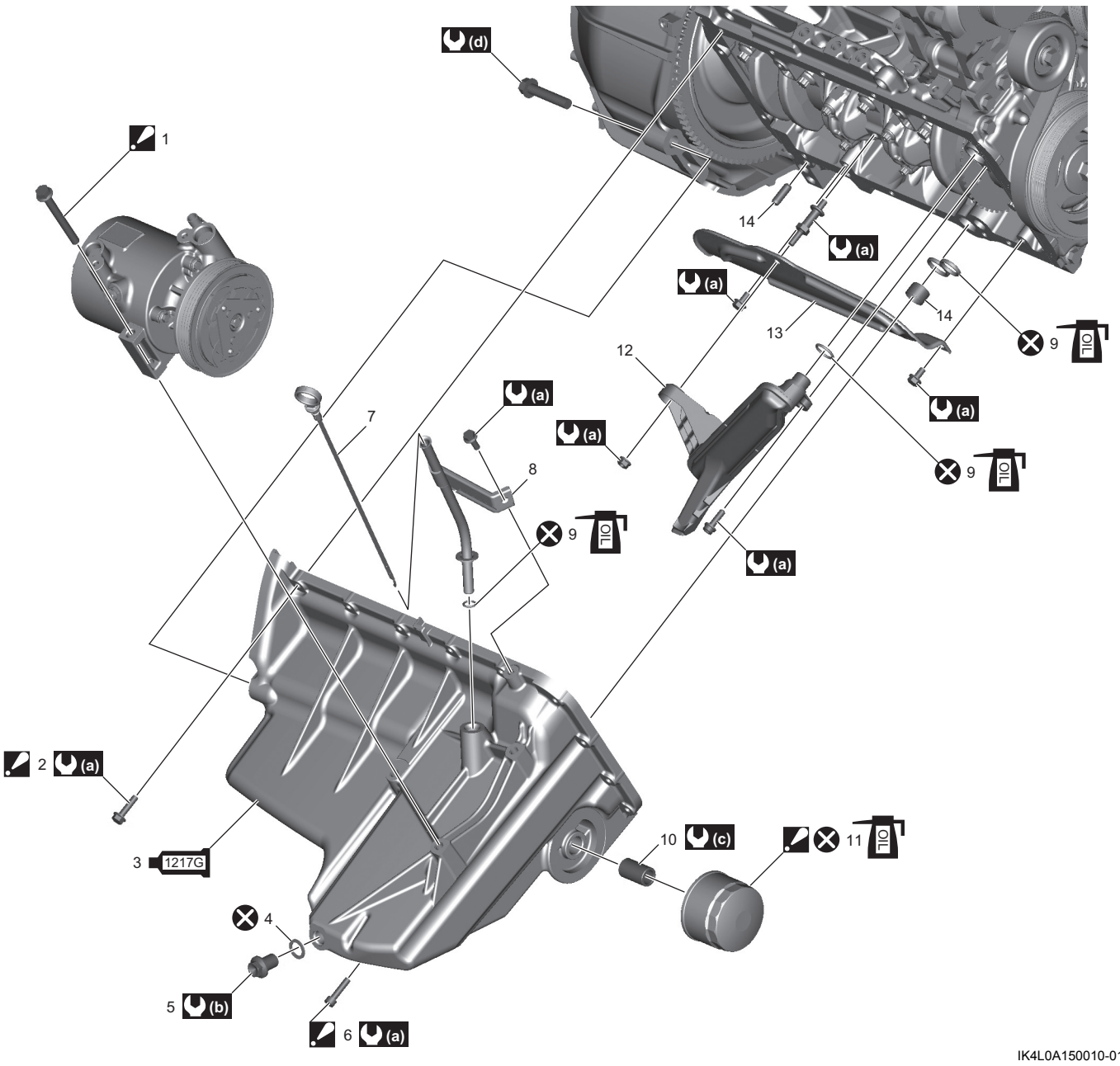

IK4L0A150010-01

1. Bu-lông gá máy nén : Tham khảo “Tháo và lắp bộ máy nén” trong Phần 7B (Trang 7B-51).	11. Lọc nhớt : Để biết thông tin về trình tự siết, tham khảo “Thay nhớt động cơ và lọc nhớt” (Trang 1E-4). : Tra nhớt động cơ lên vòng đệm lọc nhớt.
2. Bu-lông các-te nhớt số 1 : Để biết thông tin về trình tự siết, tham khảo “Tháo và lắp các-te nhớt và lọc thô” (Trang 1E-8).	12. Lọc thô
1217G 3. Các-te nhớt : Bôi keo ron 99000-31260 lên bề mặt ăn khớp của thân máy.	13. Tấm vách các-te nhớt
4. Vòng đệm	14. Chốt định vị
5. Ốc xả nhớt	(a) : 11 N·m (1,1 kgf-m, 8,5 lbf-ft)
6. Bu-lông các-te nhớt số 2 : Để biết thông tin về trình tự siết, tham khảo“Tháo và lắp các-te nhớt và lọc thô” (Trang 1E-8).	(b) : 35 N·m (3,6 kgf-m, 26,0 lbf-ft)
7. Que thăm nhớt	(c) : 18 N·m (1,8 kgf-m, 13,5 lbf-ft)
8. Dẫn hướng que thăm nhớt	(d) : 55 N·m (5,6 kgf-m, 40,5 lbf-ft)
OIL 9. Phốt chữ O : Tra nhớt động cơ.	⊗ : Không tái sử dụng.
10. Thanh ren gắn lọc nhớt	