AENK4L0B.book Page 7 Thursday, August 29, 2019 10:31 AM

Các bộ phận của các-te nhớt và lọc thô

AENK4L0B1506004

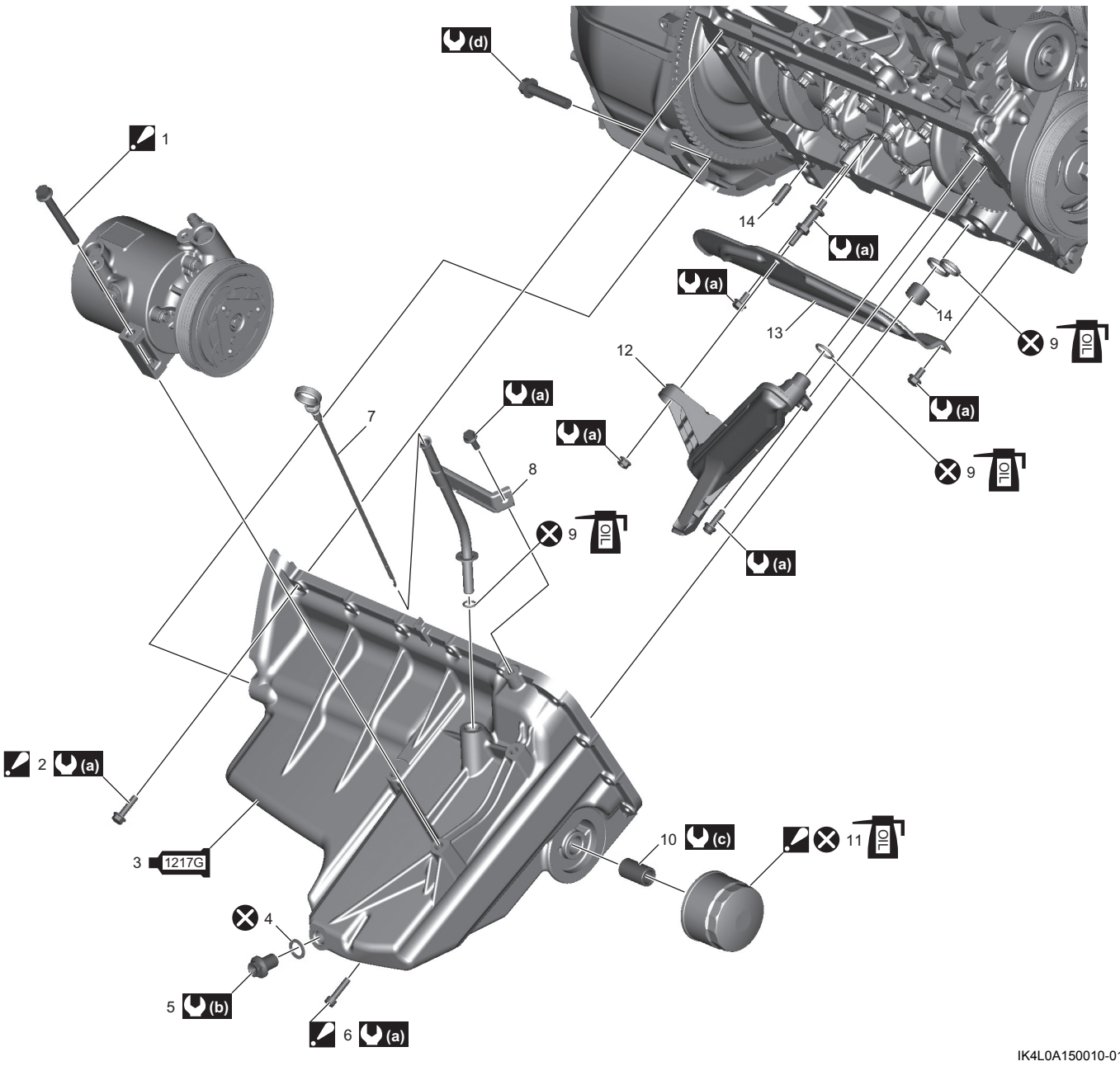

IK4L0A150010-01

1. Bu-lông gá máy nén : Tham khảo “Tháo và lắp bộ máy nén” trong Phần 7B (Trang 7B-51).	11. Lọc nhớt : Để biết thông tin về trình tự siết, tham khảo “Thay nhớt động cơ và lọc nhớt” (Trang 1E-4). : Tra nhớt động cơ lên vòng đệm lọc nhớt.
2. Bu-lông các-te nhớt số 1 : Để biết thông tin về trình tự siết, tham khảo “Tháo và lắp các-te nhớt và lọc thô” (Trang 1E-8).	12. Lọc thô
1217G 3. Các-te nhớt : Bôi keo ron 99000-31260 lên bề mặt ăn khớp của thân máy.	13. Tấm vách các-te nhớt
4. Vòng đệm	14. Chốt định vị
5. Ốc xả nhớt	(a) : 11 N·m (1,1 kgf-m, 8,5 lbf-ft)
6. Bu-lông các-te nhớt số 2 : Để biết thông tin về trình tự siết, tham khảo“Tháo và lắp các-te nhớt và lọc thô” (Trang 1E-8).	(b) : 35 N·m (3,6 kgf-m, 26,0 lbf-ft)
7. Que thăm nhớt	(c) : 18 N·m (1,8 kgf-m, 13,5 lbf-ft)
8. Dẫn hướng que thăm nhớt	(d) : 55 N·m (5,6 kgf-m, 40,5 lbf-ft)
OIL 9. Phốt chữ O : Tra nhớt động cơ.	⊗ : Không tái sử dụng.
10. Thanh ren gắn lọc nhớt	

AENK4L0B.book Page 8 Thursday, August 29, 2019 10:31 AM

Tháo và lắp các-te nhớt và lọc thô

AENK4L0B1506005

Tháo

1) Tháo que thăm nhớt.
2) Xả nhớt động cơ bằng cách tháo ốc xả nhớt.
3) Tháo cụm động cơ khỏi xe. ☞(Trang 1D-30)
4) Tháo bu-lông gắn hộp số với động cơ (1).

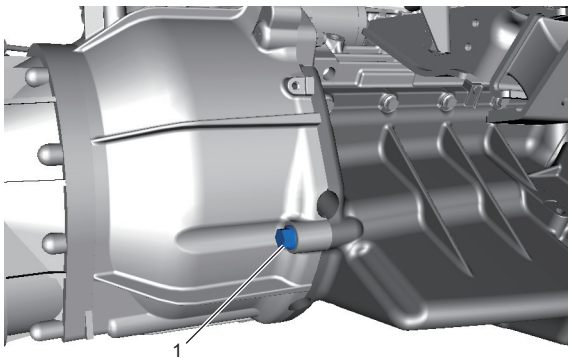

IK4L0A150011-02

5) Lắp móc (1) bằng bu-lông và đai ốc như được minh họa trong hình và sử dụng móc này và móc khác (2) trên cổ góp xả để nâng cụm động cơ, cụm hộp số và thanh gắn phía trước động cơ lên cùng nhau.

⚠ CẢNH BÁO

Cụm động cơ, cụm hộp số và thanh gắn phía trước động cơ được nâng cùng nhau có thể rơi và gây thương tích cá nhân nghiêm trọng hoặc tử vong.
Không thực hiện bất kỳ công việc nào bên dưới khi nâng các bộ phận này.

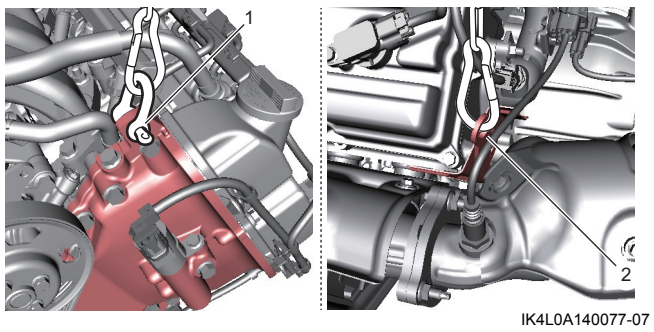

IK4L0A140077-07

6) Tháo thanh gắn phía trước động cơ. ☞(Trang 1D-29)
7) Tháo bu-lông các-te nhớt số 1 (1) và bu-lông các-te nhớt số 2 (2).

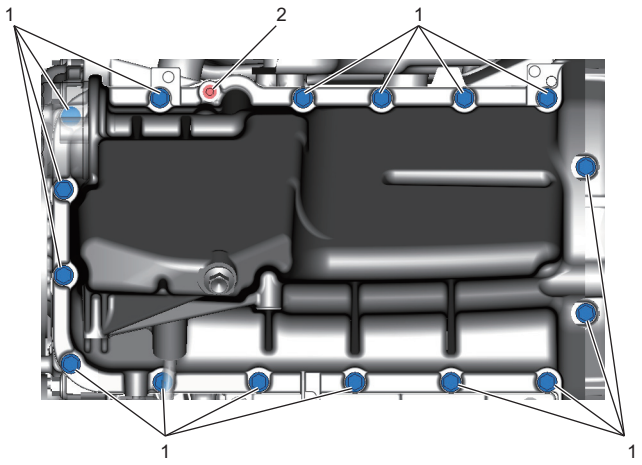

IK4L0A150012-01

8) Sử dụng dụng cụ chuyên dụng và búa (1), mở các-te nhớt (2) từ từ và cẩn thận khỏi phần vấu (3) và tháo khỏi thân máy (4).

CHÚ Ý

Khi lưỡi của dụng cụ chuyên dụng tiếp xúc với pu-li trục khuỷu, đai truyền động của bơm nước / máy phát điện và chốt định vị, các bộ phận này có thể bị hỏng.
Khi sử dụng dụng cụ chuyên dụng, tránh tiếp xúc với pu-li trục khuỷu, đai truyền động của bơm nước / máy phát điện và chốt định vị.

Dụng cụ chuyên dụng
(A): 09921-96510

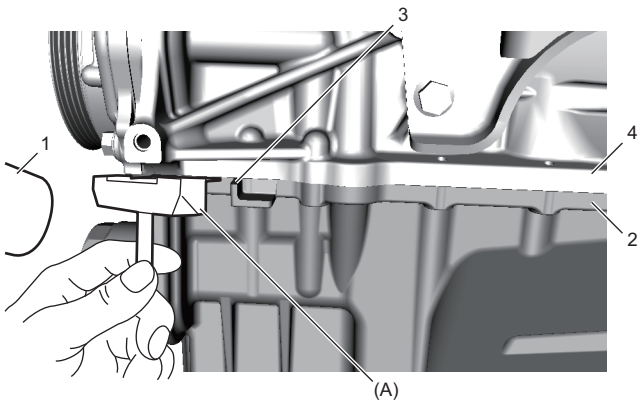

IK4L0A150013-02

9) Tháo phốt chữ O (1) và chốt định vị (2) khỏi các-te nhớt (3).
10) Tháo chốt định vị (4) khỏi thân máy (5), nếu cần.
11) Tháo lọc thô (6) và phốt chữ O (7).
12) Tháo tấm vách các-te nhớt (8) và gu-dông tấm vách các-te nhớt (9) nếu cần.