AENK4L0B.book Page 11 Thursday, August 29, 2019 10:31 AM

[A]: Model có giàn sưởi	15. Van hằng nhiệt	31. Đến thân
[B]: Model không có giàn sưởi	16. Vỏ van hằng nhiệt	32. Ống giàn sưởi
1. Nắp két nước	17. Ống dẫn nước nối tắt	33. Ống dẫn ra giàn sưởi số 1
2. Két nước	18. Đến nắp quy lát	34. Ống dẫn vào giàn sưởi số 1
3. Đến giá đỡ két nước	19. Ống nối tắt	35. Ống nối giàn sưởi
4. Bình chứa	20. Ống xả nước	36. Ống dẫn ra giàn sưởi
5. Đến khung hệ thống treo	21. Nắp xả nước	37. Ống dẫn vào giàn sưởi
6. Pu-li bơm nước	22. Vòng đệm	(a) : 25 N·m (2,5 kgf-m, 18,5 lbf-ft)
1207F 7. Bơm nước : Bôi keo rọn 99000-31250, tham khảo "Tháo và lắp bơm nước" (Trang 1F-17).	23. Cảm biến ECT : Tham khảo "Tháo và lắp cảm biến ECT" trong Phần 1C (Trang 1C-8).	(b) : 11 N·m (1,1 kgf-m, 8,5 lbf-ft)
8. Ống ra két nước	24. Ốc xả nhớt	(c) : 20 N·m (2,0 kgf-m, 15,0 lbf-ft)
9. Đến thân máy	25. Quạt làm mát két nước	(d) : 4,0 N·m (0,41 kgf-m, 3,0 lbf-ft)
10. Ống vào két nước	26. Vỏ quạt làm mát két nước	(e) : 6,3 N·m (0,64 kgf-m, 5,0 lbf-ft)
11. Phốt chữ O	27. Mô-tơ quạt làm mát két nước	(f) : 7,0 N·m (0,71 kgf-m, 5,5 lbf-ft)
12. Đường dẫn nước vào	28. Ống dẫn ra giàn sưởi số 2	(g) : 1,0 N·m (0,10 kgf-m, 1,0 lbf-ft)
13. Đến giá đỡ máy phát điện	29. Ống dẫn vào giàn sưởi số 2	⊗ : Không tái sử dụng.
14. Nắp van hằng nhiệt	30. Đến lõi giàn sưởi	

Kiểm tra mực nước làm mát

AENK4L0B1606002

Trước khi thực hiện quy trình dưới đây, tuân thủ "Phòng ngừa đối với hệ thống làm mát" (Trang 1F-1).
Không cần tháo nắp két nước để kiểm tra mực nước làm mát.
Khi động cơ nguội, kiểm tra mực nước làm mát trong bình chứa (1). Mực nước làm mát bình thường nên ở giữa vạch "FULL" (2) và vạch "LOW" (3) trên bình chứa. Nếu mực nước làm mát ở dưới vạch "LOW", tháo nắp bình chứa (4) và thêm lượng nước làm mát thích hợp vào bình chứa để đưa mực nước làm mát lên vạch "FULL".

LƯU Ý

Nếu sử dụng hợp chất chống đóng băng có chất lượng tốt, thì không cần thiết phải dùng thêm các chất chống gỉ hoặc các chất phụ gia khác để cải thiện hệ thống. Đôi khi chúng còn làm hại cho hệ thống và gây tốn kém cho bạn.

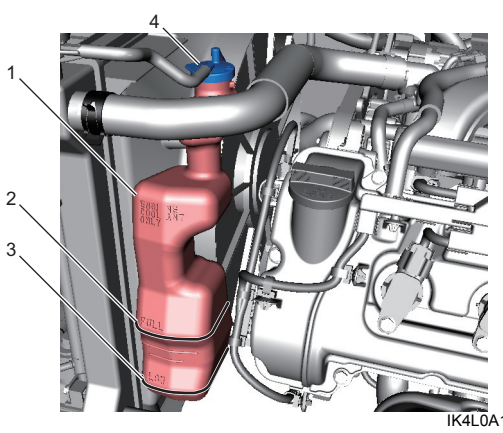

IK4L0A160005-02

Kiểm tra hệ thống làm mát động cơ

AENK4L0B1606003

Trước khi thực hiện quy trình dưới đây, tuân thủ "Phòng ngừa đối với hệ thống làm mát" (Trang 1F-1).

1) Kiểm tra hệ thống làm mát xem có rò rỉ hay hỏng hóc không.
2) Tháo nắp két nước.
3) Kiểm tra xem mực nước làm mát đã đúng chưa và khả năng chống đông có phù hợp không.
4) Kiểm tra rò rỉ nước làm mát ở hệ thống làm mát theo quy trình sau.
   a) Lắp dụng cụ thử áp suất (1) vào miệng châm, sau đó đưa áp suất quy định vào hệ thống làm mát.

      Áp suất giữ hệ thống làm mát
      123 kPa (1,3 kgf/cm², 17,8 psi)

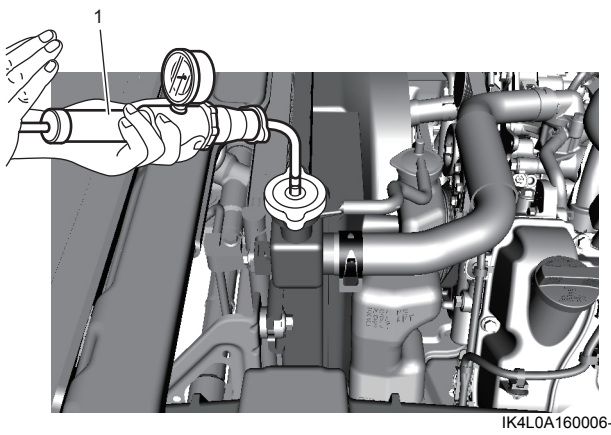

IK4L0A160006-02

   b) Kiểm tra để đảm bảo hệ thống làm mát duy trì được áp suất.
      Nếu hệ thống làm mát không chứa áp suất quy định, hãy kiểm tra rò rỉ nước làm mát ở hệ thống làm mát.
5) Kiểm tra nắp két nước theo quy trình sau.
   a) Lắp dụng cụ kiểm tra áp suất (1) vào nắp két nước (2), sau đó đưa áp suất quy định vào.

      Áp suất giữ nắp két nước
      93 – 123 kPa (0,9 – 1,3 kgf/cm², 13,5 – 17,8 psi)

AENK4L0B.book Page 12 Thursday, August 29, 2019 10:31 AM

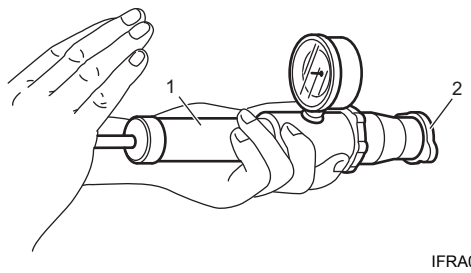

IFRA0A161006-01

b) Kiểm tra để đảm bảo nắp két nước giữ được áp suất được đưa vào.
Nếu áp suất mà tại đó nắp két nước thoát khí ra ngoài cao hơn hoặc thấp hơn so với áp suất giữ được, hãy thay nắp két nước.

6) Tháo dụng cụ kiểm tra áp suất và lau sạch nước làm mát tràn ra.
7) Lắp nắp két nước vào miệng châm.

Xả hệ thống làm mát

AENK4L0B1606004

Trước khi thực hiện quy trình dưới đây, tuân thủ “Phòng ngừa đối với hệ thống làm mát” (Trang 1F-1).

1) Tháo nắp két nước.
2) Lắp ống (1) từ giữa khung hệ thống treo (2) và ốp dưới động cơ (3), sau đó nối ống với vòi xả (4).

LƯU Ý

Để tránh bắn nước làm mát vào khung hệ thống treo và ốp dưới động cơ, hãy sử dụng ống mềm như quy định dưới đây để nối với vòi xả.

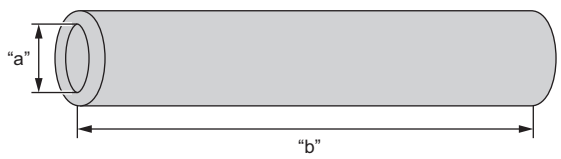

IK4L0A160007-01

Đường kính trong “a”:	Khoảng 10 mm (0,39 in)
Chiều dài “b”:	Khoảng 300 mm (11,8 in)

3) Nới lỏng ốc xả két nước (5) và sau đó xả nước làm mát khỏi ống.
4) Siết chặt ốc xả đến lực siết quy định.

CHÚ Ý

Nếu ốc xả được vặn quá chặt, ốc có thể bị hư hỏng.
Không vặn ốc xả quá chặt.

Lực siết
Ốc xả (a): 1,0 N·m (0,10 kgf-m, 1,0 lbf-ft)

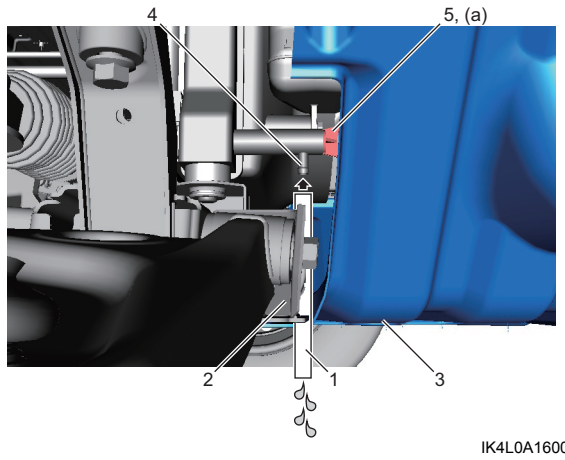

IK4L0A160008-01

Nạp đầy hệ thống làm mát

AENK4L0B1606005

Trước khi thực hiện quy trình dưới đây, tuân thủ “Phòng ngừa đối với hệ thống làm mát” (Trang 1F-1).

1) Đổ nước làm mát vào bình chứa (1) tới vạch “FULL” (2).
2) Lắp nắp bình chứa (4) vào bình chứa.

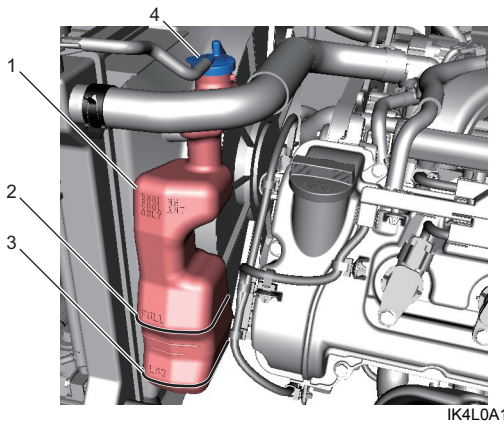

IK4L0A160005-02

3. Vạch “LOW”

3) Đổ nước làm mát vào két nước tới phần đáy của cổ miệng châm két nước và nới lỏng bu-lông van xả khí (1) của bơm nước (2).
4) Sau khi nước làm mát xả hết khỏi van xả khí (3), lắp vòng đệm mới (4) và siết chặt bu-lông van xả khí đến lực siết quy định.

Lực siết
Bu-lông van xả khí (a):
4,5 N·m (0,46 kgf-m, 3,5 lbf-ft)