AENK4L0B.book Page 12 Thursday, August 29, 2019 10:31 AM

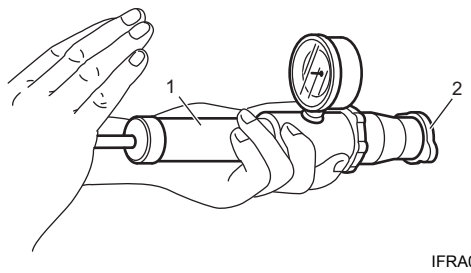

IFRA0A161006-01

b) Kiểm tra để đảm bảo nắp két nước giữ được áp suất được đưa vào.
Nếu áp suất mà tại đó nắp két nước thoát khí ra ngoài cao hơn hoặc thấp hơn so với áp suất giữ được, hãy thay nắp két nước.

6) Tháo dụng cụ kiểm tra áp suất và lau sạch nước làm mát tràn ra.
7) Lắp nắp két nước vào miệng châm.

Xả hệ thống làm mát

AENK4L0B1606004

Trước khi thực hiện quy trình dưới đây, tuân thủ “Phòng ngừa đối với hệ thống làm mát” (Trang 1F-1).

1) Tháo nắp két nước.
2) Lắp ống (1) từ giữa khung hệ thống treo (2) và ốp dưới động cơ (3), sau đó nối ống với vòi xả (4).

LƯU Ý

Để tránh bắn nước làm mát vào khung hệ thống treo và ốp dưới động cơ, hãy sử dụng ống mềm như quy định dưới đây để nối với vòi xả.

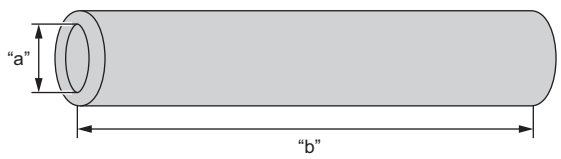

IK4L0A160007-01

Đường kính trong “a”:	Khoảng 10 mm (0,39 in)
Chiều dài “b”:	Khoảng 300 mm (11,8 in)

3) Nới lỏng ốc xả két nước (5) và sau đó xả nước làm mát khỏi ống.
4) Siết chặt ốc xả đến lực siết quy định.

CHÚ Ý

Nếu ốc xả được vặn quá chặt, ốc có thể bị hư hỏng.
Không vặn ốc xả quá chặt.

Lực siết
Ốc xả (a): 1,0 N·m (0,10 kgf-m, 1,0 lbf-ft)

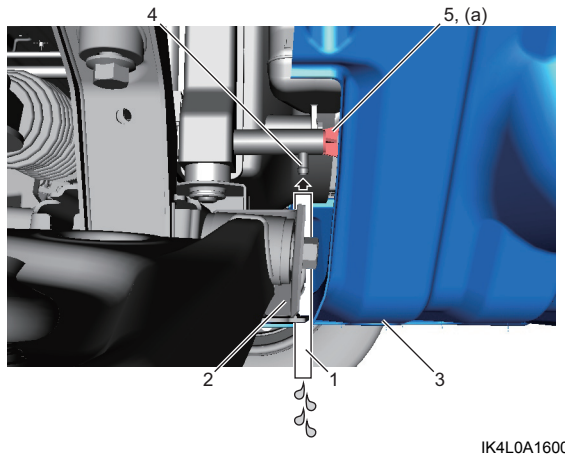

IK4L0A160008-01

Nạp đầy hệ thống làm mát

AENK4L0B1606005

Trước khi thực hiện quy trình dưới đây, tuân thủ “Phòng ngừa đối với hệ thống làm mát” (Trang 1F-1).

1) Đổ nước làm mát vào bình chứa (1) tới vạch “FULL” (2).
2) Lắp nắp bình chứa (4) vào bình chứa.

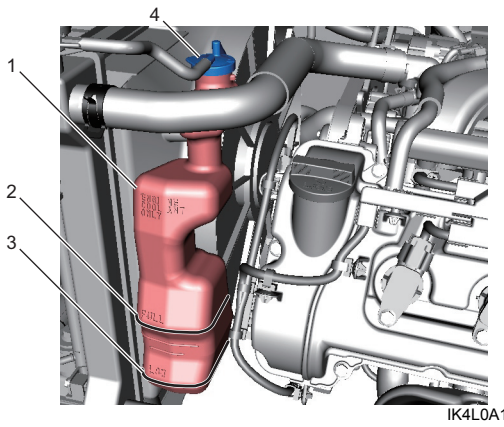

IK4L0A160005-02

3. Vạch “LOW”

3) Đổ nước làm mát vào két nước tới phần đáy của cổ miệng châm két nước và nới lỏng bu-lông van xả khí (1) của bơm nước (2).
4) Sau khi nước làm mát xả hết khỏi van xả khí (3), lắp vòng đệm mới (4) và siết chặt bu-lông van xả khí đến lực siết quy định.

Lực siết
Bu-lông van xả khí (a):
4,5 N·m (0,46 kgf-m, 3,5 lbf-ft)