AENK4L0B.book Page 13 Thursday, August 29, 2019 10:31 AM



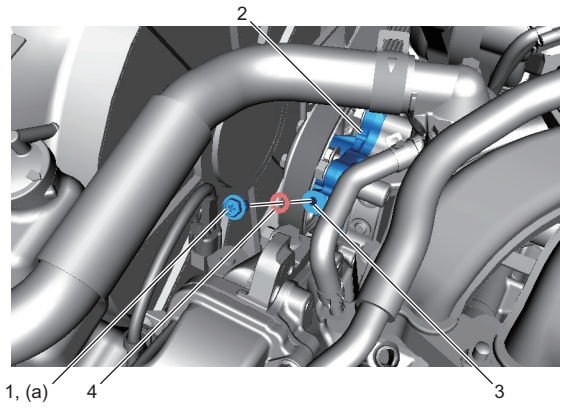

IK4L0A160009-01

5) Đổ nước làm mát vào két nước tới phần đáy của cổ miệng châm két nước và lắp nắp két nước vào. ☞(Trang 1F-1)
6) Chạy động cơ ở tốc độ cầm chừng cho tới khi mô-tơ quạt làm mát két nước vận hành.
7) Dừng động cơ và đợi cho tới khi động cơ nguội đi để tránh bị bỏng.
8) Tháo nắp két nước sau khi xác nhận động cơ đã nguội.
9) Thêm nước làm mát vào két nước tới phần đáy của cổ miệng châm két nước, và lắp nắp két nước vào.
10) Lặp lại Bước 6) đến 9).
11) Kiểm tra để đảm bảo mực nước làm mát trong bình chứa ở vạch “FULL”. Nếu nước làm mát không đủ, hãy đổ thêm nước làm mát.
12) Kiểm tra hệ thống làm mát xem có bị rò rỉ không. ☞(Trang 1F-11)

## Tháo và lắp đường ống hoặc ống dẫn nước làm mát

AENK4L0B1606006

### Tháo

1) Xả nước làm mát. ☞(Trang 1F-12)
2) Để tháo ống dẫn hoặc đường ống nước làm mát, nới lỏng kẹp ở mỗi đường ống và kéo đầu đường ống ra.

### Lắp

Thực hiện ngược lại quy trình tháo, lưu ý những điểm sau.

- Nếu có vạch dấu khớp trên mỗi ống mềm và đường ống, hãy lắp ống mềm bằng cách căn chỉnh vạch dấu khớp trên ống mềm với vạch dấu khớp trên đường ống, sau đó lắp mỗi kẹp vào vị trí thích hợp.
- Siết bu-lông và đai ốc đến lực siết quy định. ☞(Trang 1F-10)
- Nạp đầy nước làm mát vào hệ thống làm mát. ☞(Trang 1F-12)
- Kiểm tra hệ thống làm mát xem có bị rò rỉ không. ☞(Trang 1F-11)

## Tháo và lắp van hằng nhiệt

AENK4L0B1606007

### Tháo

1) Xả nước làm mát. ☞(Trang 1F-12)
2) Tháo ống ra két nước (1) và nắp van hằng nhiệt (2).

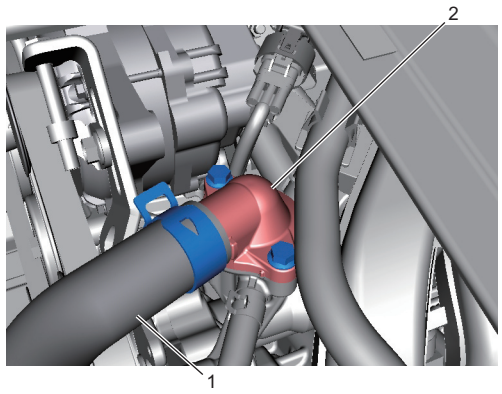

IK4L0A160010-01

3) Tháo van hằng nhiệt (1) khỏi vỏ van hằng nhiệt (2).

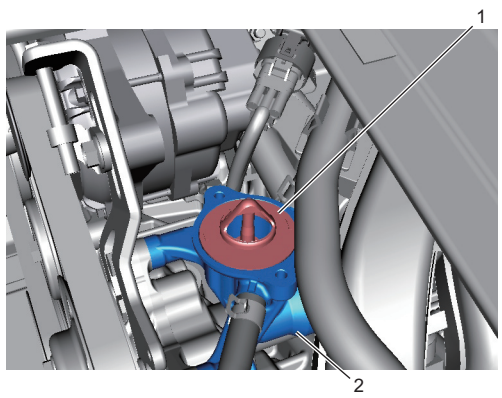

IK4L0A160011-01

### Lắp

Thực hiện ngược lại quy trình tháo, lưu ý những điểm sau.

- Lắp van hằng nhiệt (1) vào vỏ van hằng nhiệt (2) bằng cách căn chỉnh van xả khí (3) của van hằng nhiệt với gờ lồi (4) trên vỏ van hằng nhiệt.

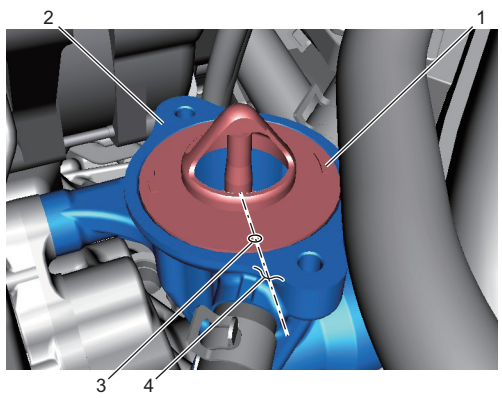

IK4L0A160012-01

- Siết chặt bu-lông nắp van hằng nhiệt (1) đến lực siết quy định.

AENK4L0B.book Page 14 Thursday, August 29, 2019 10:31 AM



**Lực siết**
**Bu-lông nắp van hằng nhiệt (a):**
**11 N·m (1,1 kgf-m, 8,5 lbf-ft)**

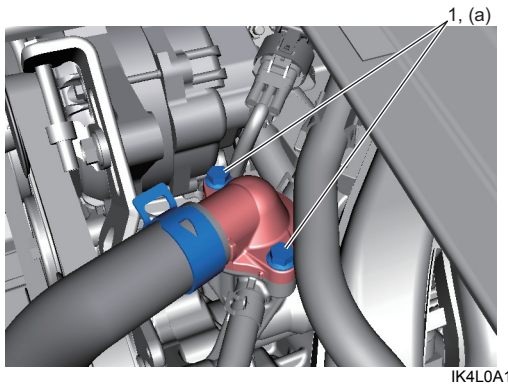


IK4L0A160013-01

- Nạp đầy nước làm mát vào hệ thống làm mát. ☞(Trang 1F-12)
- Kiểm tra hệ thống làm mát xem có bị rò rỉ không. ☞(Trang 1F-11)

## Kiểm tra van hằng nhiệt

AENK4L0B1606008

- Kiểm tra để đảm bảo van xả khí (1) sạch.
- Kiểm tra để đảm bảo bệ xu-páp (2) không bị vật lạ làm cho van không áp chặt tại vị trí lắp đặt.
- Kiểm tra tình trạng vỡ, biến dạng hoặc hư hỏng khác của phớt van hằng nhiệt (3).

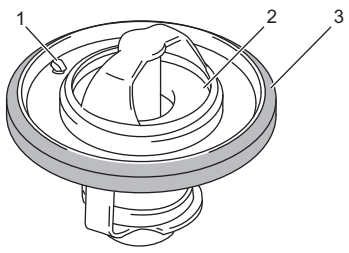


IJW60A160014-01

- Kiểm tra hoạt động của van hằng nhiệt như sau.
  a. Nhúng van hằng nhiệt (1) vào nước, và làm nóng nước từ từ.
  b. Kiểm tra để đảm bảo viên sáp bắt đầu nở ra ở nhiệt độ quy định.

  **<u>Nhiệt độ van bắt đầu mở ra (khoảng đội: 0,05 mm (0,002 in))</u>**
  **86,5 – 89,5 °C (187,7 – 193,1 °F)**

  **<u>Nhiệt độ van mở hoàn toàn</u>**
  **100 °C (212,0 °F)**

  **<u>Khoảng đội xu-páp</u>**
  **Lớn hơn 8 mm (0,31 in) tại 100 °C (212,0 °F)**

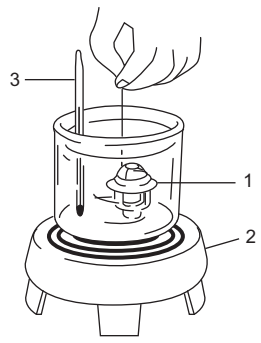


I8T401162018-01

| | |
|---|---|
| 2. Giàn sưởi | 3. Đồng hồ báo nhiệt độ |

- Nếu kết quả kiểm tra không như quy định, hãy thay van hằng nhiệt. ☞(Trang 1F-13)

## Kiểm tra bộ quạt làm mát két nước trên xe

AENK4L0B1606009

### Hoạt động của quạt làm mát két nước

1) Kết nối máy chẩn đoán SUZUKI với DLC (1) với công tắc máy ở vị trí “OFF”.

   **Dụng cụ chuyên dụng**
   **(A): Máy chẩn đoán SUZUKI (Suzuki SDT-II)**

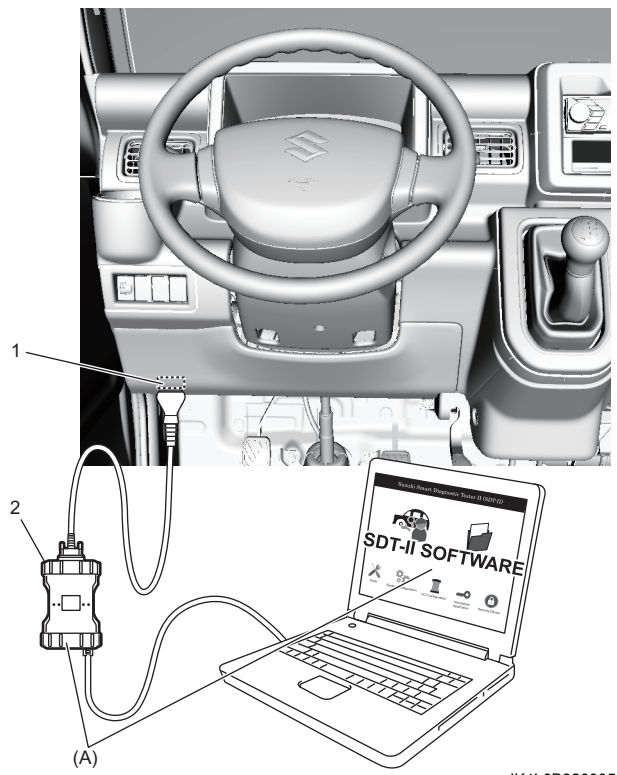


IK4L0B920005-01

| |
|---|
| 2. VCI |

2) Xoay công tắc máy về vị trí “ON” và xóa DTC. ☞(Trang 1A-23)
3) Chọn chức năng “Radiator Fan” (Quạt làm mát két nước) trong “Active Test” (Kiểm tra trạng thái hoạt động).
4) Kiểm tra hoạt động của quạt làm mát két nước.