AENK4L0B.book Page 13 Thursday, August 29, 2019 10:31 AM

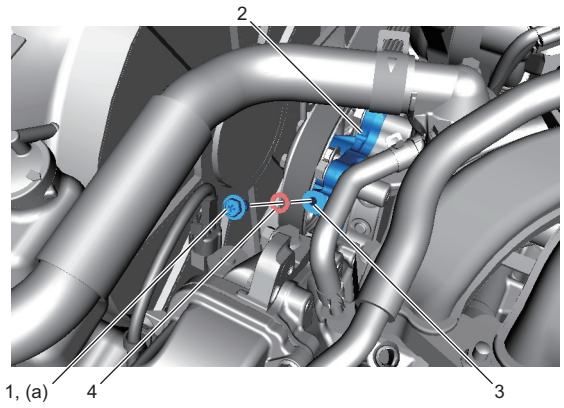

IK4L0A160009-01

5) Đổ nước làm mát vào két nước tới phần đáy của cổ miệng châm két nước và lắp nắp két nước vào. ☞(Trang 1F-1)
6) Chạy động cơ ở tốc độ cầm chừng cho tới khi mô-tơ quạt làm mát két nước vận hành.
7) Dừng động cơ và đợi cho tới khi động cơ nguội đi để tránh bị bỏng.
8) Tháo nắp két nước sau khi xác nhận động cơ đã nguội.
9) Thêm nước làm mát vào két nước tới phần đáy của cổ miệng châm két nước, và lắp nắp két nước vào.
10) Lặp lại Bước 6) đến 9).
11) Kiểm tra để đảm bảo mực nước làm mát trong bình chứa ở vạch “FULL”. Nếu nước làm mát không đủ, hãy đổ thêm nước làm mát.
12) Kiểm tra hệ thống làm mát xem có bị rò rỉ không. ☞(Trang 1F-11)

Tháo và lắp đường ống hoặc ống dẫn nước làm mát

AENK4L0B1606006

Tháo

1) Xả nước làm mát. ☞(Trang 1F-12)
2) Để tháo ống dẫn hoặc đường ống nước làm mát, nới lỏng kẹp ở mỗi đường ống và kéo đầu đường ống ra.

Lắp

Thực hiện ngược lại quy trình tháo, lưu ý những điểm sau.

- Nếu có vạch dấu khớp trên mỗi ống mềm và đường ống, hãy lắp ống mềm bằng cách căn chỉnh vạch dấu khớp trên ống mềm với vạch dấu khớp trên đường ống, sau đó lắp mỗi kẹp vào vị trí thích hợp.
- Siết bu-lông và đai ốc đến lực siết quy định. ☞(Trang 1F-10)
- Nạp đầy nước làm mát vào hệ thống làm mát. ☞(Trang 1F-12)
- Kiểm tra hệ thống làm mát xem có bị rò rỉ không. ☞(Trang 1F-11)

Tháo và lắp van hằng nhiệt

AENK4L0B1606007

Tháo

1) Xả nước làm mát. ☞(Trang 1F-12)
2) Tháo ống ra két nước (1) và nắp van hằng nhiệt (2).

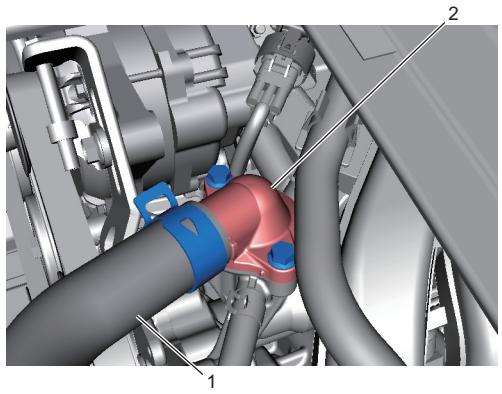

IK4L0A160010-01

3) Tháo van hằng nhiệt (1) khỏi vỏ van hằng nhiệt (2).

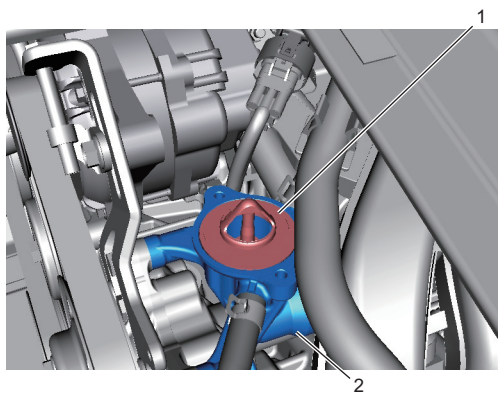

IK4L0A160011-01

Lắp

Thực hiện ngược lại quy trình tháo, lưu ý những điểm sau.

- Lắp van hằng nhiệt (1) vào vỏ van hằng nhiệt (2) bằng cách căn chỉnh van xả khí (3) của van hằng nhiệt với gờ lồi (4) trên vỏ van hằng nhiệt.

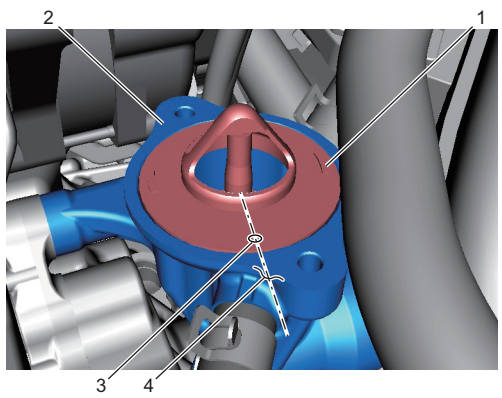

IK4L0A160012-01

- Siết chặt bu-lông nắp van hằng nhiệt (1) đến lực siết quy định.