AENK4L0B.book Page 15 Thursday, August 29, 2019 10:31 AM

Hoạt động của quạt làm mát két nước (model không trang bị hệ thống điều hòa A/C)

Màn hình máy chẩn đoán SUZUKI	Mô-tơ quạt làm mát két nước
OFF	OFF
ON	ON

Hoạt động của quạt làm mát két nước (model có trang bị hệ thống điều hòa A/C)

Màn hình máy chẩn đoán SUZUKI	Mô-tơ quạt làm mát két nước
OFF	OFF
Chế độ thấp	Tốc độ thấp
Chế độ cao	Tốc độ cao

Nếu phát hiện bất kỳ sự khác thường nào, hãy kiểm tra hệ thống điều khiển quạt làm mát.

- Model không trang bị hệ thống điều hòa A/C: ☞(Trang 1F-1)
- Model có trang bị hệ thống điều hòa A/C: ☞(Trang 1F-7)

Mô-tơ quạt làm mát két nước

1) Rút giắc cắm mô-tơ quạt làm mát két nước (1).
2) Sử dụng đường dây bảo dưỡng, nối giắc cắm mô-tơ quạt làm mát két nước và bình điện như được minh họa trong hình.

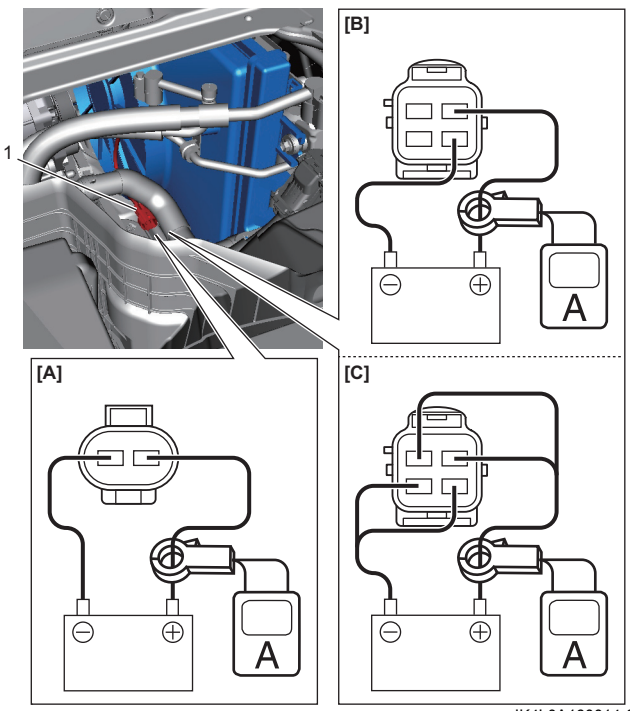

IK4L0A160014-01

[A]:	Model không trang bị hệ thống điều hòa A/C
[B]:	Model có trang bị hệ thống điều hòa A/C - Tốc độ thấp
[C]:	Model có trang bị hệ thống điều hòa A/C - Tốc độ cao

3) Kiểm tra để đảm bảo các mô-tơ quạt làm mát két nước quay êm và hoạt động tốt.
   Nếu phát hiện bất kỳ sự khác thường nào, hãy thay mô-tơ quạt làm mát két nước.

Tham khảo: Dòng điện quy định của mô-tơ quạt thổi tại 12 V

- **Model không trang bị hệ thống điều hòa A/C: 6,7 A**
- **Model có trang bị hệ thống điều hòa A/C**
  - **Tốc độ thấp: 11,2 A**
  - **Tốc độ cao: 16,7 A**

Kiểm tra rơ-le quạt làm mát két nước

AENK4L0B1606010

Tham khảo “Kiểm tra rơ-le điều khiển” trong Phần 10B (Trang 10B-44).

Tháo và lắp bộ quạt làm mát két nước

AENK4L0B1606011

Tháo

1) Xoay công tắc máy về vị trí “OFF”.
2) Tháo thanh giữa khoang động cơ. ☞(Trang 9H-47)
3) Xả nước làm mát. ☞(Trang 1F-12)
4) Tháo nắp bình chứa (1) và ống bình chứa (2).
5) Tháo ống vào két nước (3).
6) Tháo bu-lông (4) của đường ống cao áp.
7) Rút giắc cắm mô-tơ quạt làm mát két nước (5) và kẹp (6) của bộ dây điện chính.
8) Nới lỏng bu-lông quạt làm mát két nước (7).
9) Tháo bộ quạt làm mát két nước (8) khỏi két nước.

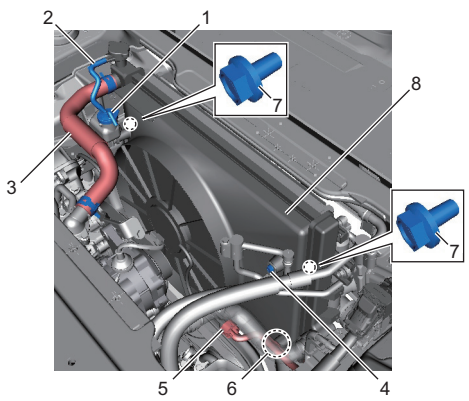

IK4L0A160016-01

10) Tháo bình chứa khỏi két nước, nếu cần. ☞(Trang 1F-10)

Lắp

Thực hiện ngược lại quy trình tháo, lưu ý những điểm sau.

- Siết chặt bu-lông quạt làm mát két nước (1) đến lực siết quy định.

  Lực siết
  Bu-lông quạt làm mát két nước (a):
  7,0 N·m (0,71 kgf-m, 5,5 lbf-ft)

AENK4L0B.book Page 16 Thursday, August 29, 2019 10:31 AM

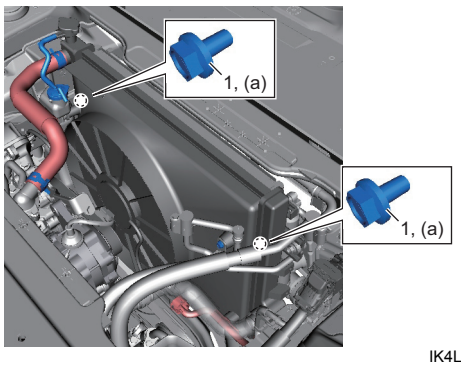

IK4L0A160017-02

Tháo rời và lắp lại quạt làm mát két nước

AENK4L0B1606012

Tháo rời

1) Tháo quạt làm mát két nước (1) khỏi mô-tơ quạt làm mát két nước (2).
2) Tháo mô-tơ quạt làm mát két nước khỏi vỏ quạt làm mát két nước (3).

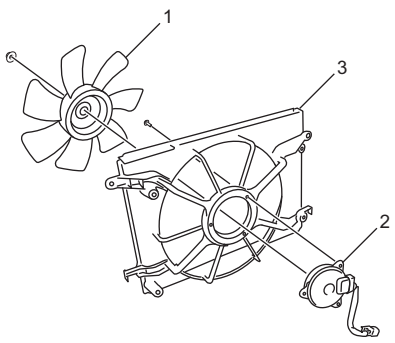

IK4L0A160025-01

Lắp lại

Thực hiện ngược lại quy trình tháo, lưu ý điểm sau.

- Siết chặt đai ốc quạt làm mát két nước và bu-lông mô-tơ quạt làm mát két nước đến lực siết quy định.

Lực siết
Bu-lông mô-tơ quạt làm mát két nước (a):
4,0 N·m (0,41 kgf-m, 3,0 lbf-ft)
Đai ốc quạt làm mát két nước (b):
6,3 N·m (0,64 kgf-m, 5,0 lbf-ft)

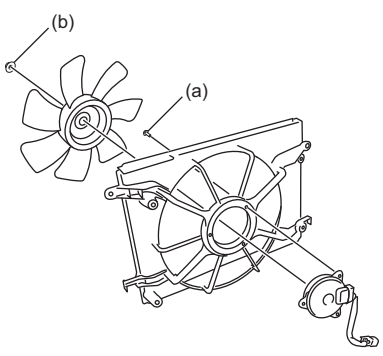

IK4L0A160024-01

Kiểm tra và làm sạch két nước trên xe

AENK4L0B1606013

Kiểm tra

Kiểm tra két nước xem có rò rỉ hay hỏng hóc không. Nắn thẳng các cánh cong, nếu có.
Nếu kết quả kiểm tra không ỔN, hãy sửa chữa hoặc thay thế két nước.

Làm sạch

Làm sạch mặt trước của lõi két nước.

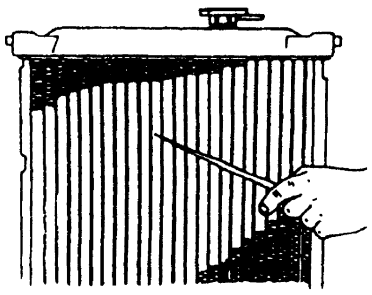

I2RH01160014-01

Tháo và lắp két nước

AENK4L0B1606014

Tháo

1) Tháo bộ quạt làm mát két nước (1) khỏi két nước (2). ☞(Trang 1F-15)
2) Nâng xe.
3) Đối với model có trang bị hệ thống điều hòa A/C, tháo các bu-lông của giàn nóng (3). ☞(Trang 7B-32)

CHÚ Ý

Khi đã tháo các bu-lông của giàn nóng, các ống mềm A/C có thể bị hỏng do phải chịu trọng lượng của giàn nóng.
Treo giàn nóng vào thân xe trong khi tháo các bu-lông của giàn nóng.

4) Hạ xe.
5) Tháo ống ra két nước (4) khỏi két nước.
6) Đối với model có giàn sưởi, tháo các bu-lông (5) của ống nối giàn sưởi.
7) Tháo các bu-lông két nước (6), sau đó tháo két nước khỏi xe.

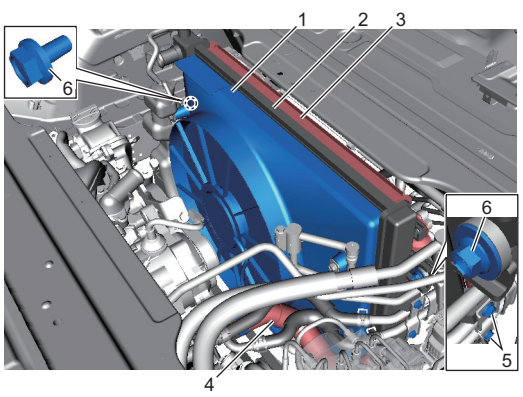

IK4L0B160003-01