AENK4L0B.book Page 16 Thursday, August 29, 2019 10:31 AM

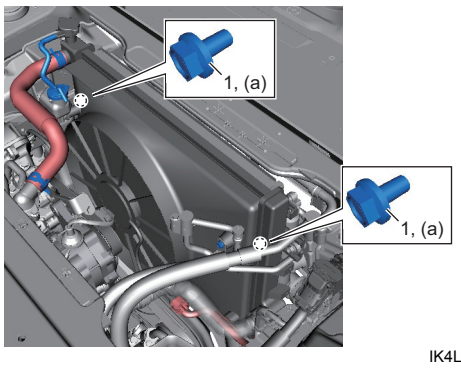

IK4L0A160017-02

Tháo rời và lắp lại quạt làm mát két nước

AENK4L0B1606012

Tháo rời

1) Tháo quạt làm mát két nước (1) khỏi mô-tơ quạt làm mát két nước (2).
2) Tháo mô-tơ quạt làm mát két nước khỏi vỏ quạt làm mát két nước (3).

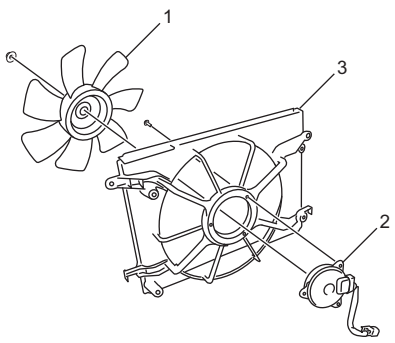

IK4L0A160025-01

Lắp lại

Thực hiện ngược lại quy trình tháo, lưu ý điểm sau.

- Siết chặt đai ốc quạt làm mát két nước và bu-lông mô-tơ quạt làm mát két nước đến lực siết quy định.

Lực siết
Bu-lông mô-tơ quạt làm mát két nước (a):
4,0 N·m (0,41 kgf-m, 3,0 lbf-ft)
Đai ốc quạt làm mát két nước (b):
6,3 N·m (0,64 kgf-m, 5,0 lbf-ft)

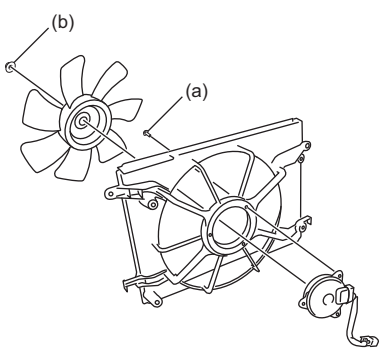

IK4L0A160024-01

Kiểm tra và làm sạch két nước trên xe

AENK4L0B1606013

Kiểm tra

Kiểm tra két nước xem có rò rỉ hay hỏng hóc không. Nắn thẳng các cánh cong, nếu có.
Nếu kết quả kiểm tra không ỔN, hãy sửa chữa hoặc thay thế két nước.

Làm sạch

Làm sạch mặt trước của lõi két nước.

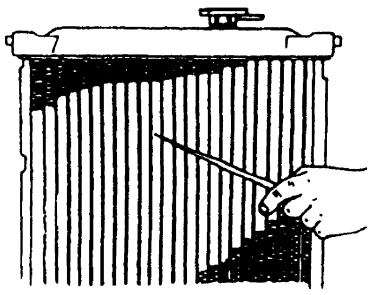

I2RH01160014-01

Tháo và lắp két nước

AENK4L0B1606014

Tháo

1) Tháo bộ quạt làm mát két nước (1) khỏi két nước (2). ☞(Trang 1F-15)
2) Nâng xe.
3) Đối với model có trang bị hệ thống điều hòa A/C, tháo các bu-lông của giàn nóng (3). ☞(Trang 7B-32)

CHÚ Ý

Khi đã tháo các bu-lông của giàn nóng, các ống mềm A/C có thể bị hỏng do phải chịu trọng lượng của giàn nóng.
Treo giàn nóng vào thân xe trong khi tháo các bu-lông của giàn nóng.

4) Hạ xe.
5) Tháo ống ra két nước (4) khỏi két nước.
6) Đối với model có giàn sưởi, tháo các bu-lông (5) của ống nối giàn sưởi.
7) Tháo các bu-lông két nước (6), sau đó tháo két nước khỏi xe.

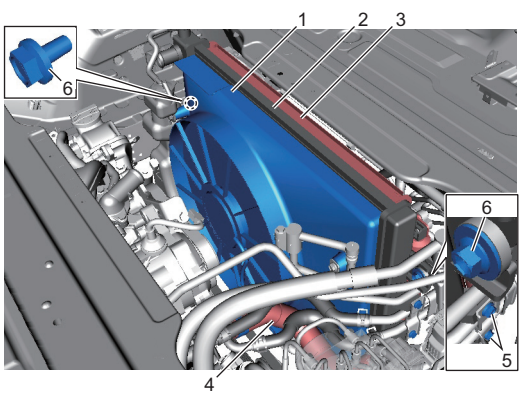

IK4L0B160003-01