AENK4L0B.book Page 16 Thursday, August 29, 2019 10:31 AM

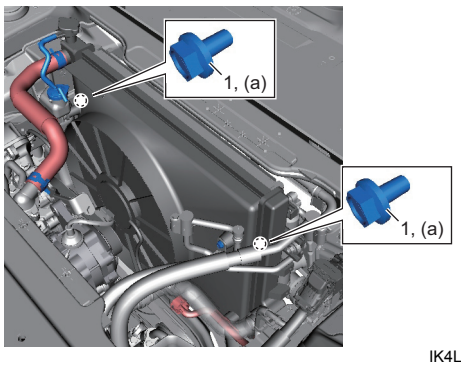

IK4L0A160017-02

Tháo rời và lắp lại quạt làm mát két nước

AENK4L0B1606012

Tháo rời

1) Tháo quạt làm mát két nước (1) khỏi mô-tơ quạt làm mát két nước (2).
2) Tháo mô-tơ quạt làm mát két nước khỏi vỏ quạt làm mát két nước (3).

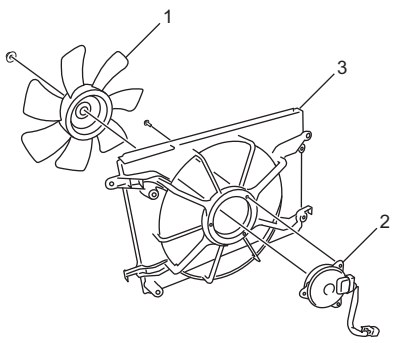

IK4L0A160025-01

Lắp lại

Thực hiện ngược lại quy trình tháo, lưu ý điểm sau.

- Siết chặt đai ốc quạt làm mát két nước và bu-lông mô-tơ quạt làm mát két nước đến lực siết quy định.

Lực siết
Bu-lông mô-tơ quạt làm mát két nước (a):
4,0 N·m (0,41 kgf-m, 3,0 lbf-ft)
Đai ốc quạt làm mát két nước (b):
6,3 N·m (0,64 kgf-m, 5,0 lbf-ft)

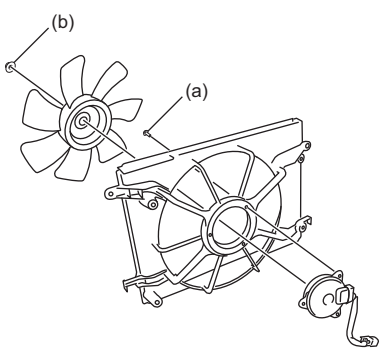

IK4L0A160024-01

Kiểm tra và làm sạch két nước trên xe

AENK4L0B1606013

Kiểm tra

Kiểm tra két nước xem có rò rỉ hay hỏng hóc không. Nắn thẳng các cánh cong, nếu có.
Nếu kết quả kiểm tra không ỔN, hãy sửa chữa hoặc thay thế két nước.

Làm sạch

Làm sạch mặt trước của lõi két nước.

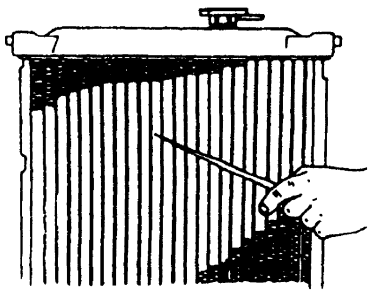

I2RH01160014-01

Tháo và lắp két nước

AENK4L0B1606014

Tháo

1) Tháo bộ quạt làm mát két nước (1) khỏi két nước (2). ☞(Trang 1F-15)
2) Nâng xe.
3) Đối với model có trang bị hệ thống điều hòa A/C, tháo các bu-lông của giàn nóng (3). ☞(Trang 7B-32)

CHÚ Ý

Khi đã tháo các bu-lông của giàn nóng, các ống mềm A/C có thể bị hỏng do phải chịu trọng lượng của giàn nóng.
Treo giàn nóng vào thân xe trong khi tháo các bu-lông của giàn nóng.

4) Hạ xe.
5) Tháo ống ra két nước (4) khỏi két nước.
6) Đối với model có giàn sưởi, tháo các bu-lông (5) của ống nối giàn sưởi.
7) Tháo các bu-lông két nước (6), sau đó tháo két nước khỏi xe.

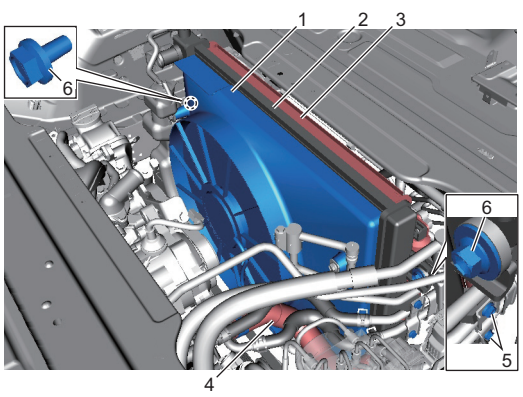

IK4L0B160003-01

AENK4L0B.book Page 17 Thursday, August 29, 2019 10:31 AM

Lắp

Thực hiện ngược lại quy trình tháo, lưu ý những điểm sau.

- Siết các bu-lông sau đến lực siết quy định.
  - Bu-lông két nước

    Lực siết
    Bu-lông két nước (a):
    25 N·m (2,5 kgf-m, 18,5 lbf-ft)

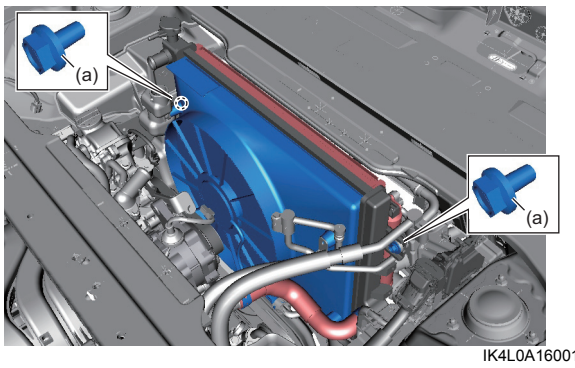

IK4L0A160019-01

  - Đối với model có trang bị hệ thống điều hòa A/C, các bu-lông của giàn nóng ☞(Trang 7B-32)
  - Bu-lông quạt làm mát két nước ☞(Trang 1F-15)
- Tham khảo "Nạp đầy hệ thống làm mát" (Trang 1F-12), sau đó nạp đầy nước làm mát vào hệ thống làm mát.
- Kiểm tra hệ thống làm mát xem có bị rò rỉ không. ☞(Trang 1F-11)

Tháo và lắp bơm nước

AENK4L0B1606015

Tháo

1) Ngắt cáp âm (–) ở bình điện.
2) Xả nước làm mát. ☞(Trang 1F-12)
3) Tháo đai truyền động của bơm nước / máy phát điện. ☞(Trang 1J-8)
4) Tháo pu-li bơm nước (1).
5) Tháo bơm nước (2) với cần điều chỉnh đai truyền động (3).

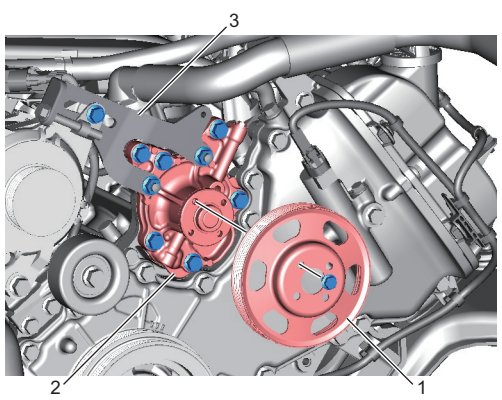

IK4L0A160020-02

Lắp

1) Bôi keo ron lên bề mặt ăn khớp của bơm nước (1) như được minh họa trong hình.

   "A": Keo ron chống nước 99000-31250 (SUZUKI Bond No.1207F)

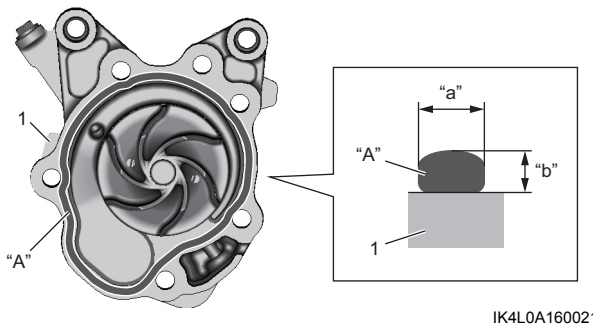

IK4L0A160021-01

"a": 3 mm (0,12 in.)	"b": 2 mm (0,08 in.)

2) Lắp bơm nước (1) với cần điều chỉnh đai truyền động (2) vào thân máy và siết chặt bu-lông và đai ốc đến lực siết quy định.

   Lực siết
   Bu-lông bơm nước (a):
   25 N·m (2,5 kgf-m, 18,5 lbf-ft)
   Đai ốc bơm nước (b):
   25 N·m (2,5 kgf-m, 18,5 lbf-ft)

3) Siết chặt bu-lông vỏ van hằng nhiệt.

   Lực siết
   Bu-lông vỏ van hằng nhiệt (c):
   25 N·m (2,5 kgf-m, 18,5 lbf-ft)

4) Lắp pu-li bơm nước (3) và siết chặt bu-lông đến lực siết quy định.

   Lực siết
   Bu-lông pu-li bơm nước (d):
   20 N·m (2,0 kgf-m, 15,0 lbf-ft)

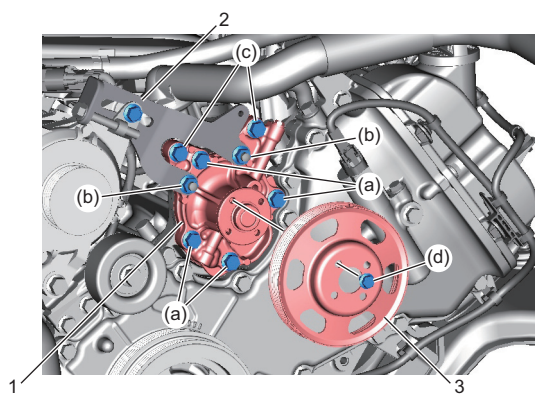

IK4L0A160022-01

5) Lắp đai truyền động của bơm nước / máy phát điện. ☞(Trang 1J-8)
6) Nạp đầy nước làm mát vào hệ thống làm mát. ☞(Trang 1F-12)
7) Nối cáp âm (–) ở bình điện và sau đó siết chặt đai ốc cáp âm (–) đến lực siết quy định. ☞(Trang 1J-6)