AENK4L0B.book Page 60 Thursday, August 29, 2019 10:31 AM

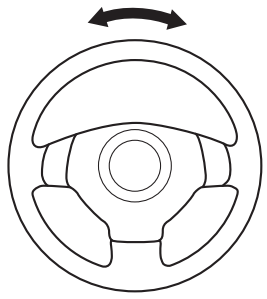

I6JB01460032-01

Tháo và lắp cảm biến góc lái

AENK4L0B4606016

Model không trang bị hệ thống điều khiển đèn pha/cos tự động

LƯU Ý

Nếu bạn quay rô-to của cảm biến góc lái khi đã tháo cảm biến, DTC có thể được thiết lập ngay cả khi cảm biến góc lái ở trạng thái bình thường. Không quay rô-to khi tháo và lắp cảm biến góc lái.

Tháo

1) Tháo vô lăng. ☞(Trang 6B-3)
2) Tháo cụm cuộn dây xoắn. ☞(Trang 6B-5)
3) Tháo cảm biến góc lái (1) khỏi cụm cuộn dây xoắn (2) trong khi mở móc khớp nối (3) của cụm cuộn dây xoắn.

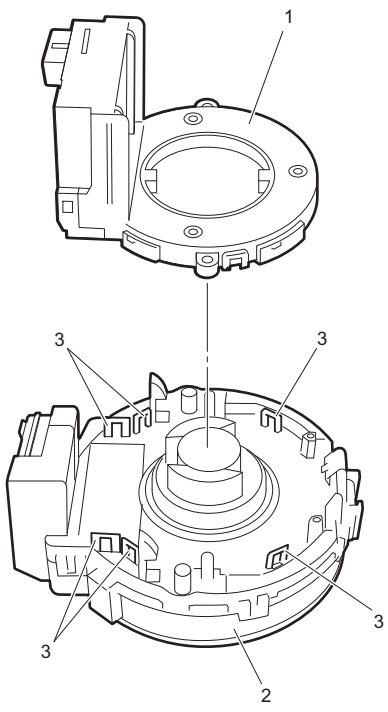

IA1J0P460036-01

Lắp

Thực hiện ngược lại quy trình tháo, lưu ý những điểm sau.

- Lắp cảm biến góc lái vào cuộn dây xoắn sau khi xác định tâm của cụm cuộn dây xoắn. ☞(Trang 6B-7)
- Không quay rô-to của cảm biến góc lái đã tháo (1) cho đến khi cảm biến góc lái được lắp lại vào cuộn dây xoắn (2).

LƯU Ý

Cố định cảm biến góc lái mới bằng chốt khóa. Sau khi lắp cảm biến góc lái mới vào cuộn dây xoắn, tháo chốt khóa khỏi cảm biến góc lái.

- Lắp rãnh rộng (3) vào gờ lồi trên (4) và rãnh hẹp (5) vào gờ lồi dưới (6).

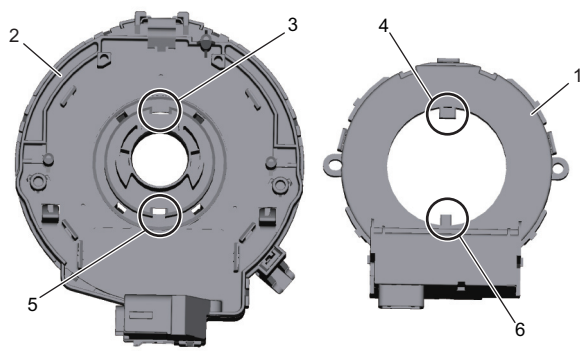

IGJA0A460016-01

Model có trang bị hệ thống điều khiển đèn pha/cos tự động

Tham khảo “Tháo và lắp công tắc đèn và công tắc xi nhan” trong Phần 9B (Trang 9B-21).

Kiểm tra cảm biến góc lái

AENK4L0B4606017

- Kiểm tra cảm biến xem có bị lõm, nứt hay biến dạng không.
- Kiểm tra các giắc cắm cảm biến (phía cảm biến và phía bộ dây) và cơ cấu khóa giắc cắm cảm biến xem có hư hỏng không.
- Kiểm tra cực giắc cắm xem có bị cong, ăn mòn hoặc gỉ sét không.

Thay cảm biến góc lái (1) (model không trang bị hệ thống điều khiển đèn pha/cos tự động) hoặc công tắc đèn và công tắc xi nhan (2) (model có trang bị hệ thống điều khiển đèn pha/cos tự động) nếu bị hỏng.