AENK4L0B.book Page 61 Thursday, August 29, 2019 10:31 AM

Model không trang bị hệ thống điều khiển đèn pha/cos tự động

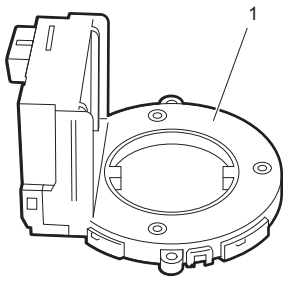

IA1J0P460026-01

Model có trang bị hệ thống điều khiển đèn pha/cos tự động

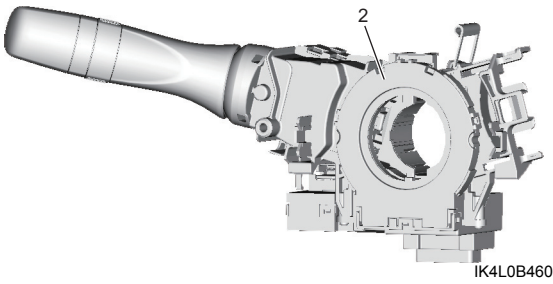

IK4L0B460027-01

Tháo và lắp công tắc ngắt hệ thống ESP®

AENK4L0B4606018

Tháo

1) Tháo nắp đậy lỗ trụ lái. ☞(Trang 9C-10)
2) Rút giắc cắm công tắc ngắt hệ thống ESP®.
3) Tháo công tắc ngắt hệ thống ESP® (1) khỏi khung lắp công tắc táp lô trong khi giữ các kẹp (2) được ấn theo hướng mũi tên.

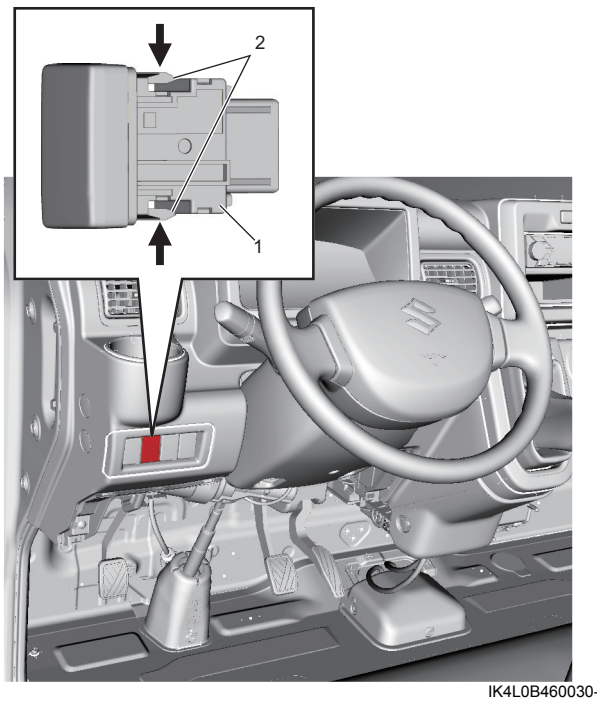

IK4L0B460030-01

Lắp

Thực hiện ngược lại quy trình tháo.

Kiểm tra công tắc ngắt hệ thống ESP®

AENK4L0B4606019

Kiểm tra sự thông mạch của công tắc ngắt hệ thống ESP® (1) giữa các cực ở mỗi vị trí công tắc.
Nếu kết quả kiểm tra không như quy định, hãy thay công tắc ngắt hệ thống ESP®.

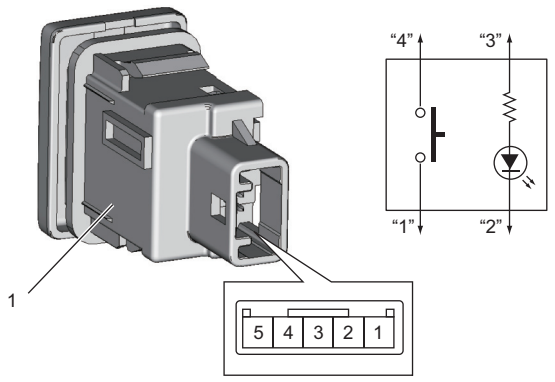

Vị trí công tắc \ Cực	1	4
OFF		
ON	○	○

IK4L0B460029-01